4CleanPro
Via Mugellese, 99
50013, Campi Bisenzio (Firenze)
Tel. 055 898139
E-mail info@4cleanpro.com
Website www.4cleanpro.com

TWIST 40

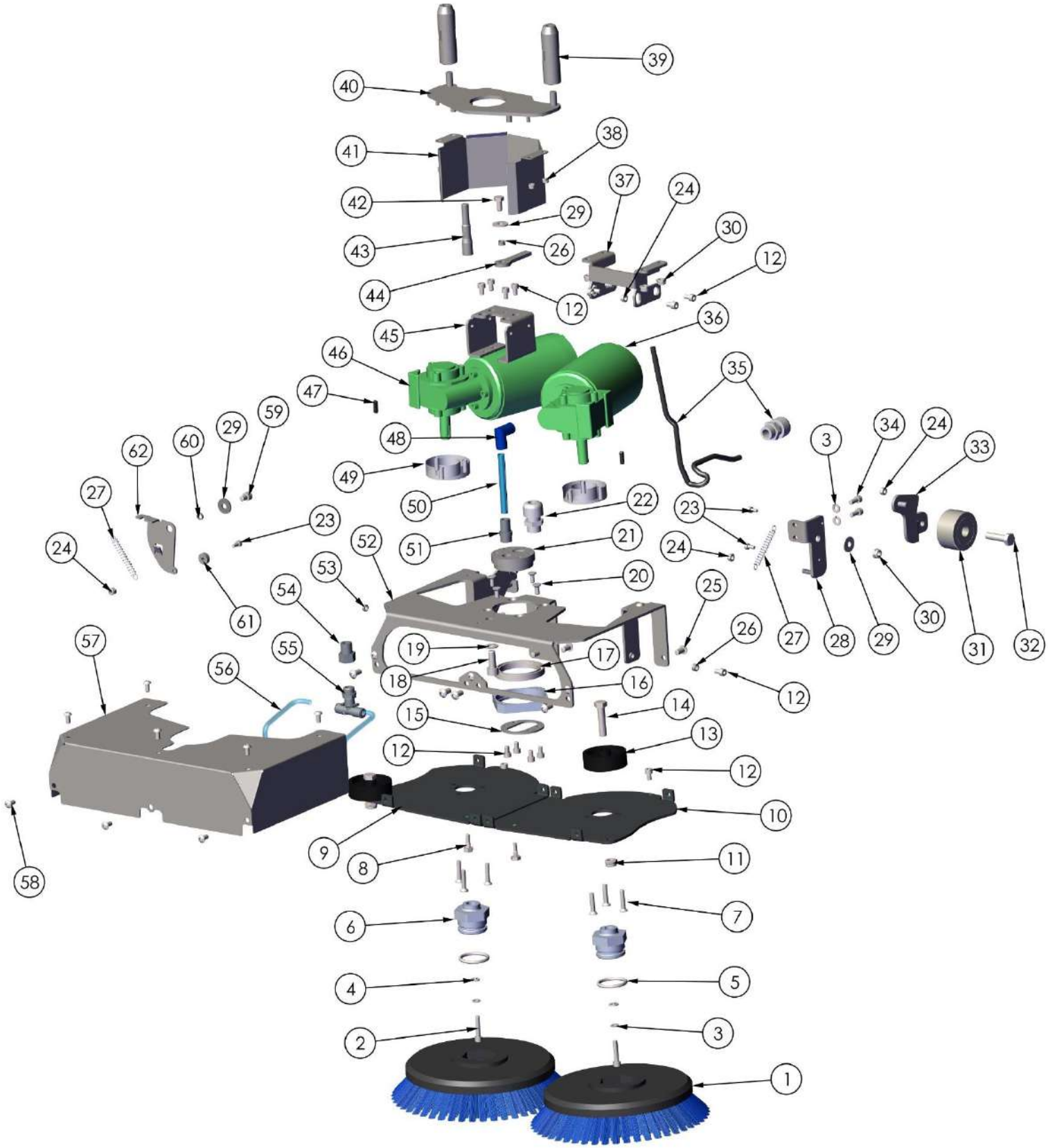

	CODICE	DESCRIZIONE / DESCRIPTION	TAV
	GRP0158	GRUPPO PIATTO TWIST / TWIST PLATE GROUP	1

GRP0158 – GRUPPO PIATTO TWIST / TWIST PLATE GROUP				
POS.	**CODICE**	**DESCRIZIONE**	**DESCRIPTION**	**Q.TÀ/Q.TY**
1	**SPA0026**	SPAZZOLA PPL 170/200	BRUSH PPL 170/200	2
	SPA0026.P	SPAZZOLA PES 170/200 (OPT.)	BRUSH PES 170/200 (OPT.)	2
	SPA0026.T	TRASCINATORE 185 (OPT.)	DRAGGER 185 (OPT.)	2
	SPA0026.TX	SPAZZOLA TYNEX 170/200 (OPT.)	BRUSH TYNEX 170/200 (OPT.)	2
2	**VIT0163**	VITE TCEI M5x25 UNI 5931 INOX	SCREW TCEI M5x25 UNI 5931 INOX	2
3	**ROS0034**	RONDELLA SPEZZATA M5 INOX (GROVER)	GROVER M5 INOX	4
4	**ROS0035**	ROSETTA 5,3x10x1 UNI 6593 INOX	WASHER 5,3x10x1 UNI 6593 INOX	2
5	**MIN0022**	OR INNESTO SPAZZOLA	BRUSH COUPLING O-RING	2
6	**INN0019**	INNESTO SPAZZOLA	BRUSH GRAFT	2
7	**VIT0041**	VITE TSEI M5x25 UNI 5933 INOX	SCREW TSEI M5x25 UNI 5933 INOX	6
8	**RAC0061**	UGELLO DRITTO CILINDRICO 1/8”	STRAIGHT CYLINDRICAL NOZZLE 1/8”	2
9	**PIA0307**	SEMIPIATTO DX	RIGHT SEMI-FLAT	1
10	**PIA0306**	SEMIPIATTO SX	LEFT SEMI-FLAT	1
11	**DAD0013**	DADO AUTOFRENANTE M8 BASSO UNI 7474 INOX	SMALL SELF-LOCKING NUT M8 UNI 7474	2
12	**VIT0143**	VITE TCEI M5x8 UNI 5931 INOX	SCREW TCEI M5x8 UNI 5931 INOX	16
13	**ROT0016**	RUOTA REGOLAZ. SQG	ADJUSTING WHEEL SQG	2
14	**VIT0122**	VITE TE M8x35 UNI 5737 INOX	SCREW TE M8x35 UNI 5737 INOX	2
15	**PIA0294**	PIASTRA ROTANTE	ROTARY PLATE	1
16	**BOC0151**	ALLOGGIO CUSCINETTO	BEARING HOUSING	1
17	**CUS0019**	CUSCINETTO 61809 2RS	BEARING 61809 2RS	1
18	**VIT0091**	VITE TCEI M8x20 UNI 5931 INOX	SCREW TCEI M8x20 UNI 5931 INOX	1
19	**ROS0012**	ROSETTA M8,4x17x1,6 UNI 6592 INOX	WASHER M8,4x17x1,6 UNI 6592 INOX	1
20	**VIT0046**	VITE TSEI M5x12 UNI 5933 INOX	SCREW TSEI M5x12 UNI 5933 INOX	4
21	**BOC0150**	ASSE ROTAZIONE PIATTO	PLATE ROTATION AXIS	1
22	**ELE0201**	PRESSACAVO M16	CABLE GLAND M16	1
23	**VIT0150**	VITE TCEI M4x8 UNI 5931 INOX	SCREW TCEI M4x8 UNI 5931 INOX	3
24	**DAD0015**	DADO AUTOFRENANTE M5 BASSO UNI 7474 INOX	SMALL SELF-LOCKING NUT M5 UNI 7474	7
25	**VIT0162**	VITE TBEI M6x12 UNI 7380 INOX	SCREW TBEI M6x12 UNI 7380 INOX	8
26	**BOC0091**	BOCCOLA 6x8x4,6	BUSH 6x8x4,6	1
27	**MOL0022**	MOLLA	SPRING	2
28	**LEV0310**	SUPPORTO ROTELLA	WHEEL SUPPORT	1
29	**ROS0016**	ROSETTA 6,6x18x2 UNI 6593 INOX	WASHER 6,6x18x2 UNI 6593 INOX	3
30	**DAD0011**	DADO AUTOFRENANTE M6 BASSO UNI 7474 INOX	SMALL SELF-LOCKING NUT M6 UNI 7474	5
31	**ROT0029**	RUOTA D=50	WHEEL D=50	1
32	**VIT0166**	VITE TE M8x30 UNI 5739 INOX	SCREW TE M8x30 UNI 5739 INOX	1
33	**LEV0309**	SUPPORTO RUOTA BASCULANTE	TILTING WHEEL SUPPORT	1
34	**VIT0017**	VITE TCEI M5x12 UNI 5931 INOX	SCREW TCEI M5x12 UNI 5931 INOX	2
35	**CAB0055**	CABLAGGIO PIATTO TWIST	FLAT TWIST WIRING	1
36	**MOT0032**	MOTORIDUTTORE DESTRO	RIGHT BRUSH MOTOR	1
37	**LEV0291**	ATTACCO PIATTO	FLAT ATTACK	1
38	**DAD0016**	DADO AUTOFRENANTE M4 BASSO UNI 7474 INOX	SMALL SELF-LOCKING NUT M4 UNI 7474	4
39	**BOC0163**	ASSE TELAIO PIATTO TWIST	TWIST FRAME/PLATE AXIS	2
40	**TEL0033**	TELAIO PIATTO	FLAT FRAME	1
41	**COS0182**	PROTEZIONE TUBO	PIPE PROTECTION	1
42	**VIT0023**	VITE TE M6x12 UNI5739 INOX	SCREW TE M6x12 UNI5739 INOX	1
43	**ALB0100**	PERNO DI BATTUTA	STOP PIN	1
44	**PIA0308**	FINECORSA ROTANTE	ROTARY LIMIT SWITCH	1
45	**COS0181**	STAFFA PER BATTUTA	BRACKET FOR BEAT	1
46	**MOT0033**	MOTORIDUTTORE SINISTRO	LEFT BRUSH MOTOR	1
47	**MIN0021**	LINGUETTA A-4x4x15	SHAFT KEY	2
48	**RAC0052**	RACCORDO INTERMEDIO A "L" 8x6	INTERMEDIATE CONNECTOR "L" 8x6	1
49	**BOC0148**	DISTANZIALE MOTORE	MOTOR SPACER	2
50	**TUB0057**	TUBO ACQUA PIATTO 8x6	FLAT WATER HOSE 8x6	1
51	**RAC0054**	RACCORDO DRITTO M.CIL ¼" 8x6	STRAIGHT CONNECTION ¼" 8x6	1

52	**COS0180**	TELAIO PORTA MOTORI	MOTOR HOUSING FRAME	1
53	**BOC0165**	BOCCOLA 6x8x3,2	BUSH 6x8x3,2	1
54	**RAC0057**	RIDUZIONE CONICA M/F ¼"	CONICAL REDUCTION M/F ¼"	1
55	**RAC0045**	RACCORDO A "T" ¼" 6x4	"T" CONNECTOR ¼" 6x4	1
56	**TUB0058**	TUBO ACQUA UGELLI 6x4	WATER HOSE NOZZLES 6x4	2
57	**COS0183**	CARTER PIATTO	FLAT CASE	1
58	**VIT0107**	VITE TBEI M5x10 UNI 7380 INOX	SCREW TBEI M5x10 UNI 7380 INOX	8
59	**VIT0101**	VITE TCEI M6x10 UNI 5931 INOX	SCREW TCEI M6x10 UNI 5931 INOX	1
60	**BOC0046**	BOCCOLA PER MOLLA	SPRING BUSH	1
61	**CUS0016**	CUSCINETTO DENTE	BEARING	1
62	**LEV0211**	DENTE DI FERMO	HOOK	1

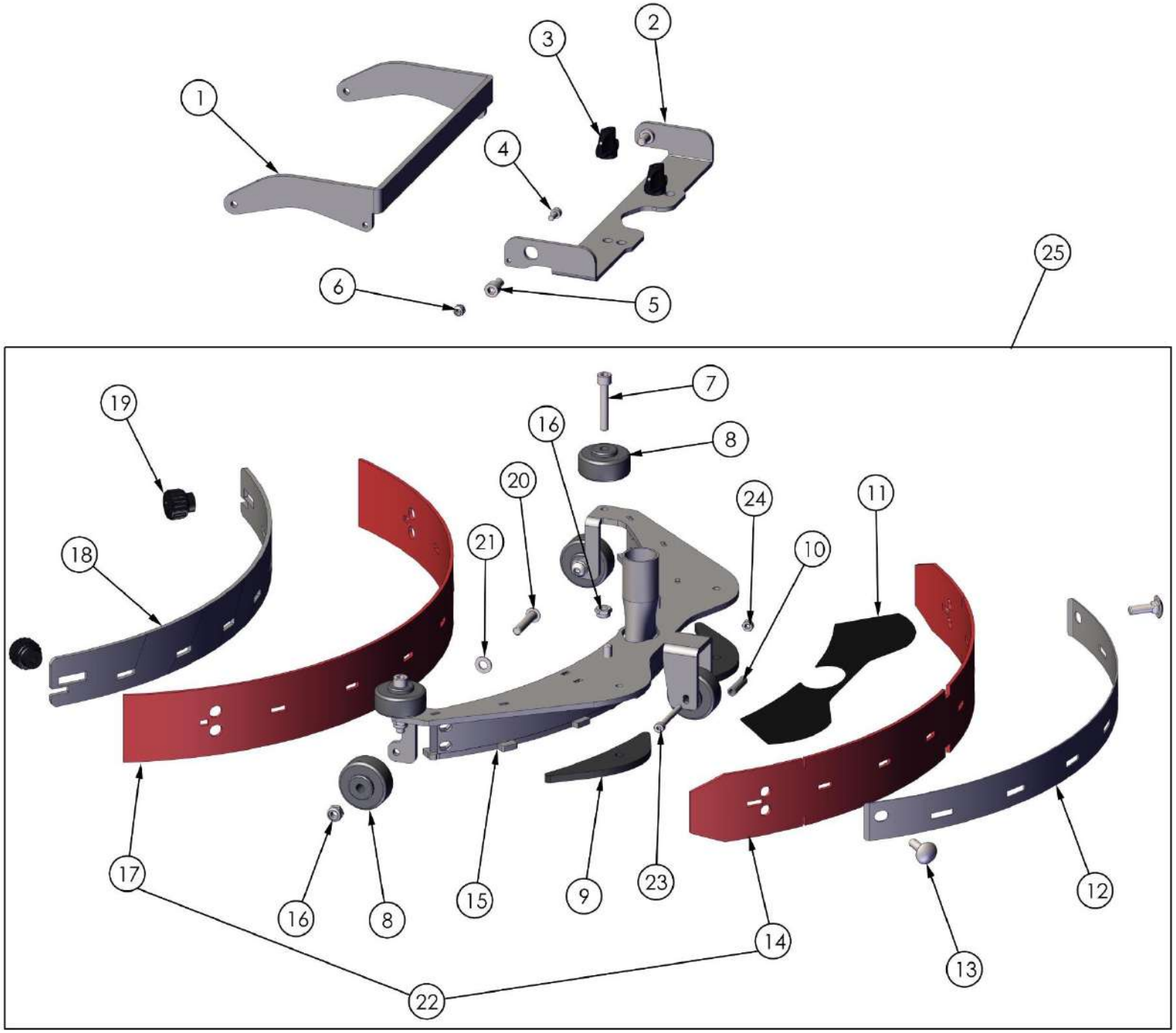

	CODICE	DESCRIZIONE / DESCRIPTION	TAV
	GRP0151	GRUPPO SQUEGEE / SQG ASSEMBLY	1

GRP0151 – GRUPPO SQUEGEE / SQG ASSEMBLY				
POS.	**CODICE**	**DESCRIZIONE**	**DESCRIPTION**	**Q.TÀ/Q.TY**
1	**LEV0290**	SUPPORTO SQUEEGEE	SQUEEGEE SUPPORT	1
2	**LEV0276**	STAFFA ATTACCO SQUEEGEE	SQG CONNECTION PLATE	1
3	**COM0069**	GALLETTO MOD 1065/F M6	KNOB MOD 1065/F M6	2
4	**VIT0150**	VITE TCEI M4x8 UNI 5931 INOX	SCREW TCEI M4x8 UNI 5931 INOX	1
5	**VIT0076**	VITE TCEI M6x12 UNI 5931 INOX	SCREW TCEI M6x12 UNI 5931 INOX	2
6	**DAD0016**	DADO AUTOFRENANTE M4 BASSO UNI 7474 INOX	SMALL SELF-LOCKING NUT M4 UNI 7474	1
7	**VIT0099**	VITE TCEI M6x35 UNI5931 INOX	SCREW TCEI M6x35 UNI5931 INOX	2
8	**ROT0026**	ROTELLA SQUEEGE	SQUEEGE WHEEL	5
9	**GUA0029**	GUARNIZIONE MOVIMENTI	MOVEMENT GASKET	2
10	**ALB0081**	TUBETTO ROTELLA POSTERIORE	REAR WHEEL TUBE	1
11	**COV0056**	ADESIVO SQUEEGEE	SQUEEGEE ADHESIVE	1
12	**PIA0229**	MOLLA POSTERIORE SQG	REAR SPRING BLADE SQG MIRA	1
13	**VIT0151**	VITE CON QUADRO SOTTOTESTA M6x25 INOX	SQUARE HEAD SCREW M6x25 INOX	2
14	**RAS0017.11**	RASATORE POSTERIORE POLIURETANO	REAR SQG BLADE IN POLYURETHANE	1
	RAS0017.15	RASATORE POSTERIORE LYNATEX	REAR SQG BLADE LYNATEX	1
15	**KIT0074**	ASSIEME SQUEEGEE	SQUEEGEE BODY MIRA	1
16	**DAD0011**	DADO AUTOFRENANTE M6 BASSO UNI 7474 INOX	SMALL SELF-LOCKING NUT M6 UNI 7474	4
17	**RAS0016.11**	RASATORE ANTERIORE POLIURETANO	FRONT SQG BLADE POLIURETHAN	1
	RAS0016.15	RASATORE ANTERIORE LYNATEX	FRONT SQG BLADE LYNATEX	1
18	**PIA0172-X**	FERMALAMA ANTERIORE SQUEGEE	SQUEGEE FRONT METAL BLADE	1
19	**COM0067**	POMELLO SQG M6	KNOB SQG M6	2
20	**VIT0110**	VITE TBEI M6x35 UNI 7380 INOX	SCREW TBEI M6x35 UNI 7380 INOX	2
21	**ROS0031**	ROSETTA 6,6x12,5x1,6 UNI 6593 INOX	WASHER 6,6x12,5x1,6 UNI 6593 INOX	2
22	**KIT0055**	ASSIEME LAME POLIURETANO	KIT FRONT AND REAR SQG BLADE POLYURETHANE	1
	KIT0056	ASSIEME LAME LYNATEX	KIT FRONT AND REAR SQG BLADE LYNATEX	1
23	**VIT0145**	VITE TCEI M4x35 UNI5931 INOX	SCREW TCEI M4x35 UNI5931 INOX	1
24	**DAD0016**	DADO AUTOFRENANTE M4 BASSO UNI7474 INOX	SMALL SELF-LOCKING NUT M4 UNI 7474	1
25	**KIT0081**	KIT SQUEEGEE COMPLETO	SQUEEGEE ASSEMBLY	1

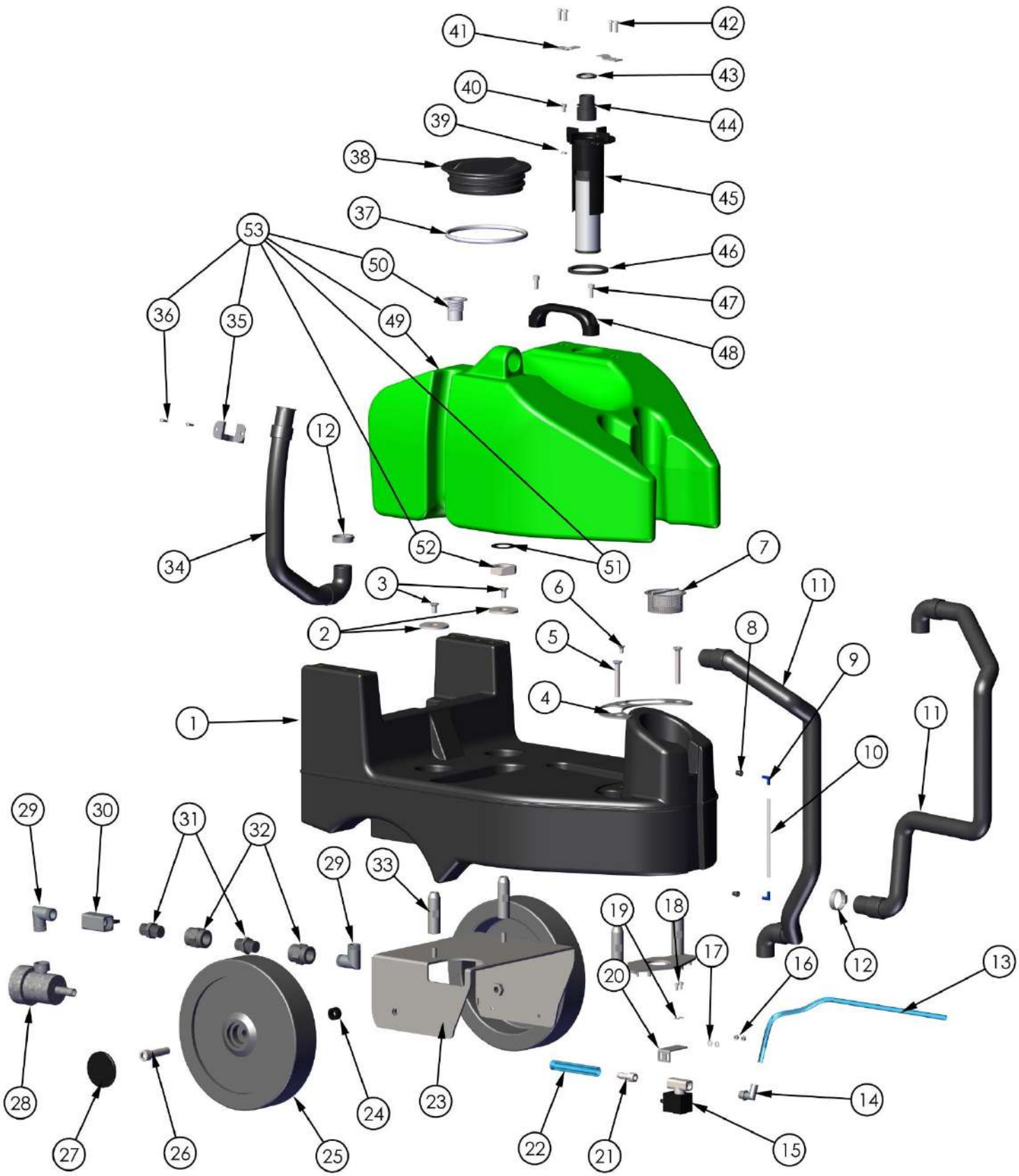

	CODICE	DESCRIZIONE	TAV
	GRP0152	GRUPPO SERBATOI / TANK ASSEMBLY	1

GRP0152 – GRUPPO SERBATOI / TANK ASSEMBLY				
POS.	CODICE	DESCRIZIONE	DESCRIPTION	Q.TÀ/Q.TY
1	SER0126.F	SERBATOIO SOLUZIONE	CLEAN WATER TANK	1
2	ROS0021	ROSETTA FASCIA LARGA 12X48 INOX	WIDE BAND WASHER 12X48 INOX	2
3	VIT0078	VITE TSEI M8x16 UNI5933 INOX	SCREW TSEI M8x16 UNI5933 INOX	2
4	COS0184	PIASTRA MEZZALUNA	HALF-MOON PLATE	1
5	VIT0089	VITE TSEI M8x60 UNI 5933 INOX	SCREW TSEI M8x60 UNI 5933 INOX	2
6	VIT0169	VITE TSEI M6x12 UNI 5933 INOX	SCREW TSEI M6x12 UNI 5933 INOX	1
7	FIL0031	FILTRO SOLUZIONE	SOLUTION FILTER	1
8	MIN0028	PASSACAVO CON BORDO SINGOLO	CABLE GLAND WITH SINGLE EDGE	2
9	RAC0056	RACCORDO A GOMITO ¼”	¼” ELBOW FITTING	2
10	TUB0059	TUBO INDICATORE LIVELLO ACQUA 7x4	WATER LEVEL INDICATOR TUBE 7x4	1
11	TUB0047	TUBO SQUEGEE-RECUPERO	SQUEGEE HOSE-RECOVERY	2
12	COM0029	FASCETTA METALLICA W4	METAL CLAMP W4	2
13	TUB0060	TUBO ACQUA PIATTO-EV	FLAT WATER HOSE-SOLENOID VALVE	1
14	RAC0063	RACCORDO A “L” M CILINDRICO ½” 8x6	“L” M CYLINDRICAL FITTING ½” 8x6	1
15	ELE0212	E.V. ½” CON BOBINA CABLATA E DIODO 36V	S.V. ½” WIRED COIL AND 36V DIODE	1
16	DAD0015	DADO AUTOFRENANTE M5 BASSO UNI 7474 INOX	SMALL SELF-LOCKING NUT M5 UNI 7474	2
17	ROS0035	ROSETTA 5,3x10x1 UNI 6593 INOX	WASHER 5,3x10x1 UNI 6593 INOX	2
18	VIT0150	VITE TCEI M4x8 UNI 5931 INOX	SCREW TCEI M4x8 UNI 5931 INOX	2
19	ROS0020	ROSETTA 4,3x9x0,8 UNI6592 INOX	WASHER 4,3x9x0,8 UNI6592 INOX	2
20	LEV0319	SUPPORTO E.V.	SOLENOID VALVE SUPPORT	1
21	RAC0062	PORTAGOMMA MASCHIO ½” D.10	MALE HOSE PORT ½” D.10	1
22	TUB0061	TUBO E.V.-FILTRO 10x14	S.V.-FILTER TUBE 10x14	1
23	TEL0032	TELAIO RUOTE	WHEEL FRAME	1
24	BOC0156	DISTANZIALE RUOTA	WHEEL SPACER	2
25	ROT0019	RUOTA D.250 CON CUSCINETTI	WHEEL D.250 WITH BEARINGS	2
26	VIT0157	VITE TCEI M12x50 UNI 5931 INOX	SCREW TCEI M12x50 UNI 5931 INOX	2
27	COM0024	TAPPO COPRIMOZZO	HUBCOVER CAP	2
28	FIL0027	FILTRO ½” F	½” F FILTER	1
29	RAC0017	RACCORDO 90° M-M ½”	90° M-M ½” FITTING	2
30	RUB0012	RUBINETTO MIGNON	MIGNON TAP	1
31	RAC0059	NIPPLO ½”	NIPPLE ½”	2
32	RAC0058	MANICOTTO ½”	½” SLEEVE	2
33	BOC0163	ASSE TELAIO PIATTO TWIST	TWIST FRAME/PLATE AXIS	2
34	TUB0046	TUBO SCARICO RECUPERO	RECOVERY DRAIN HOSE	1
35	LEV0316	FERMATUBO	HOSE CLIP	1
36	VIT0167	VITE TB A CROCE AUTOFIL. 3,9x16 INOX	SELF-TAPPING CROSS SCREW 3,9x16 INOX	2
37	GUA0052	GUARNIZIONE TAPPO	CAP GASKET	1
38	RAC0060	TAPPO A VITE NERO	BLACK SCREW CAP	1
39	DAD0028	DADO M5 UNI 5588 INOX	M5 NUT UNI 5588 INOX	1
40	VIT0143	VITE TCEI M5x8 UNI 5931 INOX	SCREW TCEI M5x8 UNI 5931 INOX	1
41	PIA0283	PIASTRA BLOCCA SUPPORTO	SUPPORT LOCKING PLATE	2
42	VIT0018	VITE TBEI M5x16 UNI 7380 INOX	SCREW TBEI M5x16 UNI 7380 INOX	4
43	MIN0029	ANELLO OR 134	OR RING 134	1
44	BOC0155	ADATTATORE	ADAPTER	1
45	KIT0108	KIT GALLEGGIANTE CON SUPPORTO	FLOATING KIT WITH SUPPORT	1
46	GUA0043	GUARNIZIONE GALLEGGIANTE	FLOATING SEAL	1
47	VIT0083	VITE TCEI M6x16 UNI 5931 INOX	SCREW TCEI M6x16 UNI 5931 INOX	2
48	COM0095	MANIGLIA 01MUTC117C	HANDLE 01MUTC117C	1

49	**SER0127.X**	SERBATOIO RECUPERO	RECOVERY TANK	1
50	**BOC0162**	COLLETTORE SERBATOIO TWIST	TWIST TANK COLLECTOR	1
51	**MIN0017**	GUARNIZIONE TAPPO SCARICO	DRAIN CAP GASKET	1
52	**DAD0029**	DADO M27x2 BASSO UNI 5589 INOX	SMALL M27x2 NUT UNI 5589 INOX	1
53	**KIT0119.X**	KIT SERBATOIO RECUPERO	RECOVERY TANK KIT	1

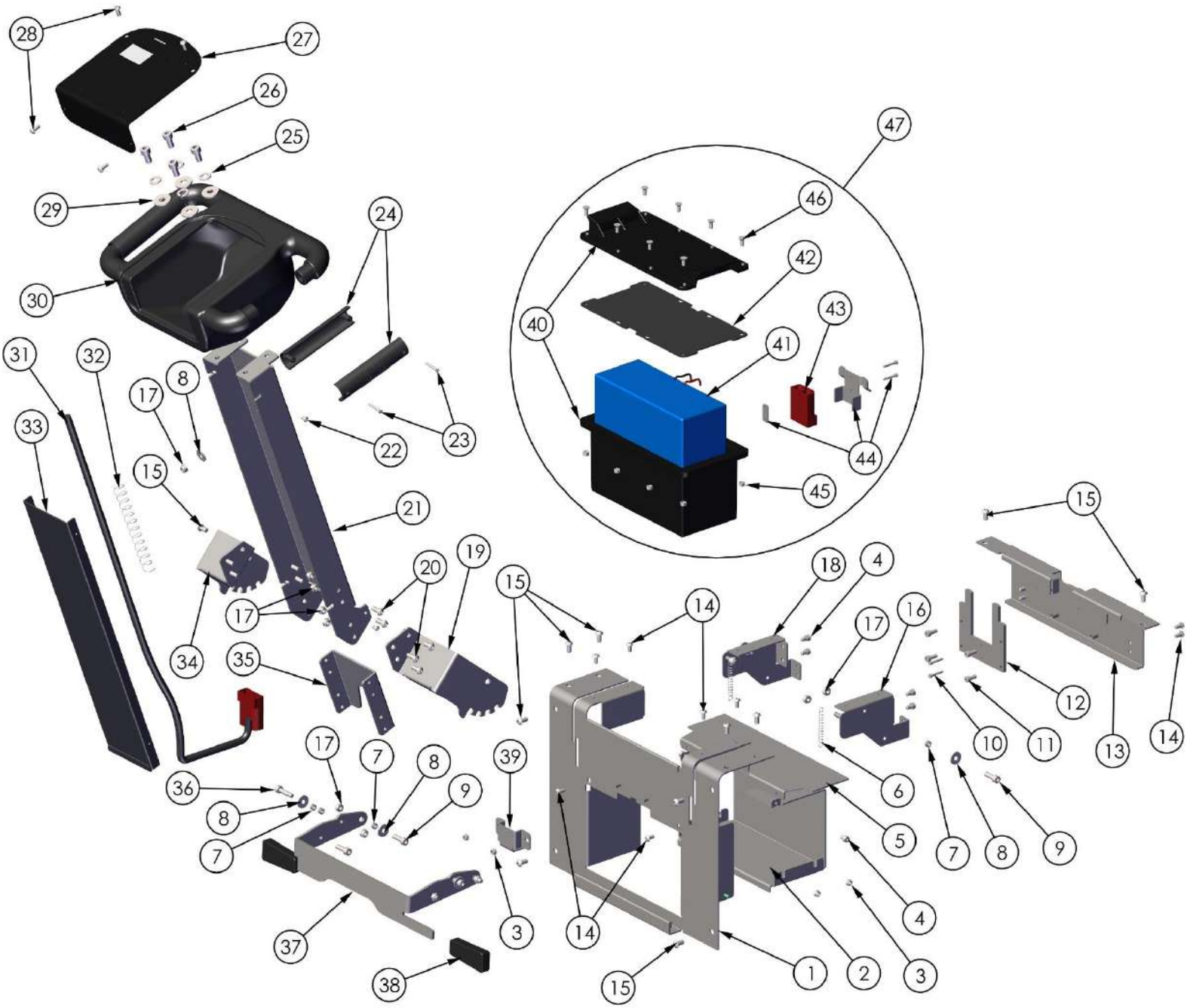

	CODICE	DESCRIZIONE	TAV
	GRP0153	GRUPPO MANICO-COMANDI/ HANDLE-CONTROLS ASSEMBLY	1

GRP0153 – GRUPPO MANICO-COMANDI/ HANDLE-CONTROLS ASSEMBLY				
POS.	**CODICE**	**DESCRIZIONE**	**DESCRIPTION**	**Q.TÀ/Q.TY**
1	**COS0186**	PIASTRA POSTERIORE	REAR PLATE	1
2	**LEV0294**	APPOGGIO BATTERIA INFERIORE	LOWER BATTERY SUPPORT	1
3	**DAD0015**	DADO AUTOFRENANTE M5 BASSO UNI 7474 INOX	SMALL SELF-LOCKING NUT M5 UNI 7474	6
4	**VIT0143**	VITE TCEI M5x8 UNI 5931 INOX	SCREW TCEI M5x8 UNI 5931 INOX	6
5	**LEV0297**	APPOGGIO BATTERIA SUPERIORE	UPPER BATTERY SUPPORT	1
6	**MOL0014**	MOLLA A TRAZIONE	TENSION SPRING	2
7	**BOC0091**	BOCCOLA 6x8x4,6	BUSH 6x8x4,6	8
8	**ROS0016**	ROSETTA 6,6x18x2 UNI 6593 INOX	WASHER 6,6x18x2 UNI 6593 INOX	7
9	**VIT0126**	VITE TCEI M6x20 UNI 5931 INOX	SCREW TCEI M6x20 UNI 5931 INOX	4
10	**VIT0082**	VITE TCEI M3x20 UNI 5931 INOX	SCREW TCEI M3x20 UNI 5931 INOX	2
11	**VIT0017**	VITE TCEI M5x12 UNI 5931 INOX	SCREW TCEI M5x12 UNI 5931 INOX	4
12	**LEV0300**	FISSAGGIO PRESA	SOCKET FIXING	1
13	**COS0185**	PIASTRA ANTERIORE	FRONT PLATE	1
14	**VIT0107**	VITE TBEI M5x10 UNI 7380 INOX	SCREW TBEI M5x10 UNI 7380 INOX	10
15	**VIT0162**	VITE TBEI M6x12 UNI 7380 INOX	SCREW TBEI M6x12 UNI 7380 INOX	12
16	**LEV0301**	SUPPORTO FULCRO DESTRO	RIGHT FULCRUM SUPPORT	1
17	**DAD0011**	DADO AUTOFRENANTE M6 BASSO UNI 7474 INOX	SMALL SELF-LOCKING NUT M6 UNI 7474	19
18	**LEV0302**	SUPPORTO FULCRO SINISTRO	LEFT FOCUS SUPPORT	1
19	**LEV0295**	AGGANCIO MANICO DX.	RIGHT HANDLE ATTACHMENT	1
20	**VIT0097**	VITE TBEI M6x16 UNI 7380 INOX	SCREW TBEI M6x16 UNI 7380 INOX	8
21	**COS0187**	BRACCIO MANICO	ARM HANDLE	1
22	**VIT0104**	VITE TBEI M4x8 UNI 7380 INOX	SCREW TBEI M4x8 UNI 7380 INOX	4
23	**VIT0144**	VITE TS A CROCE AUTOFIL. 2,9x25 INOX	SELF-THREADING CROSS SCREW 2.9x25 INOX	4
24	**COS0120**	PLACCHETTE PORTA SENSORE	SENSOR HOLDER PLATES	2
25	**ROS0024**	ROSETTA SPEZZATA M8 INOX (GROVER)	GROVER M8 INOX	4
26	**VIT0164**	VITE TCEI M8x16 UNI 5931 INOX	SCREW TCEI M8x16 UNI 5931 INOX	4
27	**GRP0120/S**	PLANCIA MEMBRANA	MEMBRANE CONTROL	1
28	**VIT0073**	VITE TBEI M5x12 UNI 7380 INOX	SCREW TBEI M5x12 UNI 7380 INOX	4
29	**ROS0018**	ROSETTA 8x24x2 UNI 6593 INOX	WASHER 8x24x2 UNI 6593 INOX	4
30	**SER0125.F**	TIMONE TWIST GRIGIO SCURO	DARK GRAY TWIST RUDDER	1
31	**CAB0054**	CABLAGGIO PRINCIPALE TWIST	TWIST MAIN HARNESS	1
32	**MOL0025**	MOLLA DI RICHIAMO CABLAGGIO	WIRING RETURN SPRING	1
33	**COS0188**	CARTER MANICO	HANDLE COVER	1
34	**LEV0296**	AGGANCIO MANICO SX.	LEFT HANDLE ATTACHMENT.	1
35	**LEV0306**	RINFORZO MANICO	HANDLE REINFORCEMENT	1
36	**VIT0025**	VITE TCEI M6x25 UNI 5931 INOX	SCREW TCEI M6x25 UNI 5931 INOX	2
37	**LEV0292**	LEVA SBLOCCO MANICO	HANDLE RELEASE LEVER	1
38	**COM0011**	MANOPOLA PVC 15x4	PVC KNOB 15x4	2
39	**LEV0311**	FISSAGGIO CABLAGGIO	WIRING FIXING	1
40	**COS0098**	CASE BATTERIA	BATTERY HOUSES	1
41	**BAT0016**	KIT POWER CELLE 36V + LIMITATORE	POWER KIT 36V CELLS + LIMITER	1
42	**GUA0034**	GUARNIZIONE BATTERIA	BATTERY SEAL	1
43	**ELE0011**	SPINA ANDERSON	ANDERSON PLUG	1
44	**KIT0091**	KIT STAFFA RINFORZO BATTERIA	BATTERY REINFORCEMENT BRACKET KIT	1
45	**DAD0028**	DADO M5 UNI 5588 INOX	M5 NUT UNI 5588 INOX	8
46	**VIT0046**	VITE TSEI M5x12 UNI 5933 INOX	SCREW TSEI M5x12 UNI 5933 INOX	8
47	**KIT0054-L**	KIT POWER LIMIT	KIT POWER LIMIT	1

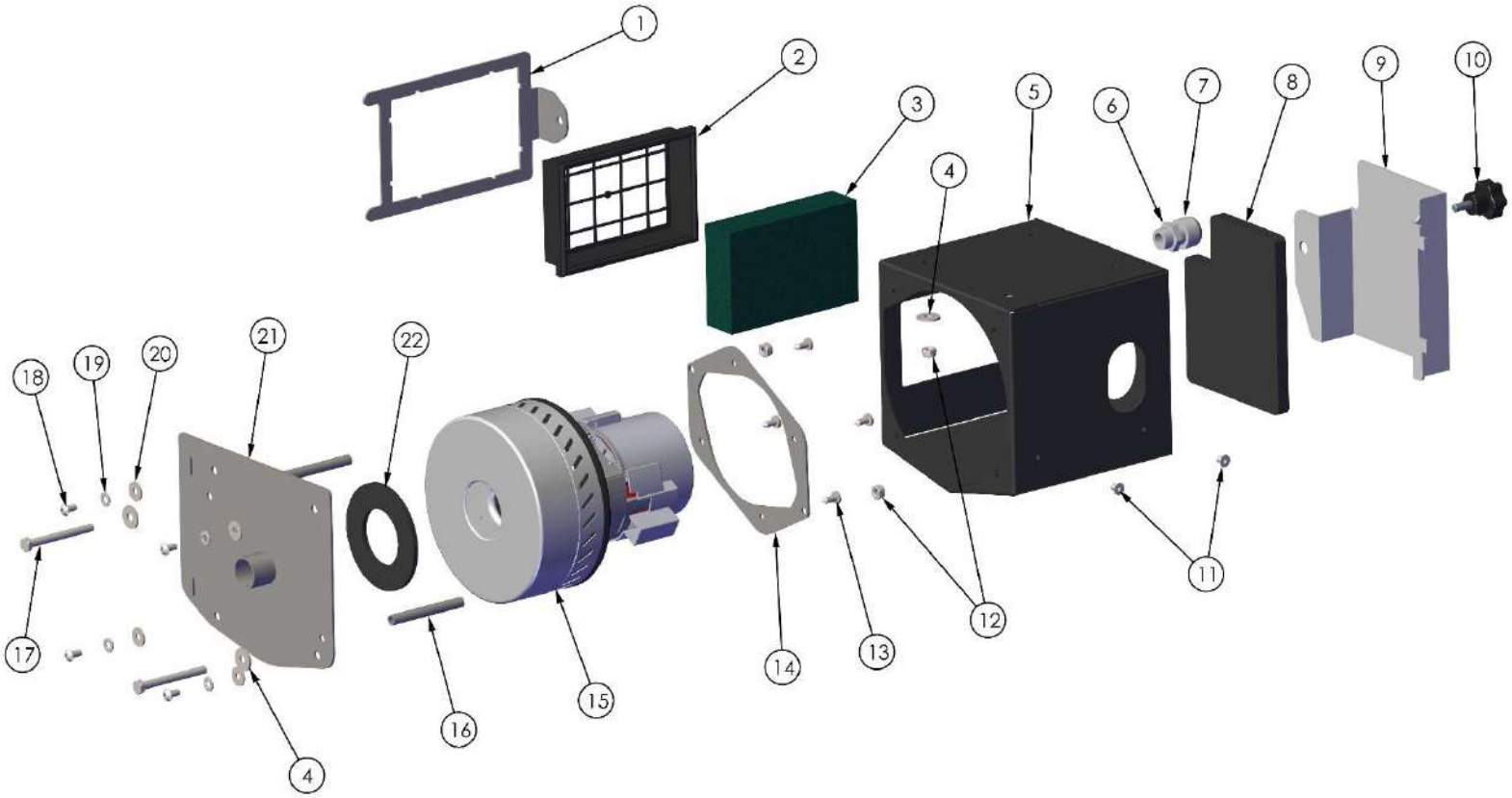

	CODICE	DESCRIZIONE / DESCRIPTION	TAV.
	GRP0154	GRUPPO MOTORE ASPIRAZIONE / SUCTION MOTOR GROUP	1

GRP0154 – GRUPPO MOTORE ASPIRAZIONE / SUCTION MOTOR GROUP				
POS.	**CODICE**	**DESCRIZIONE**	**DESCRIPTIONS**	**Q.TÀ/Q.TY**
1	**PIA0313**	PIASTRA FILTRO USCITA ARIA	AIR OUTLET FILTER PLATE	1
2	**COM0102**	CASSETTO FILTRO	FILTER DRAWER	1
3	**FIL0029**	FILTRO USCITA ARIA	AIR OUTLET FILTER	1
4	**ROS0016**	ROSETTA 6,6x18x2 UNI 6593 INOX	WASHER 6,6x18x2 UNI 6593 INOX	6
5	**SER0128.F**	CARTER MOTORE ASPIRAZIONE	INTAKE ENGINE CRANKCASE	1
6	**ELE0209**	GHIERA PER PRESSACAVO M16	RING FOR M16 CABLE GLAND	1
7	**ELE0201**	PRESSACAVO M16	M16 CABLE GLAND	1
8	**GUA0053**	MEMBRANA ACUSTICA TWIST	ACUSTIC MEMBRANE TWIST	1
9	**COS0197**	PANNELLO ACUSTICO	ACUSTIC PANEL	1
10	**COM0017**	VOLANTINO 6 LOBI M6x15	6 LOBE HANDWHEEL M6x15	1
11	**VIT0165**	VITE TSEI M5x8 UNI 5933 INOX	SCREW TSEI M5x8 UNI 5933 INOX	2
12	**DAD0011**	DADO AUTOFRENANTE M6 BASSO UNI 7474 INOX	SMALL SELF-LOCKING NUT M6 UNI 7474	6
13	**VIT0160**	VITE TESTA A CROCE AUTOFIL. 4,8X13 INOX	SELF-THREADING CROSS HEAD SCREW 4.8X13 INOX	4
14	**PIA0316**	PIASTRA FISSAGGIO MOTORE	ENGINE FIXING PLATE	1
15	**MOT0043**	MOTORE ASPIRAZIONE SILENT 36V	36V SILENT SUCTION MOTOR	1
16	**BOC0160**	DISTANZIALE MOTORE SILENT	SILENT MOTOR SPACER	2
17	**VIT0109**	VITE TE M6x90 UNI 5739 INOX	SCREW TE M6x90 UNI 5739 INOX	2
18	**VIT0161**	VITE TBEI M5x8 UNI 7380 INOX	SCREW TBEI M5x8 UNI 7380 INOX	4
19	**ROS0034**	RONDELLA SPEZZATA M5 INOX (GROVER)	GROVER M5 INOX	4
20	**ROS0015**	ROSETTA 5,5x15x1,6 UNI 6593 INOX	WASHER 5,5x15x1,6 UNI 6593 INOX	4
21	**PIA0309**	FLANGIA MOTORE ASPIRAZIONE	INTAKE MOTOR FLANGE	1
22	**GUA0027**	GUARNIZIONE MOTORE ASPIRAZIONE	INTAKE MOTOR GASKET	1

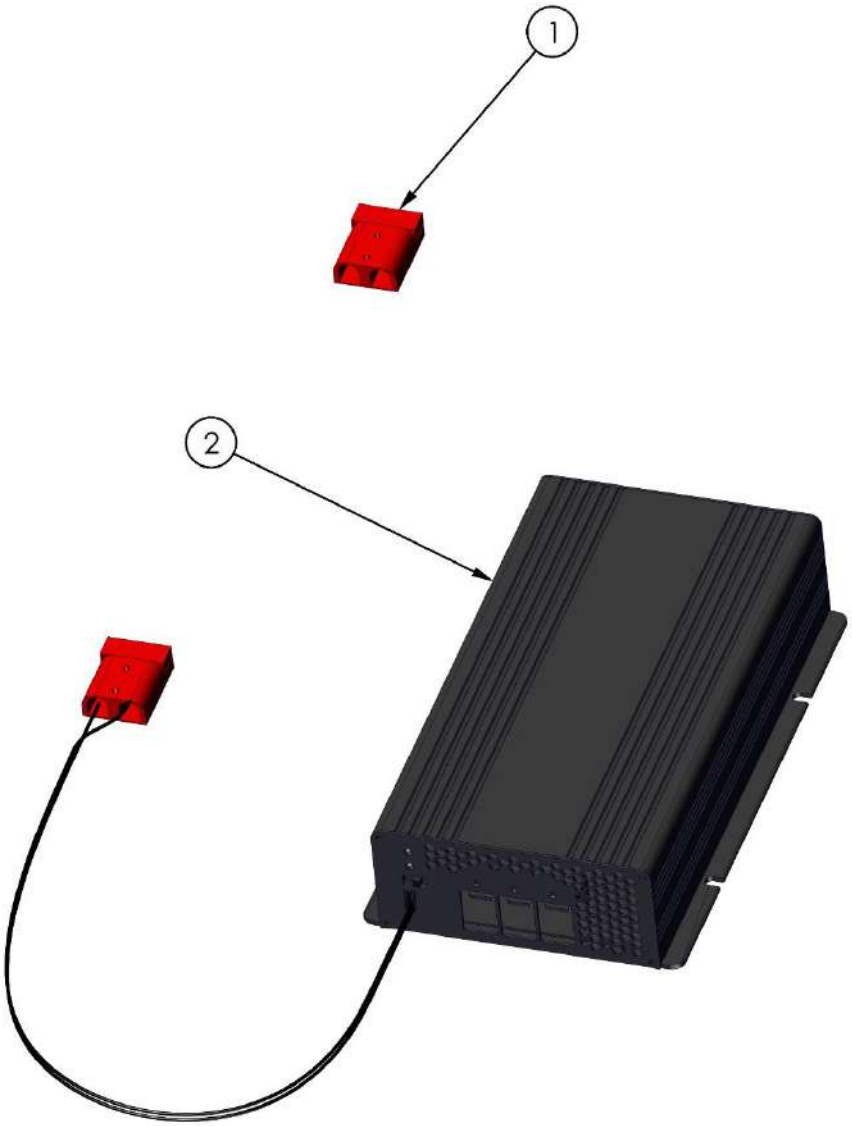

	CODICE	DESCRIZIONE / DESCRIPTION	TAV.
	GRP0155	GRUPPO ACCESSORI / ACCESSORIES GROUP	1

GRP0155 – GRUPPO ACCESSORI / ACCESSORIES GROUP				
POS.	**CODICE**	**DESCRIZIONE**	**DESCRIPTION**	**Q.TÀ/Q.TY**
1	**ELE0011**	PRESA ROSSA 50°	RED PLUG	1
2	**CRB0012**	CARICABATTERIE	BATTERY CHARGE	1

CAB0037.L

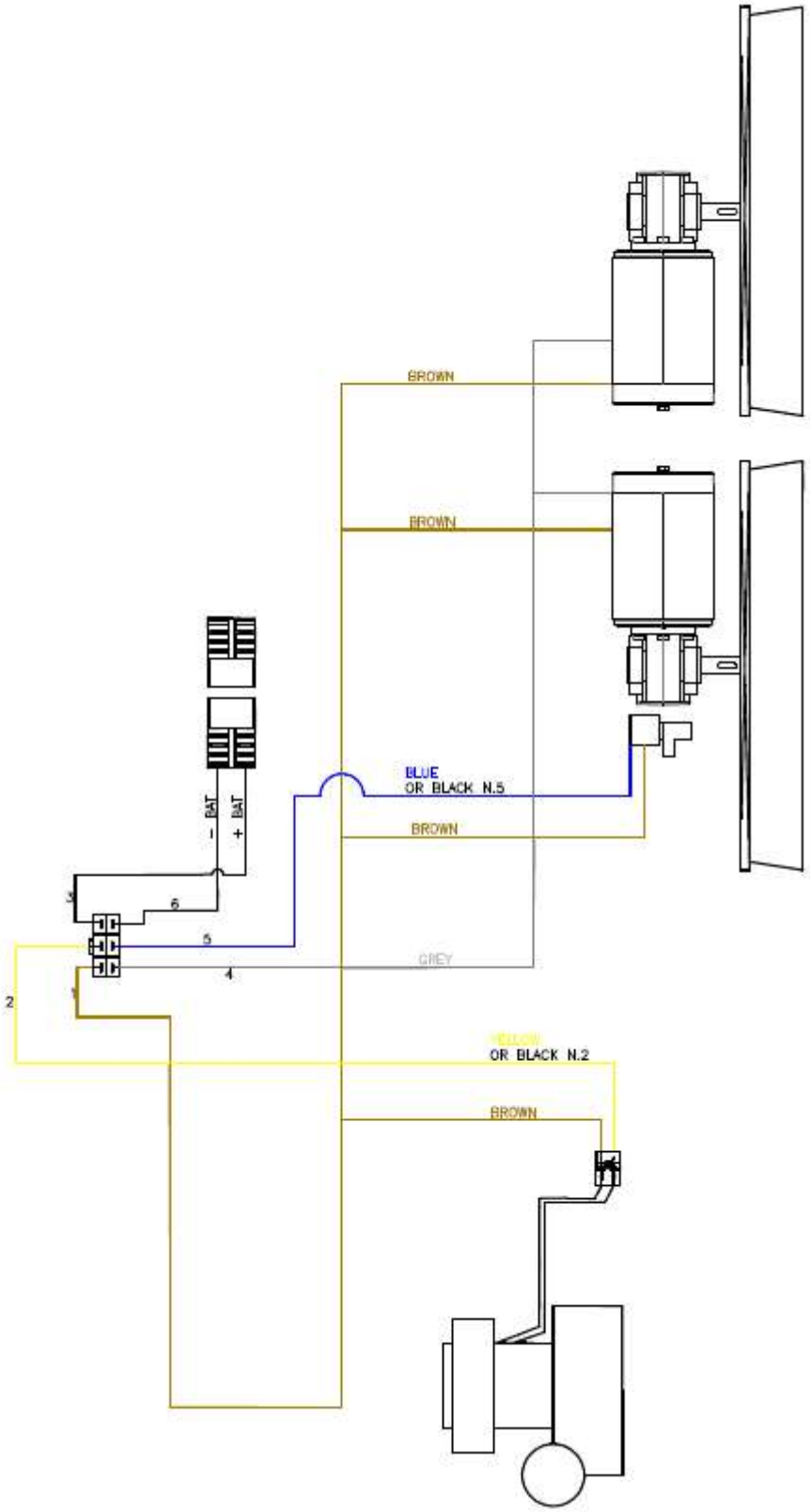
BROWN
BROWN
BLUE
OR BLACK N.5
BROWN
GREY
YELLOW
OR BLACK N.2
BROWN
- BAT
+ BAT
1
2
3
4
5
6

GRP0120/S

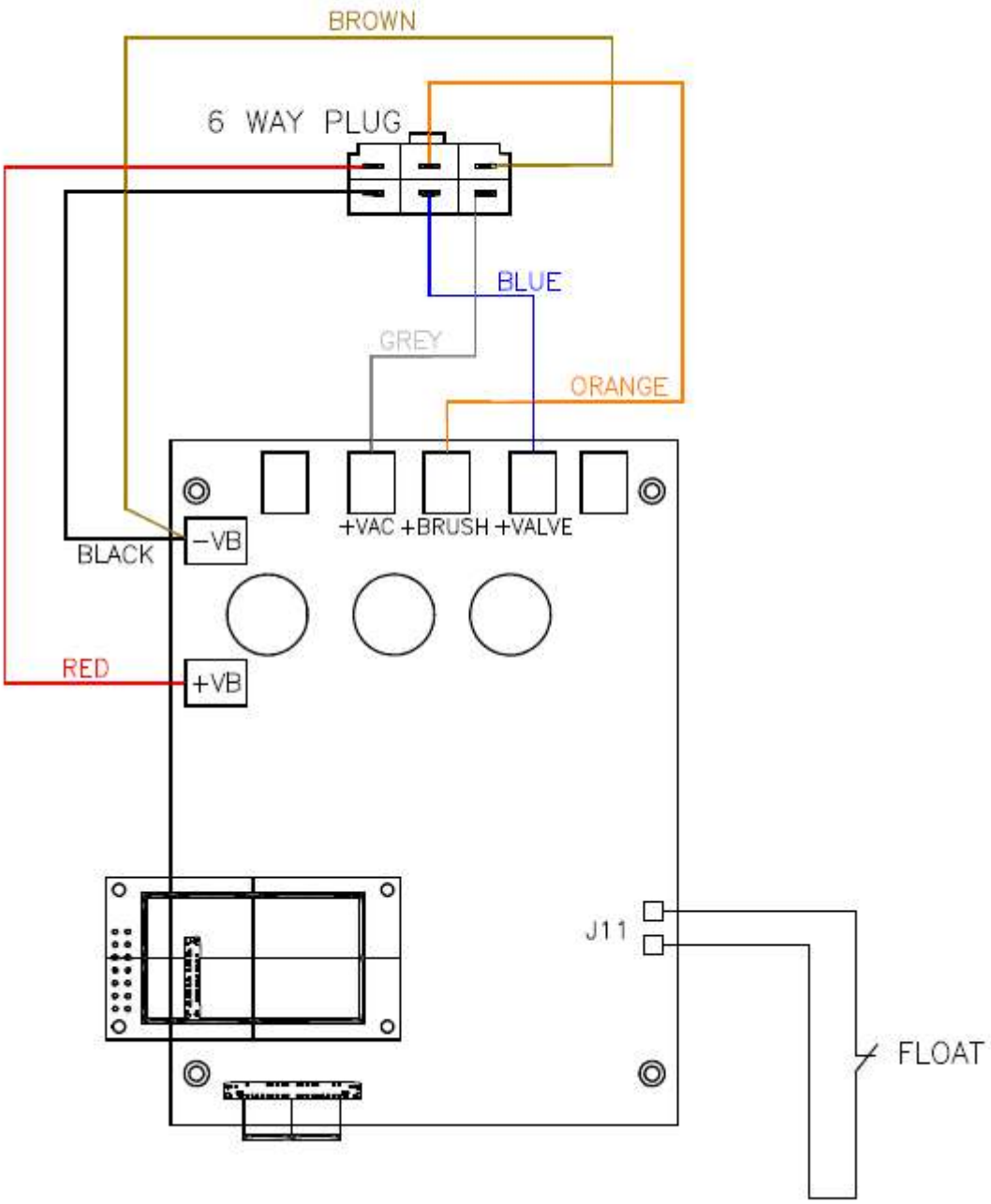
BROWN
6 WAY PLUG
BLUE
GREY
ORANGE
+VAC +BRUSH +VALVE
BLACK
-VB
RED
+VB
J11
FLOAT