4CleanPro

AUTOLAVEUSE

TWIST 50

MANUEL D'UTILISATION ET ENTRETIEN

CE

FR Instructions originales

Révision: 0.0

Sommaire

1 INFORMATIONS GÉNÉRALES 5

1.1 COORDONNÉES DU FABRICANT 5
1.2 OBJET DU MANUEL 5
1.3 TERMINOLOGIE ET LÉGENDE DES SYMBOLES 6
1.4 USAGE PRÉVU ET USAGE IMPROPRE 7
1.5 MODIFICATIONS TECHNIQUES 7
1.6 IDENTIFICATION DU PRODUIT 7

2 INFORMATIONS SUR LA SÉCURITÉ 8

2.1 RECOMMANDATIONS FONDAMENTALES 8
2.2 ASSISTANCE TECHNIQUE 11
2.3 INFORMATIONS SUR LES VIBRATIONS 11

3 INFORMATIONS SUR LA MANUTENTION 12

3.1 DIMENSIONS ET POIDS DE L'EMBALLAGE 12
3.2 LEVAGE ET TRANSPORT DE L'EMBALLAGE 12
3.3 CONTRÔLE À LA LIVRAISON 13
3.4 DÉBALLAGE 13
3.5 ASSEMBLAGE DE LA MACHINE APRÈS DÉBALLAGE 14
3.6 TRANSPORT DE LA MACHINE APRÈS UTILISATION 14

4 INFORMATIONS TECHNIQUES 15

4.1 DESCRIPTION GÉNÉRALE DES COMPOSANTS 15
4.2 TABLEAU DE COMMANDES (À PARTIR DE LA VERSION 4) 16
4.2.1 COMMANDE DE RÉGLAGE DE LA PUISSANCE D'ASPIRATION 16
4.3 DIMENSIONS ET CARACTÉRISTIQUES TECHNIQUES 17

5 UTILISATION DE LA MACHINE 18

5.1 UTILISATION DE LA MACHINE 18
5.2 RECHARGE DE LA BATTERIE 19
5.3 MONTAGE ET DÉMONTAGE DE LA BROSSE 19
5.3.1 TYPES DE BROSSE 20
5.4 DÉPLACEMENT DE LA MACHINE 22
5.5 STOCKAGE 22
5.6 BLOCAGE / DÉBLOCAGE DU SOULÈVEMENT DE LA RACLETTE DE NETTOYAGE 23
5.7 MONTAGE ET DÉMONTAGE DE LA RACLETTE DE NETTOYAGE 23
5.8 REMPLACEMENT DES LAMES EN CAOUTCHOUC DE LA RACLETTE DE NETTOYAGE 24
5.9 REMPLISSAGE ET VIDAGE DU RÉSERVOIR À SOLUTION 24
5.10 VIDANGE DU RÉSERVOIR DE RÉCUPÉRATION 26
5.11 CONDUITE DE LA MACHINE 27
5.12 PHASE DE TRAVAIL 28
5.12.1 PRÉPARATION ET MISES EN GARDE 28
5.12.2 LAVAGE DIRECT OU POUR SURFACE LÉGÈREMENT SALES 28

5.12.3 LAVAGE INDIRECT OU POUR SURFACE TRÈS SALES 28
5.12.4 OPÉRATIONS APRÈS LAVAGE 28

6 ENTRETIEN 29

6.1 RÉSERVOIRS 29
6.2 FILTRE DU RÉSERVOIR DE SOLUTION NETTOYANTE 29
6.3 TUBO DI ASPIRAZIONE 29
6.4 RACLETTE DE NETTOYAGE 30
6.5 FILTRE D'ASPIRATION / FLOTTEUR 30
6.6 ACCESSOIRES 30
6.7 CORPS DE LA MACHINE 31
6.8 INTERVALLES D'ENTRETIEN 31
6.9 OPÉRATIONS À INTERVALLES ESPACÉS 32
6.10 PIÈCES DE RECHANGE CONSEILLÉES 32

7 PROBLÈMES, CAUSES ET SOLUTIONS 33

8 ÉLIMINATION DE LA MACHINE 34

1 INFORMATIONS GÉNÉRALES

1.1 COORDONNÉES DU FABRICANT

4CLEANPRO S.r.l.
Via Mugellese, 99
50013 Campi Bisenzio (FI) - ITALY
Téléphone: +39 055 898139

Site Internet: www.4cleanpro.com

Le fabricant décline toute responsabilité en cas de dommages aux biens et/ou personnes dus à:

- Un usage impropre de la machine ou une utilisation par un personnel non autorisé ou non spécialisé pour la réalisation de certaines opérations et/ou pendant des stages de formation;
- Un usage non conforme de la machine par rapport aux normes et aux lois nationales en matière de sécurité et de prévention des accidents;
- Un blocage ou un démontage des dispositifs de protection installés;
- Une mauvaise installation et/ou un mauvais raccordement aux sources d'alimentation prévues (défauts d'alimentation);
- Une absence d'entretien préventif ou un entretien préventif insuffisant;
- L'exécution de modifications ou d'interventions non autorisées;
- L'utilisation de pièces détachées non originales ou non adaptées;
- La non observation, totale ou partielle, des instructions fournies;
- Des évènements exceptionnels.

1.2 OBJET DU MANUEL

Afin de faciliter la consultation et la relecture des sujets d'intérêt, consulter le sommaire au début du manuel.
Ce manuel a été établi par le fabricant et forme partie intégrante du produit; il doit en tant que tel être conservé avec soin pendant toute la durée de vie de la machine, jusqu'à sa démolition.
Le client doit s'assurer que les opérateurs ont lu et qu'ils connaissent le contenu du manuel afin de respecter à la lettre les instructions fournies.
Seule la constante observation des indications figurant dans ce manuel permettra d'obtenir les meilleurs résultats en termes de sécurité, de performances, d'efficacité et de durée dans le temps du produit désormais en votre possession.
La non-observation de ces consignes risque d'occasionner des dommages humains, matériels, aux surfaces nettoyées et à l'environnement, qui ne pourront en aucun cas être imputés au fabricant.

1.3 TERMINOLOGIE ET LÉGENDE DES SYMBOLES

Dans un souci de clarté et pour signaler adéquatement les différents aspects des instructions fournies, des termes et des symboles ont été utilisés, et sont définis et illustrés ci-après:

Terme	Définition
Machine	Remplace la dénomination commerciale à laquelle se rapporte ce manuel.
Opérateur	Personne qui utilise généralement la machine et qui connaît les aspects liés au fonctionnement, familiarisée avec l'utilisation des différents détergents mais non apte à effectuer des interventions sur la machine requérant des compétentes techniques spécifiques.
Technicien	Personne remplissant les conditions nécessaires (expérience, préparation technique, connaissance de la législation et des normes) permettant d'effectuer tout type d'intervention nécessaire, avec faculté de reconnaître et d'éviter d'éventuels dangers pendant l'installation, l'utilisation, la manutention et l'entretien de la machine.

Symboles et mises en garde

DANGER!
Le symbole ci-contre rappelle des informations vitales afin d'éviter de graves (ou extrêmes) conséquences sur la santé des personnes et sur l'intégrité du produit et de l'environnement d'utilisation.

ATTENTION
Le symbole ci-contre accompagne les informations qui comprennent des procédures et/ou instructions qui doivent impérativement être comprises et exécutées afin d'éviter des dommages, à l'environnement d'utilisation.

NOTE:
Le symbole ci-contre est utilisé pour souligner des informations importantes, dont la non-observation peut occasionner des dommages à la machine.

1.4 USAGE PRÉVU ET USAGE IMPROPRE

La machine objet de ce manuel (**TWIST 50**) est une autolaveuse séchante qui doit être conduite manuellement par l'opérateur et à utiliser pour le lavage et l'aspiration de liquide de sols plans, rigides, horizontaux, lisses ou modérément rugueux, uniformes et non encombrés, en environnements civils comme industriels.

DANGER!
Tout autre usage est expressément interdit!
Veuillez consulter avec attention les informations sur la sécurité figurant dans ce manuel.

L'autolaveuse distribue sur la surface à traiter une quantité de solution (réglable) d'eau et de nettoyant, pendant que les brosses éliminent la saleté au sol.
Le système d'aspiration de la machine, à l'aide d'une raclette de nettoyage de sol, permet d'essuyer parfaitement en un seul passage les liquides et la saleté tout juste éliminée par les brosses frontales.
En associant convenablement un produit de nettoyage aux différents types de brosses (ou disques abrasifs), la machine permet de s'adapter à toutes les combinaisons de types de sol et de saleté.

1.5 MODIFICATIONS TECHNIQUES

Cette machine a été conçue et réalisée conformément aux exigences essentielles pour la sécurité et la santé de l'utilisateur, prévues par les directives européennes, et présente en ce sens le marquage CE sur l'étiquette d'identification.
Les directives européennes auxquelles l'appareil est conforme sont mentionnées dans le Certificat de Conformité qui accompagne le présent manuel. Ce certificat perdra son effet si l'appareil fait l'objet de la moindre modification, non préalablement convenue avec le fabricant.
Le fabricant se réserve le droit d'apporter, sans aucun préavis, des modifications techniques au produit destinées à le mettre à niveau ou à l'améliorer sur le plan technique.
Certains détails de la machine en votre possession pourront donc différer des informations des catalogues commerciaux ou des illustrations figurant dans ce manuel, sans pour autant atteindre à la sécurité et aux informations fournies.

1.6 IDENTIFICATION DU PRODUIT

S'assurer que la machine est bien pourvue d'une plaquette portant le numéro de série et le marquage CE.
Dans le cas contraire, informer le revendeur au plus tôt.

La plaque signalétique fournit les informations ci-après:

- Identification du fabricant
- Marquage CE
- Référence du modèle
- Numéro de série (matricule)
- Puissance nominale générale
- Année de fabrication

2 INFORMATIONS SUR LA SÉCURITÉ

2.1 RECOMMANDATIONS FONDAMENTALES

NOTE:
Lire avec attention le manuel d'utilisation avant de procéder aux opérations de démarrage, utilisation, entretien, entretien ordinaire, ou à toute autre intervention sur la machine.

ATTENTION
Respecter strictement toutes les spécifications qui figurent dans ce manuel et dans les manuels des batteries et des chargeurs de batteries (en particulier les spécifications d'attention et de danger).
Le fabricant décline toute responsabilité en cas de dommages aux personnes ou aux biens dus à la non-observation de ces spécifications.

NOTE:
Avant d'utiliser la machine, s'assurer que chaque composant est positionné correctement.

ATTENTION
La machine doit être utilisée uniquement par un personnel formé en ce sens, ayant démontré ses compétences et expressément chargé de l'utilisation. Afin d'éviter une utilisation non autorisée, la machine doit être conservée à l'arrêt en un lieu non accessible aux personnes étrangères au service.
L'utilisation de la machine est interdite aux mineurs.
Cette machine doit être exclusivement utilisée aux fins prévues. Évaluer le type de bâtiment dans lequel elle doit fonctionner, et respecter scrupuleusement les normes et les conditions de sécurité en vigueur localement.

DANGER!
Ne pas utiliser la machine en lieu mal éclairés, en atmosphères explosibles, en présence de saleté nocive pour la santé (poussières, gaz, etc.), sur des routes ou des passages publics et à l'extérieur en général.

ATTENTION
Le champ de température prévu pour l'utilisation de la machine s'étend de +4°C à +35°C ; ranger la machine à l'arrêt en un lieu sec et non corrosif, d'une température de 10°C à 50°C. Le champ d'humidité prévu pour la machine, en toute condition, s'étend de 30% à 95%.

DANGER!
Ne jamais utiliser ou aspirer de liquides, gaz, poussières sèches, acides et solvants (ex. diluants pour peintures, acétone, etc.), même diluées, inflammables ou explosifs (ex. essence, huile combustible, etc.) ; ne jamais aspirer d'objets en feu ou incandescents.

ATTENTION
Ne pas utiliser la machine sur des pentes ou des rampes de plus de 2 %. Sur de petites pentes, ne pas utiliser la machine en mode transversal ; la manœuvrer toujours avec précaution et ne pas changer de direction. Lors du transport sur rampes ou pentes plus fortes, faire preuve de la plus grande attention pour éviter les retournements et/ou les accélérations incontrôlées. Utiliser uniquement la vitesse la plus basse ! Toujours emprunter les rampes et/ou les marches exclusivement avec la partie brosse et raclette de nettoyage soulevée.
Ne JAMAIS stationner la machine en pente.

NOTE:
La machine ne doit jamais être laissée sans surveillance ou abandonnée sans avoir d'abord pris la précaution de veiller à ce qu'aucun mouvement accidentel ne puisse se produire, et sans l'avoir débranchée de l'alimentation électrique.

DANGER!
Lors de l'utilisation, prendre garde aux tierces personnes, en particulier aux enfants se trouvant sur les lieux d'utilisation.

ATTENTION
Ne pas utiliser la machine pour le transport de personnes/objets ou pour tracter des objets Ne pas tracter la machine. N.B.

NOTE:
Ne pas utiliser la machine en tant que plan d'appui, pour aucun poids et pour aucun motif
Ne pas obstruer les ouvertures d'aération et d'élimination de la chaleur.

ATTENTION
Ne pas retirer, modifier ou contourner les dispositifs de sécurité.
Toujours utiliser les protections individuelles pour la sécurité de l'opérateur (aussi bien lors de l'utilisation que lors de l'entretien de la machine) :

- **tablier ou salopette de protection**
- **chaussures antidérapantes et imperméables**
- **gants en caoutchouc**
- **lunettes et protections auditives**
- **masques pour la protection des voies respiratoires.**

Avant de commencer à travailler, ôter les bijoux, montres, cravates et autres accessoires risquant de provoquer de graves accidents.
Ne jamais mettre les mais entre les parties en mouvement

NOTE:
Ne pas utiliser de détergents différents des produits indiqués et respecter les spécifications figurant dans les fiches de sécurité
Il est recommandé de conserver les détergents hors de portée des enfants et, en cas de contact avec les yeux, de laver immédiatement et abondamment à l'eau ; en cas d'ingestion, consulter immédiatement un médecin
S'assurer que les prises de courant pour l'alimentation du chargeur de batteries sont opportunément mises à la terre et protégées par des disjoncteurs.

DANGER!
Ne pas poser d'outils sur les batteries : risque de court-circuit et d'explosion.
En présence de champs magnétiques particulièrement élevés, évaluer l'effort sur le système électronique de contrôle.
Ne jamais laver la machine au jet d'eau.

NOTE:
Les liquides récupérés contiennent des détergents, des désinfectants, de l'eau, de la matière organique et inorganique récupérée lors des phases de travail: ceux-ci doivent être éliminés conformément aux textes de loi en vigueur en la matière.

NOTE:
Avant toute utilisation, contrôler la machine; contrôler notamment que le câble de chargement de la batterie et le connecteur sont en bon état et fonctionnent sans danger.
Dans le cas contraire, n'utiliser la machine en aucun cas avant la réparation par un technicien autorisé.

NOTE:
Éteindre immédiatement le moteur d'aspiration en cas de constatation de fuites de mousse ou de liquide.
Ne pas utiliser la machine sur des sols en textile comme les tapis, moquettes, etc.
L'utilisation de cires, détergents moussants ou les dispersions le long des tuyaux peuvent provoquer des problèmes graves sur la machine ou obstruer ces mêmes tuyaux.

ATTENTION
En cas de panne et/ou de mauvais fonctionnement de la machine, l'éteindre immédiatement (en la débranchant du réseau d'alimentation électrique ou des batteries) et ne pas la trafiquer.
S'adresser à un centre d'assistance technique du fabricant.

2.2 ASSISTANCE TECHNIQUE

DANGER!
Toutes les opérations d'entretien ou de remplacement des accessoires doivent être effectuées dans des lieux correctement éclairés et uniquement après avoir débranché la machine de l'alimentation électrique en débranchant le connecteur de la batterie.

NOTE:
Ne confier les interventions, quel qu'en soit le type, sur le système électrique et toutes les opérations d'entretien et de réparation (en particulier celles qui ne sont pas clairement décrites dans ce manuel) qu'à un personnel spécialisé et expérimenté dans le domaine et connaissant parfaitement les normes de sécurité fondamentales.
Seule l'utilisation d'accessoires et de PIÈCES DE RECHANGE ORIGINALES fournies uniquement par le fabricant est autorisée, puisqu'ils sont les seuls qui offrent la certitude de pouvoir faire fonctionner l'appareil de façon sûre et sans problèmes.
Ne pas utiliser de pièces démontées sur d'autres machines ou d'autres kits en tant que pièces de rechange.
Ne pas attendre que les composants soient complètement usés; remplacer un composant au bon moment est synonyme de meilleur fonctionnement de la machine et, en même temps, d'économie puisque d'autres dommages sont évités.

Le Fabricant met à disposition son service d'Assistance Technique pour résoudre tout problème lié à l'utilisation et à l'entretien de la machine.
Les éventuelles demandes d'intervention doivent être formulées après une analyse approfondie des problèmes et de leurs causes.
En cas de demandes écrites, veuillez indiquer dans le message:

- Le modèle de la machine
- Le numéro de série
- Le détail des problèmes constatés
- Les contrôles effectués
- Les réglages effectués et leurs effets
- Toute autre information jugée utile

Adresser les demandes au fabricant, à l'adresse électronique ci-après: info@4cleanpro.com

2.3 INFORMATIONS SUR LES VIBRATIONS

Les conditions d'essai dans lesquelles les mesures de vibrations ont été effectuées sont conformes aux dispositions des normes et directives européennes en vigueur et sont décrites en détail dans le rapport technique correspondant détenu par le Constructeur.
La valeur journalière (8 heures) d'exposition aux vibrations transmises au système main-bras est inférieure à 2,5 m/s2.
Cette valeur ne peut être utilisée qu'à titre de valeur de comparaison et n'est pas adaptée pour déterminer des niveaux réels qui dépendent des conditions et de l'environnement d'utilisation.

3 INFORMATIONS SUR LA MANUTENTION

3.1 DIMENSIONS ET POIDS DE L'EMBALLAGE

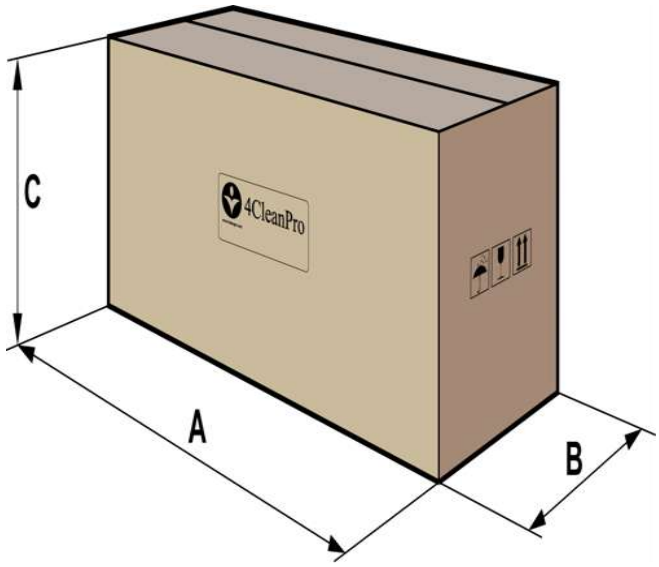

Poids:	64 kg
Volume:	0,43 m3
A	720 mm
B	575 mm
C	1030 mm

3.2 LEVAGE ET TRANSPORT DE L'EMBALLAGE

ATTENTION
Pendant toutes les opérations de levage ou de transport, s'assurer d'avoir solidement fixé la machine emballée, afin d'éviter les basculements ou les chutes accidentelles.

Les opérations de chargement et déchargement des camions doivent être effectuées en bonnes conditions d'éclairage.
La machine emballée doit être déplacée avec des moyens adéquats, en prenant garde à ne pas endommager/heurter aucune partie de l'emballage, à ne pas le retourner et à faire preuve de l'attention nécessaire lors de la dépose au sol.

Symboles figurant sur l'emballage	
	Fragile, manipuler avec précaution Indique que le contenu de l'emballage est fragile et qu'il doit être manipulé avec une extrême précaution.
	Craint l'humidité Indique que l'emballage doit être conservé en un lieu sec.
	Haut. Indique la position verticale correcte de l'emballage.

3.3 CONTRÔLE À LA LIVRAISON

Au moment de la livraison de la marchandise (machine, batterie ou chargeur de batterie) par le transporteur, vérifier soigneusement l'état de l'emballage et de son contenu. Si ce dernier a été endommagé, le faire constater au transporter et se réserver, par écrit (sélectionner sur le document la mention «réserves»), la possibilité de présenter une demande de dédommagement, avant d'accepter la marchandise.
Le contenu de l'emballage, après ouverture, est le suivant:

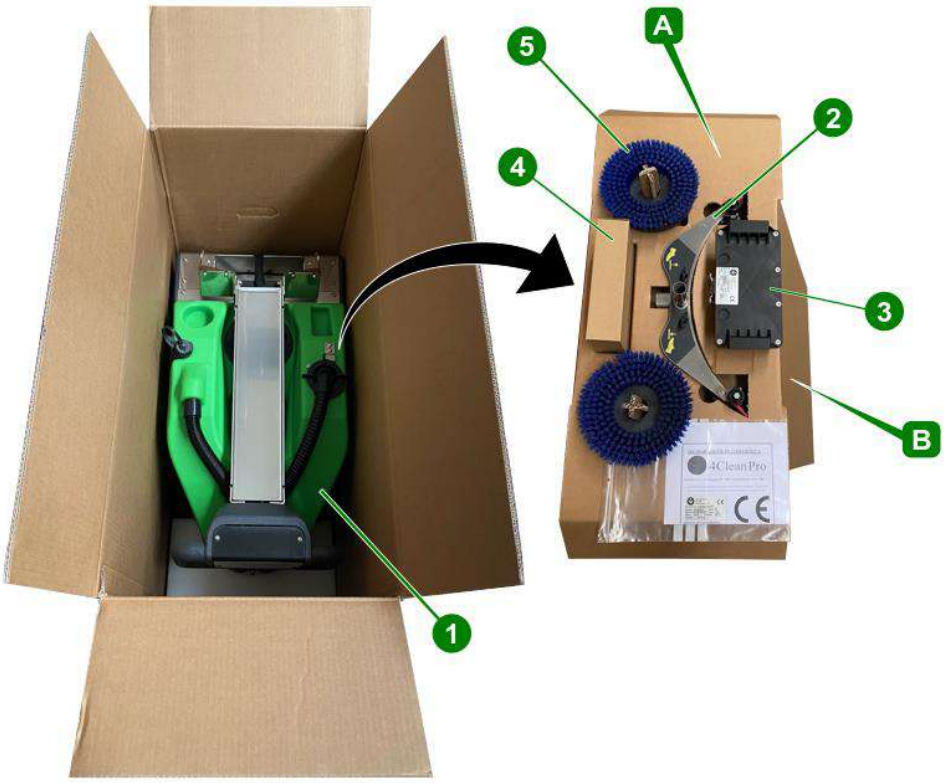

1	Autolaveuse
2	Raclette de nettoyage
3	Pile
4	Chargeur batterie
5	Brosses

3.4 DÉBALLAGE

Pour le déballage procéder dans l'ordre suivant:

1) Retirer les accessoires et leur carton de logement **(A)**;
2) Retirer la forme supérieure **(B)**;
3) Saisir la machine par la poignée et la mettre en position verticale;
4) Extraire la machine de l'emballage.

NOTE:
Il est conseillé de conserver tous les éléments d'emballage qui pourraient être utiles pour protéger la machine et les accessoires lors d'un transport ultérieur en un lieu différent ou dans des centres d'assistance agréés.
Les emballages peuvent autrement être éliminés conformément aux textes de loi en vigueur en la matière.

3.5 ASSEMBLAGE DE LA MACHINE APRÈS DÉBALLAGE

DANGER!
Toutes les opérations décrites ci-après doivent être effectuées dans des lieux correctement éclairés et uniquement avec la machine dépourvue de batterie.

Après avoir déballé la machine, les opérations d'assemblage ci-après doivent être effectuées (consulter les paragraphes correspondants du **Chapitre 5** pour une description détaillée de ces procédures) :

1) Monter les brosses.
2) Monter la raclette de nettoyage et vérifier qu'elle est bien fixée et assemblée au tuyau d'aspiration.
3) Effectuer un cycle complet de recharge.
4) Positionner la batterie dans son logement et brancher le connecteur.

3.6 TRANSPORT DE LA MACHINE APRÈS UTILISATION

Pour rendre le transport de la machine sur les véhicules plus facile et plus pratique, vider complètement le réservoir de solution (voir paragraphe 5.9 page 26) et le réservoir de récupération (voir paragraphe 5.10 page 26).
Ce faisant, on évite tout déversement possible de liquide pendant le transport, augmentant ainsi la légèreté et aider au levage de la machine.

4 INFORMATIONS TECHNIQUES

4.1 DESCRIPTION GÉNÉRALE DES COMPOSANTS

1	Bouton marche-arrêt ON/OFF
2	Témoin lumineux d'alimentation
3	Bouton Brosse / Brosse + Eau
4	Bouton Aspiration
5	Tableau de bord
6	Tube de poignée
7	Batterie
8	Tuyau d'échappement
9	Réservoir de solution
10	Roues de mouvement
11	Raclette
12	Pinceaux
13	Platine
14	Fin de course de rotation de la plaque
15	Indicateur de niveau d'eau
16	Filtre du réservoir de solution
17	Réserve de récupération
18	Tuyau d'aspiration
19	Flottant
20	Tuyau d'arrivée d'eau sale
21	Levier de déverrouillage/verrouillage de la poignée
22	Moteur d'aspiration
23	Filtre à eau
24	Chargeur de batterie

4.2 TABLEAU DE COMMANDES (À PARTIR DE LA VERSION 4)

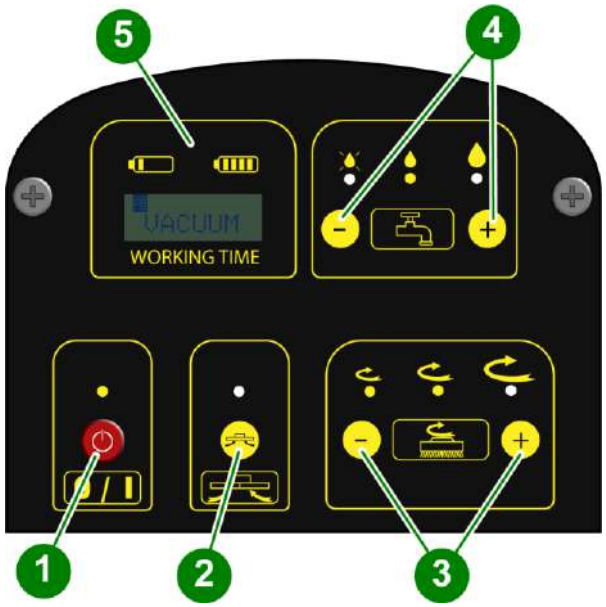

N	FONCTION	DESCRIPTION
1	ON/OFF	Mise sous tension ou hors tension générale de la machine
2	Aspiration	Active ou désactive la fonction d'aspiration
3	Réglage de la vitesse des brosses	Lorsqu'on appuie sur les boutons + ou –, on augmente ou on diminue la vitesse des brosses
4	Réglage solution	Lorsqu'on appuie sur les boutons + ou –, on augmente ou on diminue le volume du détergent
5	Afficheur indicateur de charge de la batterie	L'afficheur indique le niveau de charge de la batterie

4.2.1 COMMANDE DE RÉGLAGE DE LA PUISSANCE D'ASPIRATION

Lorsqu'on appuie pendant 5 secondes simultanément sur les touches **(1)** et **(2)**, l'afficheur **(5)** indique le mot “VACUM”, sous les secteurs d'indication de la charge de la batterie.
Lorsqu'on appuie sur les boutons **(3)**, on peut augmenter ou diminuer la puissance d'aspiration de la machine ; ce réglage est signalé sur l'afficheur **(5)**.
Pour mémoriser le niveau de puissance sélectionné, agir sur le bouton général **(1)**, en mettant la machine hors tension.
En phase de mise sous tension au moyen du bouton **(1)**, l'afficheur **(5)** indique l'étalonnage d'aspiration mémorisé.

4.3 DIMENSIONS ET CARACTÉRISTIQUES TECHNIQUES

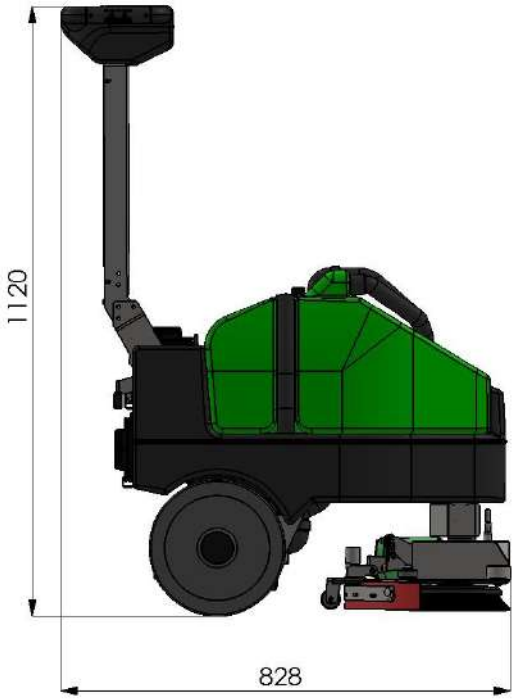

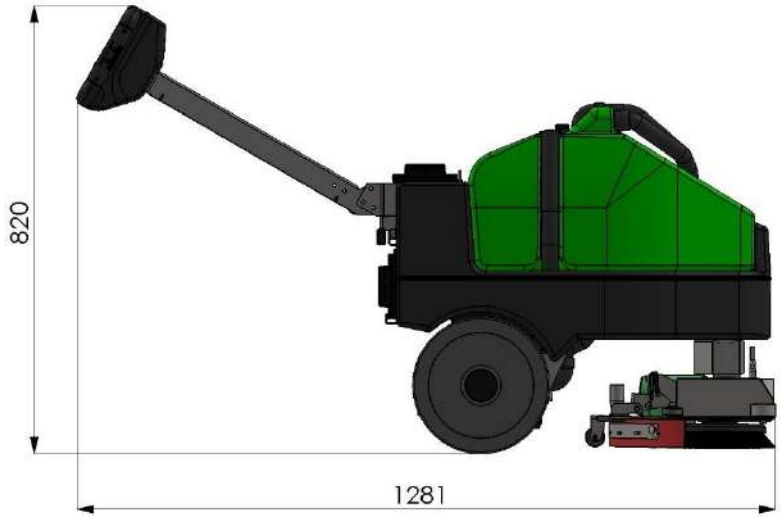

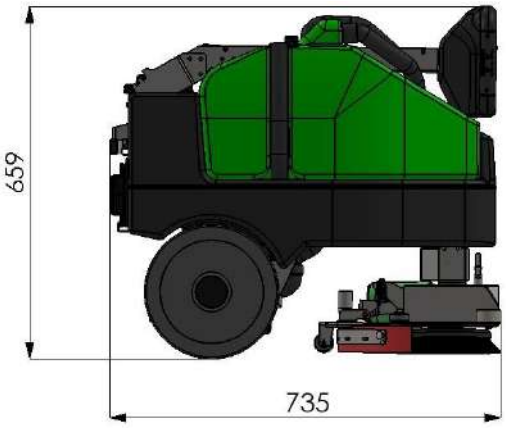

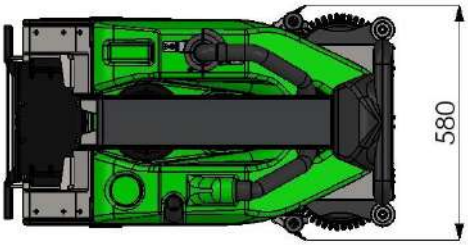

Description	UM	Valeur
Alimentation	V	36
Rendement	m^2/h	1500
Piste nettoyage	mm	500
Largeur raclette de nettoyage	mm	550
Diamètre brosse	mm	2 x 250
Vitesse brosse	rpm	210
Pression au sol	Kg	28
Puissance brosses	W	2 x 36/120
Puissance aspiration	W	36/350
Capacité solution/récupération	lt	18/20
Niveau sonore	db	66

Les cotes sont indiquées en millimètres.

5 UTILISATION DE LA MACHINE

5.1 UTILISATION DE LA MACHINE

DANGER!
Toutes les opérations d'entretien ou de remplacement des accessoires doivent être effectuées dans des lieux correctement éclairés et uniquement après avoir débranché la machine de l'alimentation électrique en débranchant le connecteur de la batterie.

ATTENTION
Avant de commencer à travailler, revêtir des chaussures antidérapantes, des gants et tout autre équipement de protection individuelle indiqué par le fournisseur du détergent utilisé ou nécessaire pour le lieu d'utilisation.

NOTE:
Effectuer les opérations ci-dessous avant de commencer à travailler (consulter les paragraphes suivants pour une description détaillée de ces procédures).

1) Monter les brosses ou les disques d'entraînement (avec le disque abrasif) adapté(e)s à la surface et le travail à réaliser. (Voir le tableau pag. 19)
2) Monter la raclette de nettoyage, vérifier qu'elle est correctement fixée, raccordée au tuyau d'aspiration et avec les lames de séchage non usées excessivement.
3) Remplir le réservoir de solution d'eau propre et de détergent non moussant à une concentration adéquate (à l'aide du récipient gradué fourni). (N.20 pag.15)
4) Vérifier le niveau de charge de la batterie et la charger si nécessaire.

NOTE:
Dans un souci de sécurité, il est conseillé de se familiariser avec les mouvements de la machine en effectuant des essais sur une surface étendue et sans obstacles.

Pour obtenir les meilleurs résultats en termes de propreté et de durée de l'équipement, respecter quelques procédures simples mais essentielles :

- Identifier la zone de travail, en éloignant les possibles obstacles gênants ; si la surface est très étendue, opérer par zones rectangulaires contiguës et parallèles les unes aux autres.
- Choisir une trajectoire de travail rectiligne et commencer à travailler dans la zone la plus éloignée pour éviter de passer sur des zones déjà nettoyées.

5.2 RECHARGE DE LA BATTERIE

1) Brancher le câble de rallonge de la batterie **(1)** sur la broche du chargeur **(2)**.
2) Brancher le chargeur à une prise de courant et laisser charger jusqu'à ce que le témoin rouge sur le chargeur **(2)** reste allumé.
3) Quand le témoin vert situé sur le chargeur **(2)** s'allume, la batterie est complètement chargée.
4) Débrancher de la broche du chargeur **(2)** le câble de rallonge de la batterie **(1)**.

5.3 MONTAGE ET DÉMONTAGE DE LA BROSSE

ATTENTION
Toujours travailler avec les brosses ou les disques d'entraînement avec disque abrasif parfaitement installés sur la machine.

Procédure de montage:

1) Verrouillez la poignée à l'aide du levier de verrouillage approprié en position verticale. (N.21 page 15)
2) Saisissez le guidon et, en le faisant levier, soulevez la partie avant de la machine en poussant vers le bas **(A)** en effectuant une rotation.
3) Insérez **(B)** les brosses dans les broches appropriées et appuyez sur **(C)** à fond.

Pour le démontage, suivre la procédure décrite au point 3 en sens inverse.

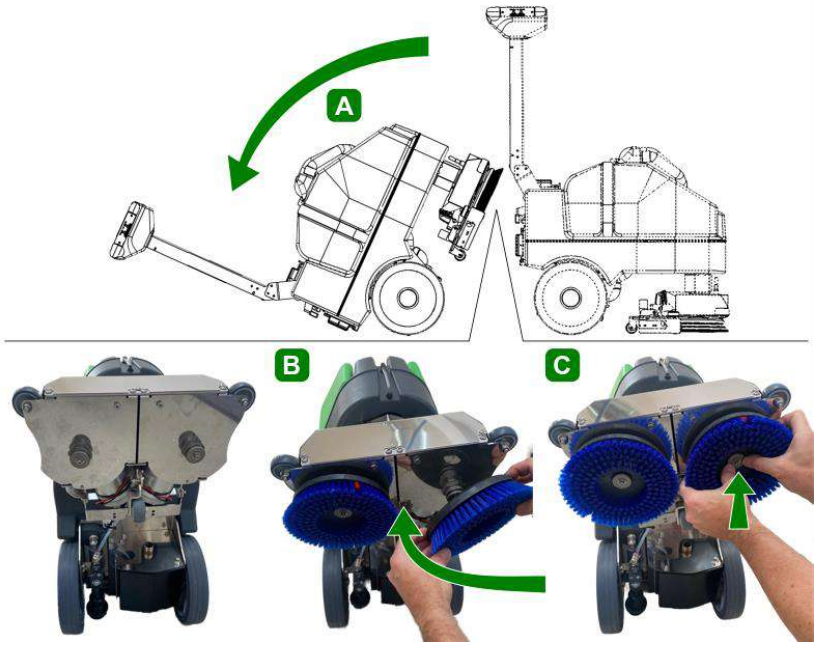

NOTE:
Pour le montage/démontage du disque d'entraînement, suivre la même procédure.

ATTENTION
REMPLACER les brosses/disques abrasifs avant que la longueur des soies de la brosse ou l'épaisseur des disques abrasifs se réduise à moins de 1 cm.
L'utilisation avec la brosse trop usée ou avec le disque abrasif trop mince peut endommager la machine et le sol.
Contrôler à intervalles réguliers l'état d'usure de ces composants avant de commencer à travailler.

5.3.1 TYPES DE BROSSE

La machine est livrée avec 2 brosses PPL. Différents types de brosses sont disponibles sur demande, différenciés selon les caractéristiques, la composition et l'abrasivité, selon le type de sol ou le but de l'utilisation spécifique.

N	Image	Nom de la brosse	Description
1		**BROSSE PPL 06**	Peut être utilisée pour le lavage de surfaces dures comme le béton, le carrelage, le klinker, le porphyre, etc.
2		**DISQUE D'ENTRAÎNEMENT**	Revêtement en Velcro et d'un disque en mousse (pad, voir la tab. pag. 20). L'abrasivité de la mousse peut varier en fonction de la couleur : du blanc (très douce) au noir (très abrasive). Utiliser le type de mousse en fonction du type de sol, par exemple : · parquet: disque blanc ou jaune; · PVC - coloris bleu ou rouge; · Béton ou décirage - marron ou noir.
3		**BROSSE P.E.S.**	Composée de fibres de différents diamètres de soies (0,1 à 0,6 mm). Peut aussi être utilisée sans détergent sur des surfaces traitées ou sur du bois. Grâce à son mélange de soies, elle peut aussi être utilisée uniquement pour lustrer les sols traités.
4		**BROSSE TYNEX**	Formée de fibres de carbone, elle peut être utilisée uniquement pour les nettoyages difficiles, par exemple sur des carreaux de cuisines industrielles, d'ateliers de production avec machines-outils, fonderies, etc. Associée à un détergent adapté, elle peut aussi être utilisée pour éliminer les boues ou les couches de saleté d'origine calcaire, végétale ou animale (graisse). **Attention:** la brosse Tynex **NE DOIT PAS être utilisée sur les sols tendres** (comme le parquet, le marbre, le PVC, etc.).

N	Image	Nom de la brosse	Description
1		**DISQUE BLEU**	NETTOYAGE LÉGER Nettoyage léger et lavage au moyen d'un vaporisateur.
2		**DISQUE VERT**	NETTOYAGE INTERMÉDIAIRE Disque pour éliminer les couches superficielles de cire et pour préparer le sol pour le traitement suivant. Utilisation par voie humide.
3		**DISQUE MARRON**	NETTOYAGE ÉNERGIQUE Disque agressif pour le raclage par voie humide ou à sec, avec des agents décirants. Prépare le sol pour la prochaine application de cire. Résiste aux acides.
4		**DISQUE NOIR**	NETTOYAGE EN PROFONDEUR Pour le raclage par voie humide d'épaisses couches de cire. Élimine l'ancienne finition ainsi que les bavures de béton.
5		**DISQUE BLANC**	FINITION ET POLISSAGE Indiqué pour finir les sols traités et réaliser des polissages brillants. Utilisation à sec ou par voie légèrement humide.
6		**DISQUE ROUGE**	POLISSAGE SPRAY Pour un usage fréquent sur des sols relativement propres. Nettoie également à sec et polit en éliminant les traces.
7		**DISQUE BEIGE**	POLISSAGE Pour un polissage léger et l'entretien de tous les types de sol. Utilisation à sec.
8		**DISQUE MICROFIBRE**	POUR TOUTES LES SURFACES Vaste gamme de disques abrasifs en microfibre.

5.4 DÉPLACEMENT DE LA MACHINE

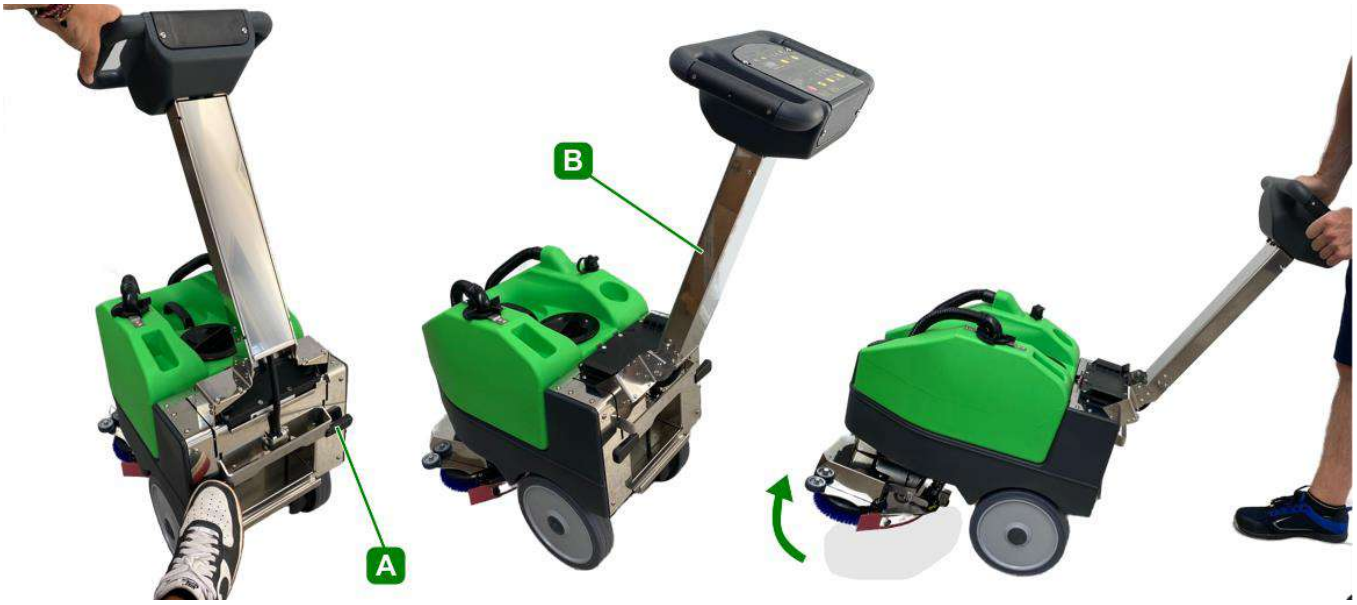

Avec la machine éteinte, abaissez le levier avant « A », en trouvant la position la plus appropriée pour la poignée « B ». Dans cette phase, il est possible de déplacer la machine en faisant levier sur la poignée et en soulevant le plateau avec les brosses.

ATTENTION
Assurez-vous que le bouchon du réservoir de récupération est bien fermé, l'inclinaison de la machine pourrait provoquer une fuite de liquide du réservoir lui-même.

5.5 STOCKAGE

Pour ranger la machine, abaissez le levier de verrouillage/déverrouillage de la poignée ; placer la poignée en position verticale et incliner la machine en plaçant le réservoir de solution au sol ; comme lors du montage ou du démontage des balais (paragraphe 5.3). Maintenez-le dans cette position ou extrayez les brosses et remettez la machine en position de travail, puis fermez la poignée en position 0 (horizontale).

ATTENTION
Ne pas stocker la machine en la posant au sol sur les brosses car le poids de cette dernière risquerait d'en déformer les soies et d'en réduire les performances.

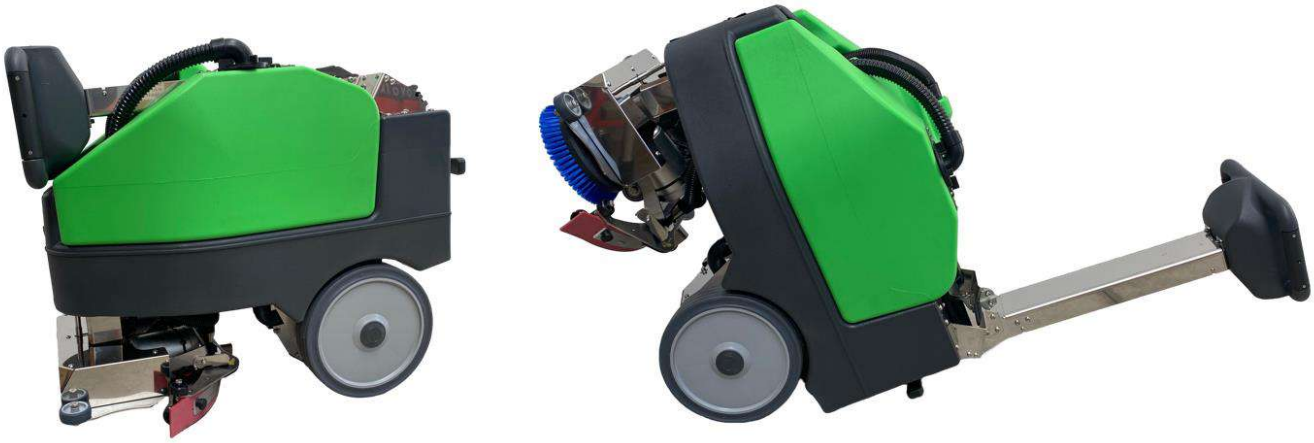

5.6 BLOCAGE / DÉBLOCAGE DU SOULÈVEMENT DE LA RACLETTE DE NETTOYAGE

Faites pivoter légèrement la plaque pour faciliter l'accès. Soulever la raclette du sol depuis la plaque **(1)** active la butée à pression **(2)** qui permet à la raclette de rester surélevée du sol. Pour ramener la raclette au sol, appuyez avec le pied vers le bas pour la libérer de la butée **(2)**.

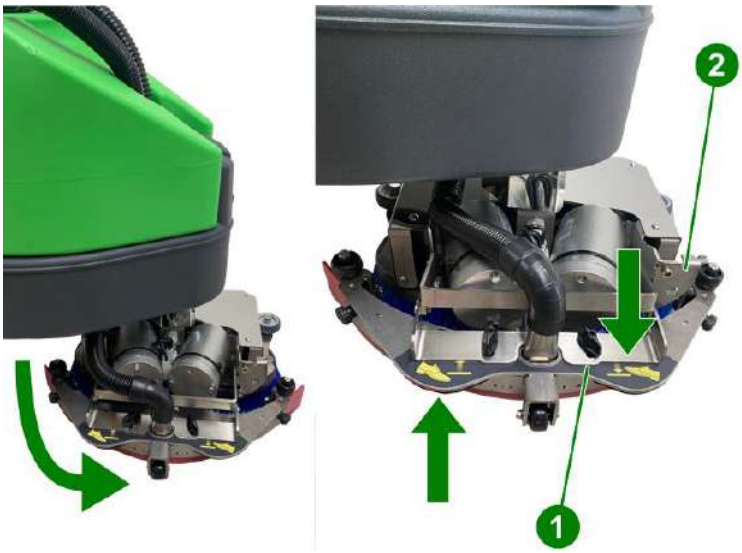

5.7 MONTAGE ET DÉMONTAGE DE LA RACLETTE DE NETTOYAGE

Procédure de montage:

1) Positionner le support **(1)** de la raclette de nettoyage en position haute **(A)**
2) Insérer la raclette de nettoyage **(2)** dans les trous **(X)** situés dans le support **(1)**.
3) Serrer fermement les molettes **(3)** pour fixer la raclette de nettoyage **(2)** au support **(1)**.
4) Insérer le tuyau d'aspiration **(4)** dans le manchon **(5)**.

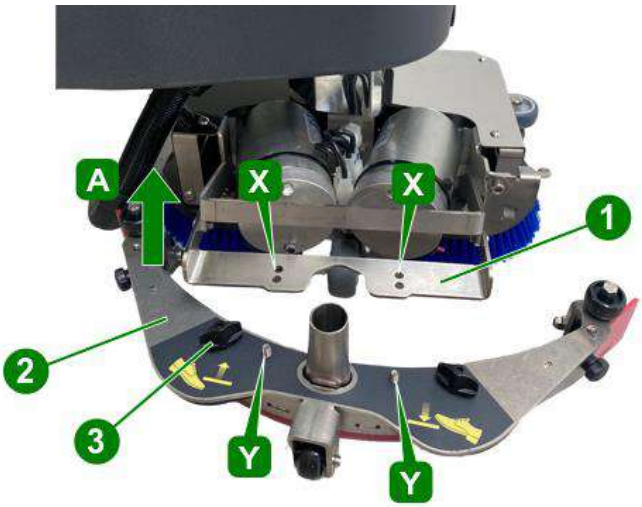

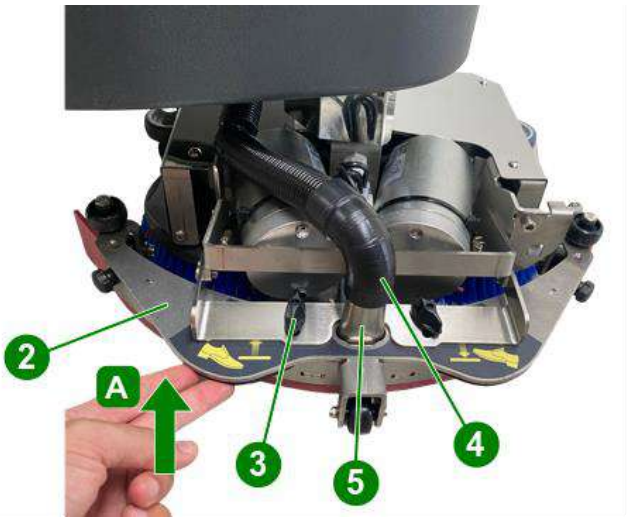

Procédure de démontage:

1) Positionner le support **(1)** de la raclette de nettoyage en position haute **(A)**
2) Séparer le tuyau d'aspiration **(4)** du manchon **(5)**.
3) Dévisser les molettes **(3)** de fixation de la raclette de nettoyage **(2)** au support **(1)**.
4) Retirer la raclette de nettoyage **(2)**.

5.8 REMPLACEMENT DES LAMES EN CAOUTCHOUC DE LA RACLETTE DE NETTOYAGE

1) Démonter la raclette de nettoyage **(A)** de son support (voir paragraphe précédent).
2) Dévisser complètement les molettes postérieures **(1)** et extraire les axes **(2)**.
3) Retirer les lamelles de blocage **(3-7)** des lames **(4-6)** de la raclette de nettoyage.
4) Retirer les lames en caoutchouc **(4-6)** du corps **(5)** de la raclette de nettoyage en les tirant par une extrémité.
5) Pour remplacer les lames en caoutchouc, répéter la procédure en sens inverse en commençant par la lame antérieure **(6)**.
6) Encastrer les ouvertures rectangulaires qui se trouvent sur les lames dans les logements situés sur le corps **(5)** de la raclette de nettoyage.
7) Repositionner les lames **(4-6)** et les lamelles de blocage **(3-7)**.
8) Insérer les axes **(2)** et fixer le tout avec les molettes **(1)**.

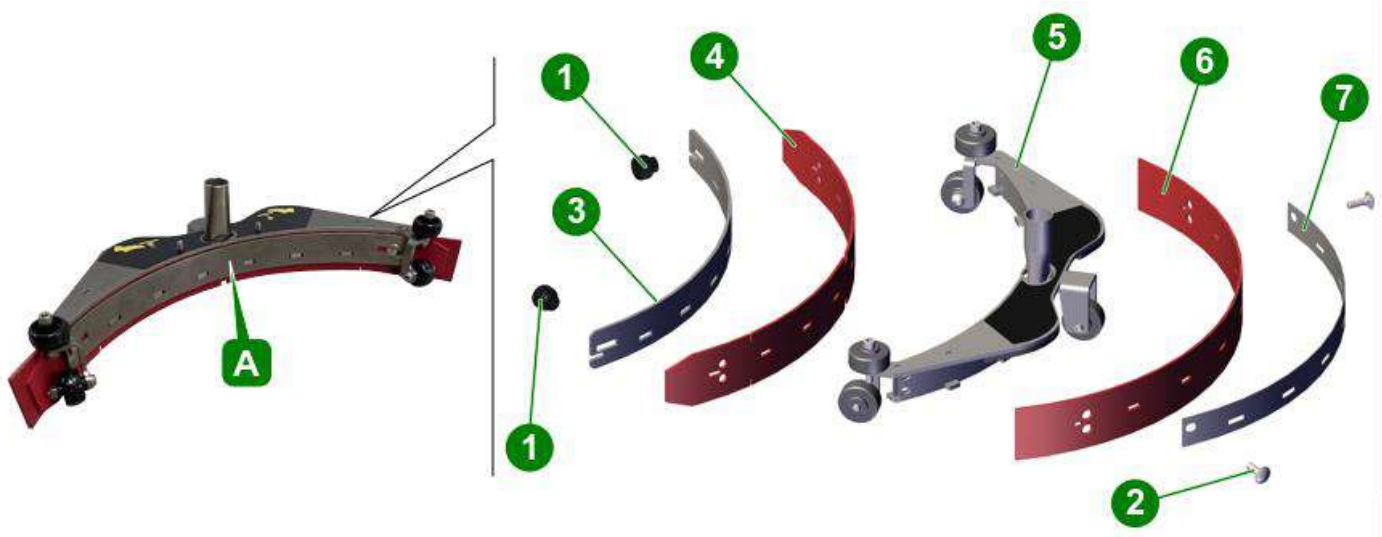

ATTENTION
La lame en caoutchouc antérieure est différente de la postérieure par la présence de découpes pour le passage de l'eau.
Les bandes sont identiques.

5.9 REMPLISSAGE ET VIDAGE DU RÉSERVOIR À SOLUTION

NOTE:
La température de l'eau ou du détergent introduit ne doit pas dépasser 50°C.
A chaque remplissage du réservoir à solution, toujours vider le réservoir de récupération.

ATTENTION
Utiliser exclusivement des produits adaptés au sol et à la saleté à éliminer.

Procédure de remplissag:

1) Ne retirez pas le filtre de chargement **(1)**.
2) Verser la quantité requise de produit chimique dans le réservoir, en tenant compte de la quantité en pourcentage (%) du fournisseur, en se référant à la capacité du réservoir plein indiquée dans la fiche produit.
3) Utilisez un tuyau en caoutchouc directement du robinet d'eau (toujours sans retirer le filtre).
4) Vérifier le niveau de remplissage du réservoir à l'aide de l'indicateur de niveau **(2)** positionné à l'avant de la machine.

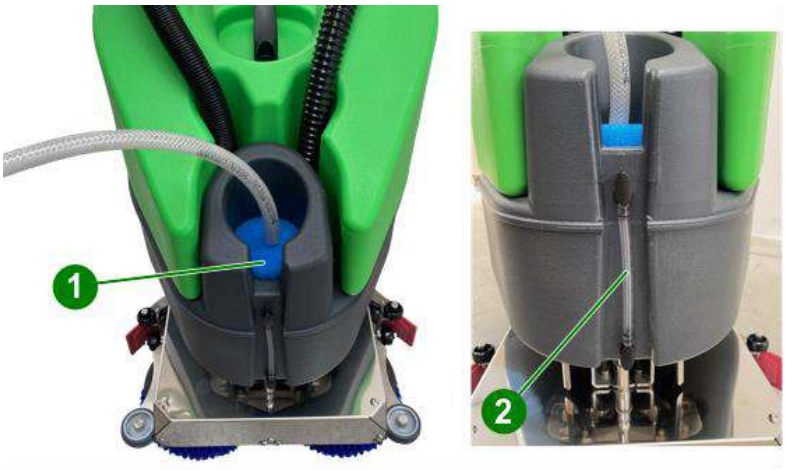

ATTENTION
Toujours utiliser des détergents non moussants (mousse contrôlée)
L'utilisation d'autres produits chimiques (comme l'hypochlorite de sodium, les oxydants, solvants ou hydrocarbures) peut endommager ou détruire la machine.

La machine a été conçue pour une utilisation avec des nettoyants non moussants et biodégradables, spécifiques pour autolaveuses.
Respecter les consignes de sécurité spécifiées au paragraphe correspondant et sur l'emballage du détergent.

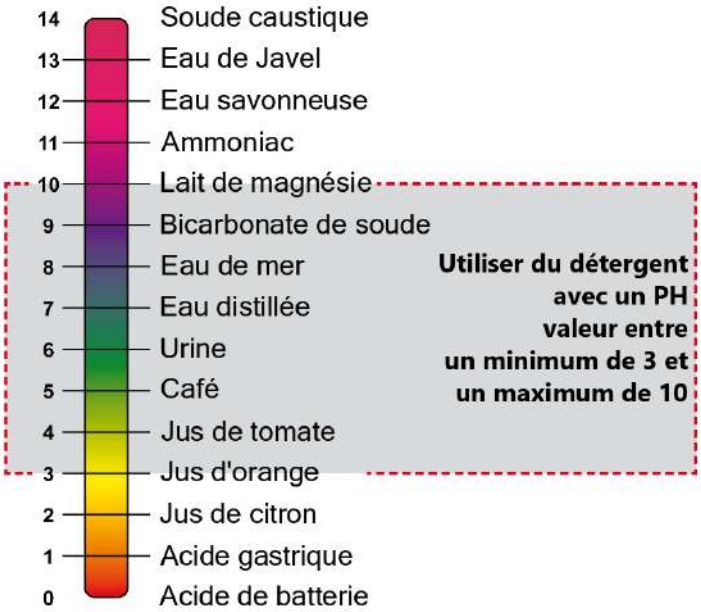

NOTE:
Pour une liste complète des détergents indiqués disponibles, contacter le fabricant de la machine.

Procédure de vidage:

1) Vérifiez que le robinet **(1)** est ouvert.
2) Dévissez le bouchon de vidange **(2)**, situé dans la zone inférieure du réservoir.
3) Retirez l'élément filtrant **(3)** et attendez que le réservoir soit complètement vide.
4) Revissez fermement le bouchon de vidange **(2)**.

ATTENTION
Dès que le bouchon de vidange est dévissé, le liquide s'écoule immédiatement.

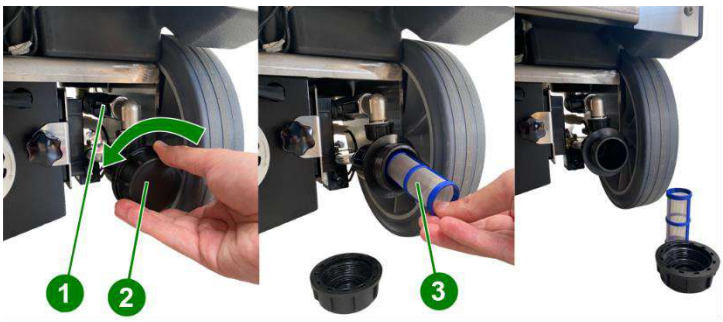

5.10 VIDANGE DU RÉSERVOIR DE RÉCUPÉRATION

1) Déplacer la machine dans un lieu adapté pour le vidange de l'eau sale, de préférence à proximité d'un écoulement à l'égout (**respecter les règles nationales pour l'élimination des eaux usées**).
2) Extraire le tuyau flexible **(1)** de son logement.
3) Laisser s'écouler l'eau récupérée dans l'égout jusqu'à ce que le réservoir soit complètement vide **(2)**.
4) Insérez le tuyau flexible **(1)** dans son logement.
5) Retirez les tubes **(3)** et **(4)** de leurs logements.
6) Retirez le réservoir **(2)**.
7) Dévissez le top cap **(5)** du réservoir.
8) Procéder au nettoyage ou à l'élimination des eaux de récupération résiduelles dans le réservoir.
9) Revissez fermement le top cap **(5)**.
10) Repositionner correctement le réservoir **(2)**.
11) Insérez les tubes **(3)** et **(4)** dans leurs logements.

5.11 CONDUITE DE LA MACHINE

1) Contrôler que les boutons du tableau de commandes sont éteints:
   - Tableau B: voyants éteints
2) Amenez la raclette en position basse.
3) Soulevez la poignée **(4)** pour le mode travail.
4) Abaissez le levier de déverrouillage **(5)** pour régler la poignée dans la position la plus appropriée.
5) Mettre la machine sous tension à l'aide du bouton ON/OFF **(1)** (la LED **(6)** s'allume).
6) Démarrez les brosses et la distribution de la solution (eau + détergent) à l'aide du bouton **(2)**.
7) Activez l'aspiration à l'aide du bouton **(3)**.
8) Laver le sol en procédant lentement en avant et même en arrière, en laissant tourner la plaque **(7)** dans les deux sens jusqu'à atteindre son fin de course **(8)**; accompagnant l'avancement de la machine donné par le mouvement des brosses en fonctionnement.
9) Possibilité de passer et de nettoyer sous les tables, cette dernière augmente en inclinant la poignée **(4)** vers sa position la plus basse.

ATTENTION
N'oubliez pas de soulever la raclette avant de reculer pour éviter une panne de la raclette.
(Sauf si le plateau est tourné à 180°)

NOTE:
La machine est équipée d'un système de sécurité qui bloque le moteur, en évitant sa surcharge en cas de pression répétée et à intervalles rapprochés du bouton ON/OFF.
Pour rétablir le fonctionnement normal, la machine doit être redémarrée.

5.12 PHASE DE TRAVAIL

5.12.1 PRÉPARATION ET MISES EN GARDE

Débarrasser la surface à traiter (avec des appareils adaptés de type aspirateurs, balayeuses, etc.) de tout résidu solide libre. Sans cette opération préalable, la saleté solide risque de gêner le fonctionnement correct de la raclette de nettoyage, en empêchant le séchage parfait.
Cette machine doit être conduite exclusivement par un personnel formé.

ATTENTION
Ne pas obstruer le passage de l'air dans la grille du ventilateur de refroidissement du moteur.

5.12.2 LAVAGE DIRECT OU POUR SURFACE LÉGÈREMENT SALES

Lavage et séchage en un seul passage
Préparer la machine et l'utiliser de la façon décrite au paragraphe 5.1.

NOTE:
L'utilisation de la machine sans solution nettoyage risque d'endommager le sol.

5.12.3 LAVAGE INDIRECT OU POUR SURFACE TRÈS SALES

Lavage et séchages en plusieurs passages
Préparer la machine de la façon décrite au paragraphe 5.1.

Première opération:
Effectuer le lavage de la façon décrite au paragraphe 5.1 sans toutefois procéder au séchage du sol.
Laisser agir la solution nettoyante sur la saleté, conformément au mode d'emploi du détergent utilisé.

Deuxième opération:
Procéder de la façon décrite au paragraphe précédent pour effectuer aussi le séchage du sol.

NOTE:
L'utilisation de la machine sans solution nettoyage risque d'endommager le sol.

5.12.4 OPÉRATIONS APRÈS LAVAGE

1) Stopper la distribution du détergent.
2) Après avoir essuyé complètement de la surface les éventuelles légères traces d'eau, attendre quelques secondes puis soulever la raclette de nettoyante et arrêter le moteur d'aspiration.
3) Se diriger vers un point approprié pour le vidage des réservoirs.
4) Vider et nettoyer les réservoirs 5.9 et 5.10).
5) Éteindre la machine avec le bouton ON/OFF.
6) Bloquer la poignée avec le levier de blocage.
7) Si nécessaire, recharger la batterie.

6 ENTRETIEN

DANGER!
Toutes les opérations d'entretien ou de remplacement des accessoires doivent être effectuées dans des lieux correctement éclairés et uniquement après avoir débranché la machine de l'alimentation électrique en débranchant le connecteur de la batterie.

NOTE:
Confier les interventions sur le système électrique et toutes les opérations d'entretien et de réparation (en particulier celles qui ne sont pas clairement décrites dans ce manuel) uniquement à un personnel spécialisé et expérimenté dans le domaine et connaissant parfaitement les normes de sécurité fondamentales.
La régularité de l'entretien sur la machine, en suivant soigneusement les indications du fabricant, garantit un meilleur rendement et une plus longue durée de vie de la machine.

6.1 RÉSERVOIRS

Vidanger les deux réservoirs de la façon décrites aux paragraphes correspondants 5.9 et 5.10.
Éliminer la saleté solide en remplissant et en vidant les réservoirs sur qu'à élimination totale de la saleté.
Utiliser pour l'opération un tuyau de lavage ou équivalent et laver uniquement l'intérieur du réservoir..

ATTENTION
Une eau à plus de 50°C, un nettoyeur à haute pression ou des jets trop violents peuvent endommager les réservoirs et la machine.
Laver les bouchons des réservoirs ouverts (uniquement avec la machine à l'arrêt), de manière à ce qu'ils puissant sécher et éviter ainsi la formation de mauvaises odeurs.

6.2 FILTRE DU RÉSERVOIR DE SOLUTION NETTOYANTE

1) Pour nettoyer le filtre de solution de nettoyage, retirez le capuchon **(1)** et l'élément filtrant **(2)**.
2) Après les avoir nettoyés, réinsérez l'élément filtrant **(2)** dans son logement et revissez le capuchon **(1)**.

6.3 TUBO DI ASPIRAZIONE

1) Séparer le tuyau d'aspiration **(1)** de la raclette de nettoyage **(2)**.
2) Le tuyau **(1)** peut alors être lavé et débouché.
3) Le nettoyage terminé, enfiler solidement le tuyau **(1)** sur le corps de la raclette de nettoyage **(2)**.

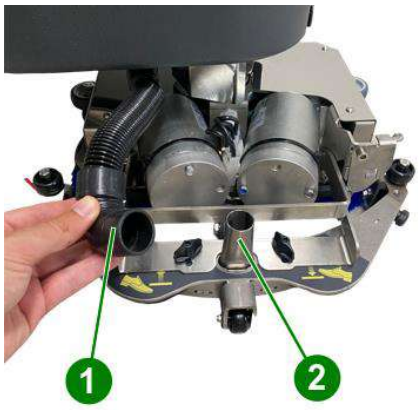

6.4 RACLETTE DE NETTOYAGE

ATTENTION
Ne pas manipuler la raclette de nettoyage à mains nues, revêtir des gants et des vêtements de protection appropriés pour l'opération.

Détacher la raclette de nettoyage de la machine et la nettoyer sous l'eau avec une éponge ou une brosse.
Contrôler l'efficacité et l'usure des lames en caoutchouc en contact avec le sol.
Ces lames ont la fonction de racler la pellicule de détergent et d'eau sur le sol et d'isoler la partie de surface pour obtenir la dépression maximale du moteur d'aspiration: le séchage opéré par la machine est ainsi parfait.
En opérant continuellement de cette façon, l'arête vive de la lame a tendance à s'arrondir ou à se détériorer, en compromettant le séchage parfait; les lames de la raclette doivent donc être changées fréquemment.
Si nécessaire, tourner les lames pour user les autres arêtes vives ou en monter des neuves (voir paragraphe 5.8).

6.5 FILTRE D'ASPIRATION / FLOTTEUR

1) Faites pivoter le support du flotteur **(1)** des plaques de verrouillage **(3)**.
2) Extraire le support **(1)** et le flotteur/filtre **(2)** du réservoir.
3) Extraire le flotteur/filtre **(2)** de son siège et le nettoyer sous l'eau courante.
4) Après le nettoyage, remettre le flotteur/filtre **(2)** dans son logement.
5) Repositionnez le tout correctement dans le réservoir.

6.6 ACCESSOIRES

Retirer et nettoyer les brosses ou les disques d'entraînement (voir paragraphe 5.3).
S'assurer de la planéité de travail des brosses (contrôler si une usure irrégulière s'est produite sur les brosses ou sur les disques abrasifs).

ATTENTION
Contrôler soigneusement que des corps étrangers, comme des pièces métalliques, vis, copeaux ou cordes ou équivalents, ne se sont pas coincés pour évite d'endommager le sol et la machine

NOTE:
Utiliser uniquement des accessoires suggérés par le fabricant.
L'utilisation de produits non conformes peut compromettre la sécurité et endommager la machine.

6.7 CORPS DE LA MACHINE

Pour nettoyer le corps extérieur de la machine, utiliser une éponge ou un chiffon humide, en s'aidant si nécessaire d'une brosse souple pour éliminer la saleté tenace.
La surface antichoc de la machine est rugueuse pour que les rayures occasionnées pendant l'utilisation soient moins visibles ; cette solution ne facilitant cependant pas l'élimination de taches sur la surface.

ATTENTION
L'utilisation d'appareils à vapeur, de tuyaux d'eau courante ou de nettoyeurs à haute pression est interdite.

6.8 INTERVALLES D'ENTRETIEN

NOTE:
Pour toutes les opérations décrites dans cette section, veuillez consulter les instructions et les mises en garde détaillées dans les paragraphes correspondants.

Les intervalles à respecter pour l'entretien ordinaire sont déterminés par le nombre de cycles complets de vidange de la machine.
La machine ayant une autonomie d'environ 1 heure, chaque cycle est considéré comme 1 heure de travail.

Cycles	Type d'opération
1	Nettoyage de la raclette de nettoyage (voir paragraphe 5.7)
5	Nettoyage du filtre électrovanne (voir paragraphe 6.2).
	Nettoyage du filtre d'aspiration (voir paragraphe 6.5).
10	Nettoyer avec un chiffon humide ou une éponge abrasive la plaque inférieur **(1)** et surtout les buses de l'eau propre **(2)**.
50	Tournez les lames de la raclette en caoutchouc.

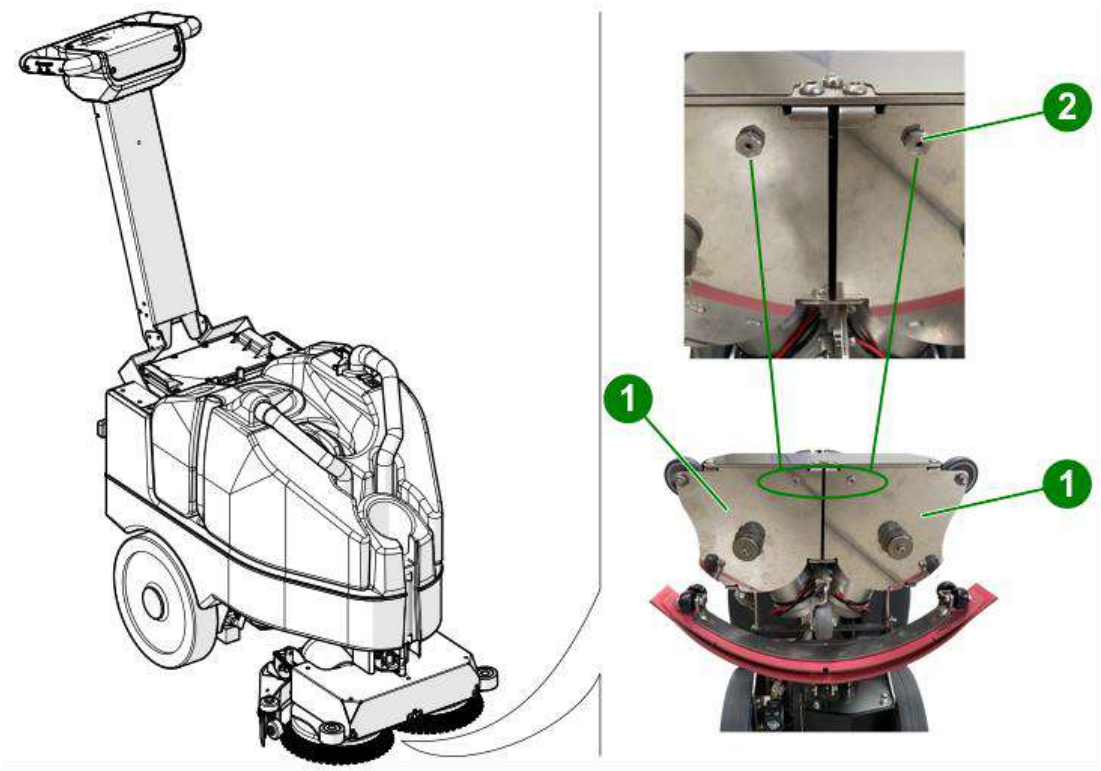

6.9 OPÉRATIONS À INTERVALLES ESPACÉS

Bien que la machine ait été construite avec rigueur et soit conforme aux essais de qualité les plus sévères, les composants électriques et mécaniques sont inévitablement sujets à l'usure et au vieillissement après de longues périodes d'utilisation.
Pour opérer en toute sécurité et sans problèmes, il est conseillé de faire contrôler soigneusement **chaque année** votre machine par un centre d'assistance technique agréé par le fabricant (ou par un spécialiste du secteur compétent et connaissant toutes les consignes de sécurité fondamentales figurant dans ce manuel).
Les interventions de ce type pourront être nécessaires plus souvent si la machine opère en situations particulières et/ou n'a pas été correctement entretenue.

6.10 PIÈCES DE RECHANGE CONSEILLÉES

Pour toujours obtenir les meilleures performances de votre machine, il est conseillé de toujours disposer du matériel consommable le plus courant et de programmer correctement les opérations d'entretien ordinaires et extraordinaires.
Pour la liste des pièces de rechange, veuillez consulter votre revendeur.

7 PROBLÈMES, CAUSES ET SOLUTIONS

ATTENTION
Le contenu de ce chapitre n'est pas exhaustif, mais veut fournir des informations sur les problèmes les plus courants pour aider l'utilisateur dans la recherche de pannes.
Les indications de la partie SOLUTIONS du tableau ci-après N'AUTORISENT PAS des interventions qui risquent de compromettre la sécurité.

Pour obtenir des détails sur le type d'action à entreprendre, veuillez en tout cas consulter les paragraphes correspondants de ce manuel.

PROBLÈME	CAUSE	SOLUTIONS
La machine ne s'allume pas	Batterie déchargée	Contrôler le branchement de la batterie. Contrôler le niveau de charge de la batterie. Remplacer la batterie.
La brosse ne tourne pas	Batterie déchargée	Contrôler le branchement de la batterie. Contrôler le niveau de charge de la batterie. Remplacer la batterie.
	Cartes électroniques en veille	Éteindre et rallumer la machine
Le moteur d'aspiration ne demarre pas	Batterie déchargée	Contrôler le branchement de la batterie. Contrôler le niveau de charge de la batterie. Remplacer la batterie.
	Cartes électroniques en veille	Éteindre et rallumer la machine
L'aspiration n'aspire pas d'eau	Tuyau d'aspiration et/ou filtre encrassé(s)	Nettoyer le tuyau d'aspiration et/ou le filtre
L'eau ne descend pas sur les brosses	Le réservoir d'eau est vide ou le filtre intérieur est encrassé	Démonter le bouchon d'évacuation du réservoir et nettoyer le filtre.
ERR 6 MOT	Erreur de seuil actuel	Problème de moteur, éteignez et rallumez la machine. Débranchez et rebranchez la batterie.
ERR 2 SPZ	Erreur de pinceaux d'arrêt	Problème de moteur de brosse, éteignez et rallumez la machine. Débranchez et rebranchez la batterie.
ERR 1 ASP	Erreur d'arrêt de l'aspiration	Problème de moteur d'aspiration, éteindre et rallumer la machine. Débranchez et rebranchez la batterie.
ERR 3 TMP	Température maximale	Température maximale du moteur, éteindre et rallumer la machine. Si nécessaire, laissez-le refroidir.

8 ÉLIMINATION DE LA MACHINE

Une fois arrivée en fin de vie, la machine nécessite une élimination particulière de ses composants qui est indiquée dans la liste suivante:

- Composants en polyéthylène ► Réservé au broyage et séparation des polluants.
- Composants ABS ► Réservé au broyage et séparation des polluants.
- Composants en acier inoxydable ► Récupération directe dans les usines métallurgiques, mise en réserve pour l'élimination des substances étrangères.
- Composants en aluminium ► Valorisation directe dans les usines métallurgiques, mise en réserve pour l'élimination des corps étrangers par granulation.
- Composants ferreux galvanisés ► Récupération directe dans les usines métallurgiques, mise en réserve pour l'élimination des substances étrangères.
- Composants ferreux peints ► Récupération directe dans les usines métallurgiques, mise en réserve pour l'élimination des substances étrangères.
- Câblage et similaire ► Réservé aux traitements mécaniques pour l'élimination de l'enrobage, le broyage et la granulation du caoutchouc, la granulation de la fraction métallique pour la valorisation dans l'industrie métallurgique.
- Composants à base de caoutchouc ► Valorisation dans l'industrie du caoutchouc pour les composés compatibles, valorisation dans la production de bitume, mis en réserve pour l'élimination des corps étrangers par granulation.
- Emballages en bois ► Stockage des déchets de bois pour obtenir des matières premières.
- Emballage en papier ► Réutilisation directe dans l'industrie papetière ou mise en réserve pour la production de matière première secondaire pour l'industrie papetière.
- Moteurs ► Démontage pour séparation des composants réutilisables.
- Cartes électroniques ► Démontage pour séparation des composants réutilisables.
- Piles ► Ils constituent le seul composant de la machine constitué de matières dangereuses. Nous vous recommandons donc de vous en débarrasser en le rapportant à un centre spécialisé.