4CleanPro

SCHROBMACHINE

MIRA ERGO 40

INSTRUCTIE -EN ONDERHOUDSHANDLEIDING

CE

NL	Vertaling van de oorspronkelijke gebruiksaanwijzing

Herziening: 4.0

Overzicht

1 ALGEMENE INFORMATIE 5

1.1 IDENTIFICATIEGEGEVENS VAN DE FABRIKANT 5
1.2 TOEPASSINGSGEBIED VAN DEZE HANDLEIDING 5
1.3 TERMINOLOGIE EN SYMBOLENINDEX 6
1.4 VOORZIEN EN NIET-VOORZIEN GEBRUIK 7
1.5 TECHNISCHE WIJZIGINGEN 7
1.6 IDENTIFICATIE VAN HET PRODUCT 7

2 VEILIGHEIDSINFORMATIE 8

2.1 BELANGRIJKE AANBEVELINGEN 8
2.2 TECHNISCHE ASSISTENTIE 11
2.3 TRILLINGSINFORMATIE 11

3 INFORMATIE AANGAANDE VERPLAATSING 12

3.1 AFMETINGEN EN GEWICHTEN VAN VERPAKKING 12
3.2 OPHEFFEN EN TRANSPORT VAN VERPAKKING 12
3.3 CONTROLES BIJ LEVERING 13
3.4 UITPAKKEN 13
3.5 ASSEMBLAGE VAN DE MACHINE NA UITPAKKEN 14

4 TECHNISCHE INFORMATIE 15

4.1 ALGEMENE BESCHRIJVING VAN DE COMPONENTEN 15
4.2 BEDIENINGSPANEEL (VANAF VERSIE 4) 16
4.2.1 BEDIENING VOOR DE REGELING VAN HET AFZUIGVERMOGEN 16
4.3 AFMETINGEN EN TECHNISCHE GEGEVENS 16

5 GEBRUIK VAN MACHINE 17

5.1 VOORBEREIDING VAN MACHINE 17
5.2 OPLADEN VAN BATTERIJ 18
5.3 MONTAGE EN DEMONTAGE VAN BORSTELS 18
5.3.1 SOORTEN BORSTELS 19
5.4 VERPLAATSEN VAN DE MACHINE 21
5.5 OPSLAG 21
5.6 VERGRENDELING/ONTGRENDELING HEFFEN VLOERTREKKER 22
5.7 MONTAGE EN DEMONTAGE VAN VLOERTREKKER 22
5.8 VERVANGING VAN RUBBERMESSEN VAN VLOERTREKKER 23
5.9 VULLEN EN LEDIGEN VAN OPLOSTANK 23
5.10 LEDIGING VAN OPLOSTANK 25
5.11 MACHINEBEDIENING 26
5.12 WERKFASE 27
5.12.1 VOORBEREIDING EN WAARSCHUWINGEN 27
5.12.2 DIRECTE REINIGING OF VOOR LICHTVUILE OPPERVLAKKEN 27
5.12.3 INDIRECTE REINIGING OF VOOR ZEER VUILE OPPERVLAKKEN 27

5.12.4 VERRICHTINGEN VOORAFGAAND AAN DE REINIGING 27

6 ONDERHOUD 28

6.1 TANKS 28
6.2 REINIGINGSOPLOSSING VOOR DE FILTERTANK 28
6.3 AFZUIGSLANG 28
6.4 VLOERTREKKER 29
6.5 AFZUIGFILTER 29
6.6 ACCESSOIRES 29
6.7 MACHINELICHAAM 30
6.8 PERIODIEK ONDERHOUD 30
6.9 VERRICHTINGEN MET VERLENGDE TUSSENTIJDEN 31
6.10 AANGERADEN VERVANGINGSONDERDELEN 31

7 ONGEMAKKEN, OORZAKEN EN OPLOSSINGEN 32

8 ACCESSOIRES 33

8.1 TRANSPORTWAGEN 33
8.2 STAP TRANSPORTWAGEN 33
8.3 VOEDINGSAPPARAAT 33

9 VERWIJDERING VAN DE MACHINE 34

1 ALGEMENE INFORMATIE

1.1 IDENTIFICATIEGEGEVENS VAN DE FABRIKANT

4CLEANPRO S.r.l.
Via Mugellese, 99
50013 Campi Bisenzio (FI) - ITALY
Telefono: +39 055 898139

Website: www.4cleanpro.com

De fabrikant wijst alle verantwoordelijkheid af in geval van schade aan voorwerpen en/of personen voortvloeiend uit:

- Foutief gebruik van de machine of gebruik door personeel dat niet is geautoriseerd of gespecialiseerd om deze verrichtingen uit te voeren en/of tijdens de scholingscursussen;
- Gebruik van de machine dat niet conform is met de normen en nationale wetten aangaande veiligheid en ongevallenpreventie;
- Belemmering of demontage van geïnstalleerde beschermingsmiddelen;
- Foutieve installatie en/of aansluiting op de voorziene voedingen (defecten in voeding);
- Gebrekkig of onvoldoende preventief onderhoud;
- Uitvoeren van wijzigingen of interventies die niet zijn toegestaan;
- Gebruik van niet-originele of ongeschikte vervangingsonderdelen;
- De verschafte instructies geheel of gedeeltelijk niet naleven;
- Buitengewone gebeurtenissen.

1.2 TOEPASSINGSGEBIED VAN DEZE HANDLEIDING

Om de raadpleging en het opnieuw lezen van bepaalde onderwerpen te vergemakkelijken, raadpleeg de inhoudsopgave aan het begin.
Deze handleiding werd opgesteld door de fabrikant en maakt integraal deel uit van het product; deze moet met zorg worden bewaard voor de gehele levensduur van de machine tot deze wordt verwijderd.
De klant moet zorgen dat de operatoren de inhoud van deze handleiding lezen en begrijpen en de hier beschreven instructies strikt naleven.
Alleen met voortdurende naleving van de verschafte instructies in deze handleiding bekomt men de beste resultaten met betrekking tot veiligheid, prestatie, efficiëntie en levensduur van het product dat nu in uw bezit is.
Het niet-naleven van deze regels kan mogelijk schade veroorzaken aan personen, machine, gereinigde oppervlakken en milieu die in geen geval voor rekening zijn van de fabrikant.

1.3 TERMINOLOGIE EN SYMBOLENINDEX

Voor meer verduidelijking en om op gepaste wijze de verschillende aspecten van de beschreven instructies te onderstrepen, zijn hierna de gebruikte termen en symbolen gedefinieerd en geïllustreerd:

Term	Definitie
Machine	Vervangt de handelsnaam waarnaar deze handleiding verwijst.
Operator	Persoon die normaal de machine gebruikt en kennis heeft van de onderwerpen met betrekking tot de bediening hiervan, maar ook vertrouwd is met het gebruik van verscheidene reinigingsmiddelen, maar geen interventies op de machine kan uitvoeren die een specifieke technische kennis vereisen.
Technieker	Persoon die beschikt over de noodzakelijke vereisten (ervaring, technische opleiding, kennis over wetgeving en normen), waarmee hij elk type van noodzakelijke interventie kan uitvoeren en eventuele gevaren tijdens installatie, gebruik, verplaatsing en onderhoud van de machine kan herkennen en vermijden.

Symbolen en waarschuwingen

GEVAAR!
Het symbool aan de zijkant beschrijft belangrijke informatie om ernstige (of extreme) gevolgen te vermijden voor de gezondheid van personen en de integriteit van het product en de omgeving waarin het wordt gebruikt.

AANDACHT
Dit symbool aan de zijkant omvat informatie met betrekking tot procedures en/of instructies die absoluut moeten worden begrepen en uitgevoerd om schade te vermijden aan de machine en de omgeving waarin deze wordt gebruikt.

OPMERKING:
Dit symbool aan de zijkant wordt gebruikt om belangrijke informatie te onderstrepen, waarvan de niet-naleving schade kan veroorzaken aan de machine.

1.4 VOORZIEN EN NIET-VOORZIEN GEBRUIK

De machine die onderwerp is van deze handleiding (**MIRA ERGO 40**) is een schrobzuigmachine die handmatig moet worden bediend door de operator en worden gebruikt voor het reinigen en afzuigen van vloeistoffen van vlakke, rigide, horizontale, effen of licht gerimpelde oppervlakken, die uniform en vrij van obstakels zijn, hetzij in de civiele of industriële sector.

GEVAAR!
Elk ander gebruik is strikt verboden!
Raadpleeg aandachtig alle veiligheidsinformatie die is beschreven in deze handleiding

De schrobzuigmachine verdeelt een hoeveelheid oplossing (juist aangepast) van water en reinigingsmiddel op het te behandelen oppervlak, terwijl de borstels het vuil op de grond verwijderen.
De afzuiginstallatie die is geïntegreerd in de machine staat toe om in een fase de vloeistoffen en het vuil te drogen dat werd verwijderd uit de voorste borstels met behulp van een vloertrekker.
Door een gepast reinigingsmiddel voor de reiniging te combineren met de verschillende beschikbare soorten borstels (of abrasieve schijven) kan de machine zich aanpassen aan alle soorten vloeren en vuil.

1.5 TECHNISCHE WIJZIGINGEN

Deze machine werd ontworpen en geproduceerd conform de fundamentele vereisten aangaande veiligheid en gezondheid van de gebruiker voorzien door de Europese richtlijnen, hiervoor werd de CE-markering aangebracht op het identificatielabel.
De Europese richtlijnen waaraan het apparaat voldoet, zijn beschreven in de Conformiteitsverklaring, in bijlage bij deze handleiding. Dit certificaat wordt ongeldig als de machine op enige manier wordt gewijzigd en als dit niet vooraf werd overeengekomen met de fabrikant.
De fabrikant behoudt het recht om zonder voorafgaande kennisgeving technische wijzigingen aan te brengen aan het product met als doel deze technisch te vernieuwen of verbeteren.
Voor dit doeleinde kunnen gegevens over de machine in uw bezit verschillen van de informatie in de commerciële catalogussen of de inhoud in dit boekje zonder dat dit hierdoor de veiligheid en verschafte informatie in het gedrang brengt.

1.6 IDENTIFICATIE VAN HET PRODUCT

Controleer of de machine is voorzien van de plaat waarop serienummer en CE-markering is aangebracht.
Indien dit niet het geval is, verwittig onmiddellijk de wederverkoper.

De identificatieplaat bevat de volgende informatie:

- identificatiegegevens van fabrikant
- CE-markering
- modelnummer
- serienummer (identificatienummer)
- totale nominale waarde
- bouwjaar

2 VEILIGHEIDSINFORMATIE

2.1 BELANGRIJKE AANBEVELINGEN

OPMERKING:
Lees aandachtig de "instructiehandleiding voor gebruik", alvorens over te gaan met het opstarten, bedienen, onderhoud, gewoon onderhoud van of enige andere interventies op de machine.

AANDACHT
Respecteer nauwgezet alle instructies in deze handleiding en die met betrekking tot de batterij en het opladen van de batterij (met bijzondere aandacht voor waarschuwingen en gevaren).
De fabrikant wijst iedere verantwoordelijkheid af voor schade aan personen of voorwerpen voortvloeiend door het niet-naleven van de voorschriften.

OPMERKING:
Alvorens de machine te gebruiken, zorg dat elk onderdeel correct is geplaatst.

AANDACHT
De machine mag alleen worden gebruikt door personeel dat hiervoor is opgeleid en die hun vaardigheid hebben getoond en die uitdrukkelijk zijn aangesteld voor het gebruik. Om ongeautoriseerd gebruik te vermijden, bewaar de machine in stilstand in een ruimte die niet toegankelijk is voor vreemden.
Het gebruik van de machine is verboden voor minderjarigen.
Gebruik deze machine niet voor doeleinden die verschillen van wat uitdrukkelijk is voorzien. Evalueer het soort gebouw waarin wordt gewerkt en respecteer nauwgezet de daar van kracht zijnde normen en veiligheidsvoorwaarden.

GEVAAR!
Gebruik de machine niet op plaatsen die onvoldoende zijn verlicht, in explosieve omgevingen, met aanwezigheid van vuil dat schadelijk is voor de gezondheid (stof, gas, enz.), op openbare wegen of doorgangen en in buitenomgevingen.

AANDACHT
Het voorziene temperatuurbereik voor gebruik van de machine is tussen +4°C en + 35°C; bewaar de machine in stilstand in een droge en niet-corrosieve omgeving waar de temperatuur schommelt tussen + 10°C en + 50°C. Het vochtigheidsbereik van de machine schommelt in elke omstandigheid tussen 30% en 95%.

GEVAAR!
Gebruik of zuig nooit vloeistoffen, gassen, droge stoffen, zuren en oplosmiddelen af (bv. verdunners voor verven, aceton, enz.), ook verdund, ontvlambaar of explosief (bv. benzine, stookolie, enz.); zuig nooit brandende of gloeiende voorwerpen af.

AANDACHT
Gebruik de machine niet op hellingen groter dan dan 2%. In geval van kleine hellingen de machine niet horizontaal gebruiken, verplaatst deze steeds met zorg en draai deze niet om. Voor vervoer op hogere hellingen, wees zeer aandachtig om ongecontroleerde kantelingen en/of versnellingen te voorkomen. Gebruik steeds de laagste snelheid! Nader hellingen en/of treden alleen met opgeheven borstelkoppen en vloertrekker.
Parkeer de machine NIET op hellingen.

OPMERKING:
De machine mag niet onbeheerd worden achtergelaten zonder deze eerst te beveiligen tegen onbedoelde bewegingen en van de voeding te ontkoppelen.

GEVAAR!
Controleer tijdens gebruik op de aanwezigheid van derden, in het bijzonder kinderen in de werkruimte.

AANDACHT
De machine niet gebruiken voor het vervoer van personen/voorwerpen of het slepen van voorwerpen. De machine niet slepen.

OPMERKING:
De machine voor geen enkele reden gebruiken als steunvlak voor gewichten.
De openingen voor ventilatie en warmteafvoer niet blokkeren.

AANDACHT
Verwijder, wijzig of omzeil de veiligheidsvoorzieningen niet.
Draag altijd de persoonlijke beschermingsmiddelen voor de veiligheid van de operator (hetzij tijdens gebruik of tijdens onderhoud van de machine):

- **Veiligheidsschorten of overalls**
- **anti-slip en waterdichte schoenen**
- **rubberen handschoenen**
- **Veiligheidsbril en gehoorbescherming**
- **maskers voor ademhalingsbescherming.**

Alvorens te starten met het werk, verwijder juwelen, horloges, dassen enz. die mogelijk ernstige letsels kunnen veroorzaken.
Plaats de handen niet tussen de bewegende delen

OPMERKING:
Gebruik geen reinigingsmiddelen die verschillen van deze die zijn voorzien en houd u aan de aangeduide voorschriften in het betreffende veiligheidsschema.
Wij bevelen aan de reinigingsmiddelen te bewaren op een plaats die niet toegankelijk is voor kinderen, en in geval van contact met de ogen deze onmiddellijk en overvloedig te wassen met water en, indien ingeslikt, onmiddellijk een dokter te raadplegen.
Controleer of de stopcontacten voor de voeding van de batterijoplader zijn aangesloten op geschikte aardingssystemen die zijn beschermd door magnetothermische -en differentieelschakelaars.

GEVAAR!
Plaats geen gereedschap op de batterij: gevaar op kortsluiting en explosies.
Evalueer bij magnetische velden die bijzonder hoog zijn het eventuele effect op de elektronische besturing.
Was nooit de machine met waterstralen.

OPMERKING:
De gerecupereerde vloeistoffen bevatten reinigingsmiddelen, ontsmetters, water, organisch en inorganisch materiaal dat werd gerecupereerd tijdens de werkverrichtingen; deze moeten worden verwijderd conform de van kracht zijnde specifieke wetten.

OPMERKING:
Alvorens elk gebruik de machine controleren, in het bijzonder controleren dat de oplaadkabel van de batterij en de connector in goede staat en veilig voor gebruik zijn.
Als deze niet in optimale staat zijn, mag de machine niet worden gebruikt, alvorens herstelling door een geautoriseerde technieker.

OPMERKING:
Schakel onmiddellijk de afzuigmotor uit als er lekkage is van schuim of vloeistof.
Gebruik de machine niet op textielen vloerbedekking zoals matten, tapijten, enz.
Het gebruik van wassen, schuimende reinigingsmiddelen of dispersies langs de leidingen kunnen ernstige problemen veroorzaken aan de machine of de leidingen blokkeren.

AANDACHT
In geval van functionele storingen van de machine, schakel deze onmiddellijk uit (ontkoppel deze van de voeding of de batterij) en knoei hier niet mee.
Begeef u naar een technisch assistentiecentrum van de fabrikant.

2.2 TECHNISCHE ASSISTENTIE

GEVAAR!
Alle onderhoudsverrichtingen of vervangingen van accessoires moeten worden uitgevoerd in goed verlichte ruimtes en alleen nadat de machine van de voeding werd ontkoppeld door de batterijconnector uit te trekken.

OPMERKING:
Interventies van enige aard op het elektrisch systeem en alle onderhoudsverrichtingen en herstellingen laten uitvoeren (in het bijzonder deze die niet uitdrukkelijk zijn beschreven in deze handleiding) door personeel dat is gespecialiseerd in de sector en desbetreffende veiligheidsnormen.
Alleen het gebruik van accessoires en ORIGINELE VERVANGINGSONDERDELEN die zijn verschaft door de fabrikant zijn toegestaan, omdat alleen deze garanderen dat het apparaat op veilige wijze werkt en zonder problemen.
Gebruik geen gedemonteerde onderdelen van andere machines of vervangingskits.
Wacht niet tot onderdelen volledig zijn versleten; vervang een onderdeel op het moment dat een vervanging een verbeterde functionaliteit van de machine betekent en tegelijkertijd een besparing dankzij het feit dat ernstige schade wordt vermeden.

De fabrikant stelt zijn eigen Technische Assistentiedienst ter beschikking van de klant om elk probleem op te lossen aangaande gebruik en onderhoud van de machine.
Eventuele aanvragen tot tussenkomst moeten worden aangevraagd na een grondige analyse van de problemen en hun oorzaak.
In geval van schriftelijke aanvragen, vragen wij om in het bericht de volgende gegevens te specificeren:

- Machinemodel
- Serienummer
- Gegevens over vastgestelde defecten
- De uitgevoerde controles
- De toegepaste regeling en de effecten ervan
- Enige andere nuttige informatie

Verstuur de aanvraag naar de fabrikant met behulp van het volgende e-mailadres: info@4cleanpro.com

2.3 TRILLINGSINFORMATIE

De testomstandigheden waarin de trillingsmetingen werden uitgevoerd, voldoen aan de bepalingen van de geldende Europese normen en richtlijnen en worden gedetailleerd beschreven in het desbetreffende technische rapport van de Fabrikant.
De dagelijkse waarde (8 uur) van blootstelling aan trillingen die worden doorgegeven aan het hand-armsysteem is minder dan 2,5 m/s2.
Deze waarde kan alleen worden gebruikt als vergelijkingswaarde en is niet geschikt voor het bepalen van werkelijke niveaus die afhankelijk zijn van de omstandigheden en de gebruiksomgeving.

3 INFORMATIE AANGAANDE VERPLAATSING

3.1 AFMETINGEN EN GEWICHTEN VAN VERPAKKING

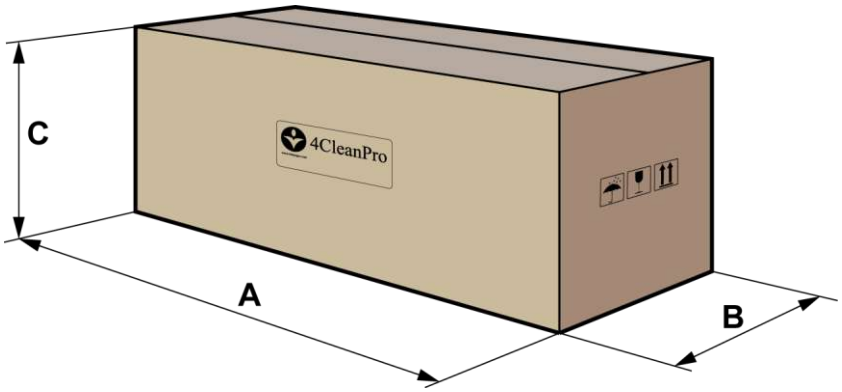

Gewicht:	38 kg
Volume:	0,22 m3
A	1250 mm
B	510 mm
C	520 mm

3.2 OPHEFFEN EN TRANSPORT VAN VERPAKKING

AANDACHT
Controleer tijdens de hijs -of transportverrichtingen of u de verpakte machine stevig heeft verankerd om zo onbedoelde omkantelingen of neerstortingen te vermijden.

Het laden en lossen van voertuigen moet worden uitgevoerd met voldoende verlichting.
De verpakte machine moet worden verplaatst met gepaste middelen; wees voorzichtig dat u niet tegen de verpakking stoot/ deze beschadigd of omkanteld en wees aandachtig als u deze op de grond zet.

Symbolen aanwezig op verpakking	
	Fragiel, ga voorzichtig te werk. Duidt aan dat de inhoud van de verpakking fragiel is en dat deze voorzichtig moet worden behandeld.
	Niet bestand tegen vocht. Duidt aan dat de verpakking in een droge ruimte moet worden bewaard.
	Hoogte Duidt de correcte verticale positie aan van de verpakking.

3.3 CONTROLES BIJ LEVERING

Controleer op moment van levering van de koopwaar (machine, batterij of batterijoplader) door de vervoerder aandachtig de integriteit van de verpakking en zijn inhoud. In geval deze werd beschadigd, deel dit schriftelijk mede aan de vervoerder (vink op het document de formulering “voorbehoud” aan) en overhandig het verzoek om schadevergoeding, alvorens de koopwaar te aanvaarden.
Zodra de inhoud van de verpakking is geopend, bevat deze het volgende:

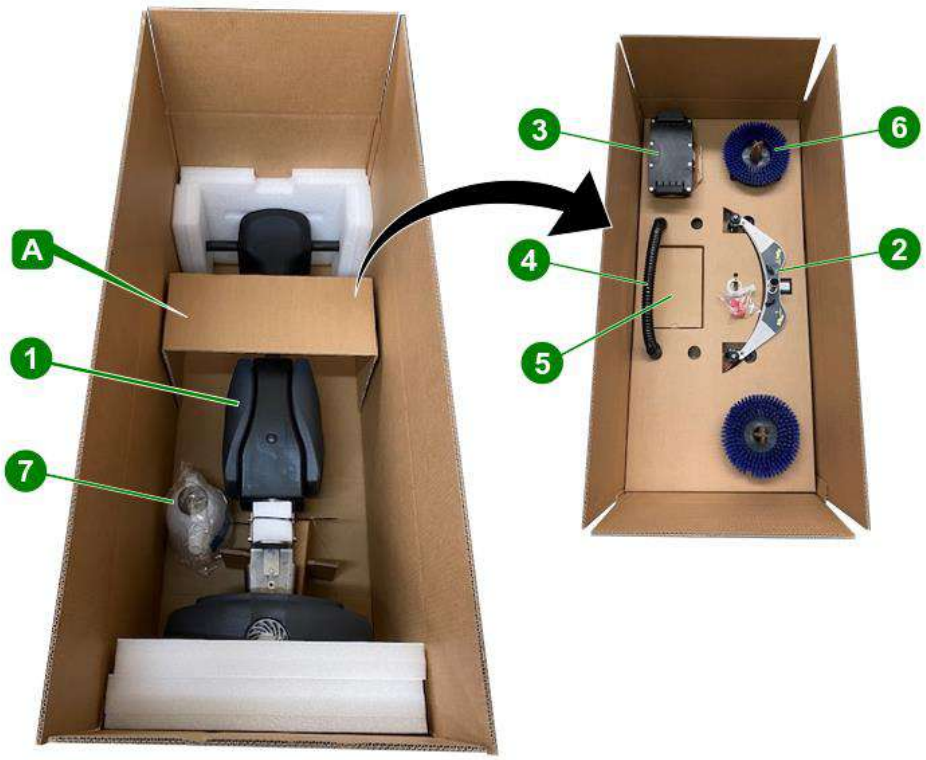

1	Schrobmachine
2	Vloertrekker
3	Batterij
4	Maatbeker
5	Batterijoplader
6	Borstels
7	Maatbeker

3.4 UITPAKKEN

Ga voor het uitpakken te werk overeenkomstig de volgende werkwijze:

1) Verwijder de maatbeker **(7)**;
2) Verwijder de bovenste sjabloon **(A)**;
3) Pak de machine bij het handvat vast en breng hem in verticale positie;
4) Haal de machine uit de verpakking.

OPMERKING:
Wij bevelen aan om alle verpakkingselementen te bewaren, omdat deze nuttig kunnen zijn om de machine en accessoires te beschermen tijdens een volgend transport naar een andere ruimte of een geautoriseerd assistentiecentrum.
In tegenstelling moeten de verpakkingen worden verwijderd conform wat is voorzien door de van kracht zijnde wetten.

3.5 ASSEMBLAGE VAN DE MACHINE NA UITPAKKEN

GEVAAR!
Alle hieronder beschreven verrichtingen moeten worden uitgevoerd in goed verlichte ruimtes en alleen nadat de batterij van de machine is ontkoppeld.

Nadat u de machine heeft uitgepakt, is het noodzakelijk de hieronder beschreven assemblageverrichtingen uit te voeren (raadpleeg de desbetreffende paragrafen van Hoofdstuk 5 voor een gedetailleerde beschrijving van deze procedure):

1) Monteer de borstels.
2) Monteer de vloertrekker en controleer of deze goed is bevestigd en aangesloten op de afzuigslang.
3) Laad de batterij volledig op.
4) Plaats de batterij in de houder en sluit de connector aan.

4 TECHNISCHE INFORMATIE

4.1 ALGEMENE BESCHRIJVING VAN DE COMPONENTEN

1	**Knop AAN/UIT**
2	Indicatorlicht
3	Knop Borstels/ Borstels Water
4	Afzuigknop
5	Dashboard
6	Handvat buis
7	Afzuigslang
8	Vuilwatertank
9	Afzuigslang
10	Batterij
11	Vloertrekker
12	Borstels
13	Transportwielen
14	Aflaatdop
15	Ventilator van afzuigmotor
16	Oplostank
17	Vuldop
18	Vergrendelingshendel/ Ontgrendelingshendel handvat
19	Gezamenlijke koppeling
20	Maatbeker
21	Batterijoplader

4.2 BEDIENINGSPANEEL (VANAF VERSIE 4)

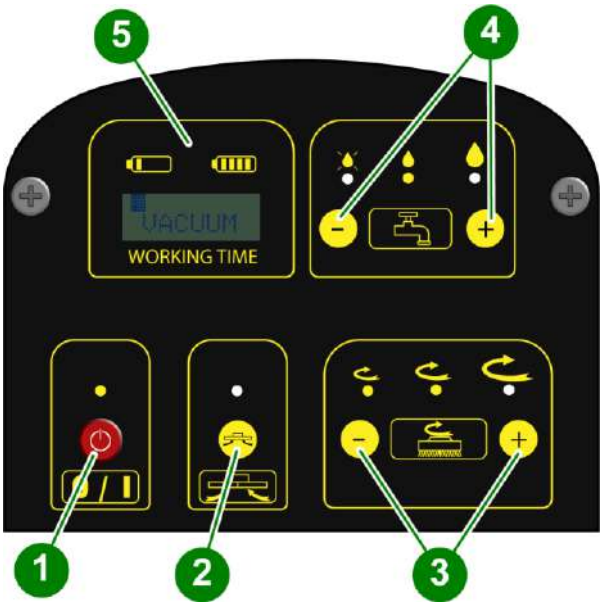

N	FUNCTIE	BESCHRIJVING
1	AAN/UIT	Algemene in- of uitschakeling van de machine
2	Afzuigen	Activeert of deactiveert de afzuigfunctie
3	Regeling borstelsnelheid	Met een druk op de knoppen + of – wordt de borstelsnelheid verhoogd of verlaagd
4	Regeling oplossing	Met een druk op de knoppen + of – wordt het volume van het reinigingsmiddel verhoogd of verlaagd
5	Display-indicator batterijlading	Het display toont het oplaadniveau van de batterij

4.2.1 BEDIENING VOOR DE REGELING VAN HET AFZUIGVERMOGEN

Door de knoppen **(1)** en **(2)** tegelijkertijd 5 sec. ingedrukt te houden, wordt op display **(5)** het woord “VACUM” weergegeven, onder de sectoren die de batterijlading aangeven.
Met een druk op de knoppen **(3)** kan het afzuigvermogen van de machine worden verhoogd of verlaagd; deze regeling wordt aangegeven op het display **(5)**.
Schakel de machine met de hoofdknop **(1)** uit om het geselecteerde vermogensniveau op te slaan.
Tijdens de inschakeling met knop **(1)** wordt op het display **(5)** de opgeslagen afzuigafstelling weergegeven

4.3 AFMETINGEN EN TECHNISCHE GEGEVENS

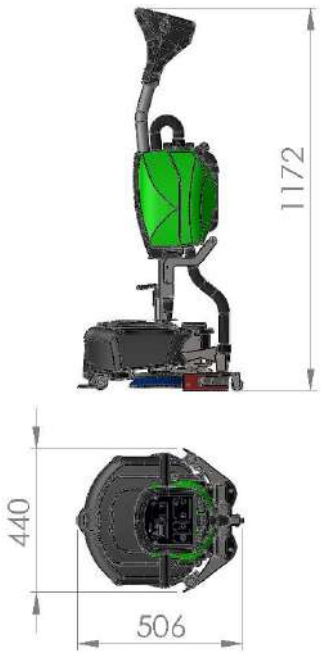

Beschrijving	UM	Waarde
Voeding	V	36
Vermogen	m^2/h	1200
Reinigingsstrook	cm	400
Grootte van vloertrekker	cm	450
Borsteldiameter	mm	2 x 200
Borstelsnelheid	rpm	210
Bodemdruk	Kg	22
Borstelvermogen	W	2 x 36/120
Afzuigvermogen	W	36/300
Capaciteit van oplostank/vuilwatertank	lt	3/5
Geluidsniveau	db	66

5 GEBRUIK VAN MACHINE

5.1 VOORBEREIDING VAN MACHINE

GEVAAR!
Alle onderhoudsverrichtingen of vervangingen van accessoires moeten worden uitgevoerd in goed verlichte ruimtes en alleen nadat de machine van de voeding werd ontkoppeld door de batterijconnector uit te trekken.

AANDACHT
Alvorens het werk aan te vatten, draag anti-slip schoenen, handschoenen en enige andere persoonlijke beschermingsmiddelen die zijn aangeduid door de fabrikant van het gebruikte reinigingsmiddel of die zijn vereist voor de operationale omgeving.

OPMERKING:
Voer de hierna beschreven verrichtingen uit, alvorens het werk aan te vatten (raadpleeg de desbetreffende volgende paragrafen voor een gedetailleerde beschrijving van deze procedures).

1) Monteer de borstels of de aandrijfschijven (met abrasieve schijf) die zijn geschikt voor het te behandelen oppervlak en uit te voeren werk. (Zie tabel bladzijde 19)
2) Monteer de vloertrekker, controleer of deze goed is bevestigd en aangesloten op de afzuigslang en of de droogmessen niet erg zijn versleten.
3) Vul de oplostank met een gepaste concentratie schoon water en niet-schuimend reinigingsmiddel (met behulp van de maatbeker inbegrepen bij de levering). (N.20 bladzijde 15)
4) Controleer het oplaadniveau van de batterij en, indien nodig,

OPMERKING:
Om gevaren te vermijden, raden wij aan om vertrouwd te geraken met de bewegingen van de machine door testen uit te voeren op een breed oppervlak dat vrij is van obstakels.

Om de beste resultaten te bekomen betreffende reiniging en levensduur van de apparatuur, houd u aan enkele eenvoudige, maar belangrijke procedures:

- Identificeer de werkruimte en verwijder hinderende obstakels; als het oppervlak zeer breed is, ga dan voor rechthoekige zones aangrenzend en evenwijdig te werk.
- Kies een rechtlijnig werktraject en begin de meest afgelegen ruimte te reinigen om te vermijden dat u langs alreeds gereinigde ruimtes moet gaan.

5.2 OPLADEN VAN BATTERIJ

1) Verbind het verlengsnoer van de batterij **(1)** met de stekker van de batterijlader **(2)**.
2) Sluit de batterijlader aan op een stopcontact en laat deze opladen, zolang de rode led op de batterijlader **(2)** oplicht.
3) Als de groene led op de batterijlader **(2)** oplicht, betekent dit dat het opladen is voltooid.
4) Ontkoppel de stekker van de batterijoplader **(2)** de verlengkabel van de batterij **(1)**.

5.3 MONTAGE EN DEMONTAGE VAN BORSTELS

AANDACHT
Werk steeds met borstels of aandrijfschijven met abrasieve schijf die perfect zijn geïnstalleerd op de machine.

Montageprocedure:
1) Blokkeer het handvat met behulp van de gepaste vergrendelingshendel. (N. 18 bladzijde 15)
2) Neem de handgreep vast en gebruik deze als hefboom om het voorste gedeelte van de machine op te hijsen door deze naar achteren te draaien **(A)**.
3) Bevestig **(B)** de borstels in de gepaste houders en druk **(C)** volledig in.

Volg voor de demontage de omgekeerde procedure zoals beschreven in punt 3.

OPMERKING:
Voor montage/demontage van de aandrijfschijf, volg dezelfde procedure.

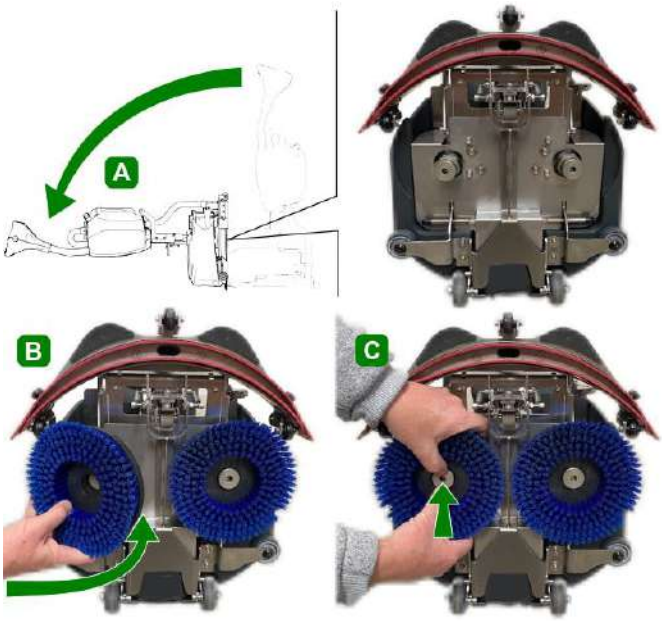

AANDACHT
VERVANG de borstels/abrasieve schijven, alvorens de lengte van de borstelharen of de dikte van de abrasieve schijven minder is dan 1 cm.
Werken met versleten borstels of te dunne abrasieve schijven kan schade veroorzaken aan de machine en vloer.
Controleer regelmatig de slijtagestaat van deze onderdelen, alvorens het werk aan te vatten.

5.3.1 SOORTEN BORSTELS

Samen met de machine worden vier verschillende soorten borstels meegeleverd, die verschillen overeenkomstig hun eigenschappen, samenstelling en abrasiviteit, met betrekking tot het type vloer of het specifieke gebruiksdoel.

N	Afbeeldingen	Naam van borstel	Beschrijving
1		**BORSTEL PPL 06**	Kan worden gebruikt voor het reinigen van harde oppervlakken, zoals cement, tegels, klinkers, porfier, enz.
2		**AANDRIJFSCHIJF**	Bedekt met een klittenband en een sponsschijf (pad). De abrasiviteit van de spons kan in kleur verschillen: van wit (superzacht) tot zwart (zeer abrasief). Gebruik een spons overeenkomstig het vloertype, bijvoorbeeld: · parket - witte of gele schijf; · PVC - blauwe of rode kleur; · Cement of ontwast - bruin of zwart.
3		**BORSTEL P.E.S.**	Samengesteld uit vezels met verschillende haardiameters (van 0,1 tot 0,6 mm). Kan ook worden gebruikt zonder reinigingsmiddel op behandelde of houten oppervlakken. Dankzij zijn verschillende haren kan dit ook worden gebruikt om behandelde vloeren te polijsten.
4		**BORSTEL TYNEX**	Bestaande uit koolstofvezel, kan alleen worden gebruikt in geval van belastende reinigingen, bijvoorbeeld op tegels van industriële keukens, productiefaciliteiten met werktuigmachines, smelters, enz. Door gebruik te maken van een geschikt reinigingsmiddel kan dit worden gebruikt om slib of vuillagen te verwijderen afkomstig van kalksteen, planten of dieren (vet). **Aandacht:** de Tynex borstel **mag NIET worden gebruikt op zachte vloeren** (zoals parket, marmer, PVC, enz).

N	Afbeeldingen	Naam van borstel	Beschrijving
1		**BLAUWE SCHIJF**	LICHTE REINIGING Lichte reiniging en sproeireiniging.
2		**GROENE SCHIJF**	MIDDELMATIGE REINIGING Schijf voor de verwijdering van oppervlakkige waslagen en voor de voorbereiding van de vloer op de volgende behandeling. Voor vochtig gebruik.
3		**BRUINE SCHIJF**	KRACHTIGE REINIGING Agressieve schijf voor het vochtig of droog schuren met wasverwijderaars. Bereid de vloer op de nieuwe waslaag voor. Zuurbestendig.
4		**ZWARTE SCHIJF**	GRONDIGE REINIGING Voor vochtig schuren van sterke waslagen. Verwijdert de oude laklagen en elimineert cementresten.
5		**WITTE SCHIJF**	AFWERKING EN POLIJSTING Geschikt voor de afwerking van behandelde vloeren en voor glanzende polijstingen. Voor droog of licht vochtig gebruik.
6		**RODE SCHIJF**	POLIJSTING SPRAY Voor regelmatig gebruik op relatief schone vloeren. Reinigt ook droog en polijst door sporen te verwijderen.
7		**BEIGE SCHIJF**	POLIJSTING Voor een lichte reiniging en het onderhoud van alle typen vloeren. Voor droog gebruik.
8		**MICROVEZELSCHIJF**	VOOR ALLE OPPERVLAKKEN Uitgebreid assortiment aan microvezel schuurschijven.

5.4 VERPLAATSEN VAN DE MACHINE

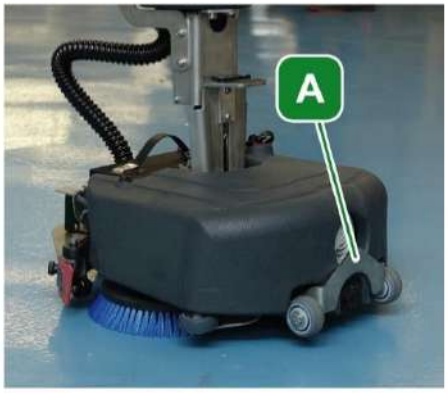

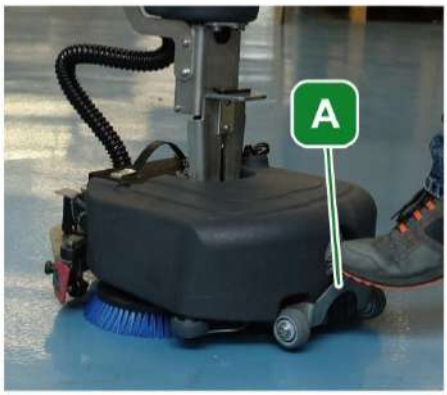

Druk de voorste hendel “A” bij uitgeschakelde machine in en draai eraan. De machine steunt nu op de drie wielen en haalt de borstels van de grond. In deze fase kan de machine net als tijdens de werkfase verplaatst worden zonder het handvat te vergrendelen.

AANDACHT
Verplaats de machine niet met vergrendeld handvat door haar op de voorwielen te laten steunen. Door dit verkeerde manoeuvre kan het vergrendelmechanisme van het handvat beschadigd raken en door de inclinatie van de tank kan het reinigingsmiddel uit de tank stromen.

5.5 OPSLAG

Breng de vergrendelingshendel/ontgrendelingshendel handvat omlaag om de machine te kunnen opslaan. Controleer of de drie wielen (en dus niet de borstels) van de machine op de grond steunen en of de hendel “A” horizontaal is geplaatst, net als tijdens de verplaatsing van de machine het geval is.

AANDACHT
Sla de machine niet op met de borstels op de grond, door het gewicht kunnen de borstelharen vervormd raken waardoor de prestaties afnemen.

5.6 VERGRENDELING/ONTGRENDELING HEFFEN VLOERTREKKER

Door de vloertrekker van de grond te heffen vanaf plaat **(1)**, activeert men de pal **(2)**, zodat de vloertrekker van de grond opgeheven kan blijven.
Haal de pal **(2)** omhoog zodat deze vrij komt om de vloertrekker weer op de vloer te plaatsen.

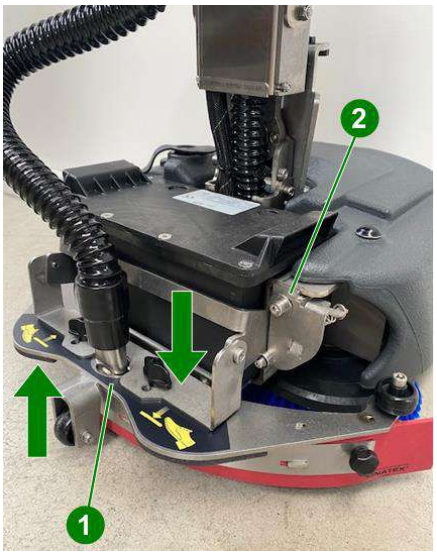

5.7 MONTAGE EN DEMONTAGE VAN VLOERTREKKER

Montageprocedure:

1) Positioneer de houder **(1)** van de vloertrekker in hoge positie **(1)**.
2) Plaats de vloertrekker **(2)** op de boringen **(X)** aanwezig in de houder **(1)**.
3) De schroeven **(3)** stevig aandraaien om de vloertrekker **(2)** te bevestigen aan de steun **(1)**.
4) Plaats de afzuigleiding **(4)** in de huls **(5)**.

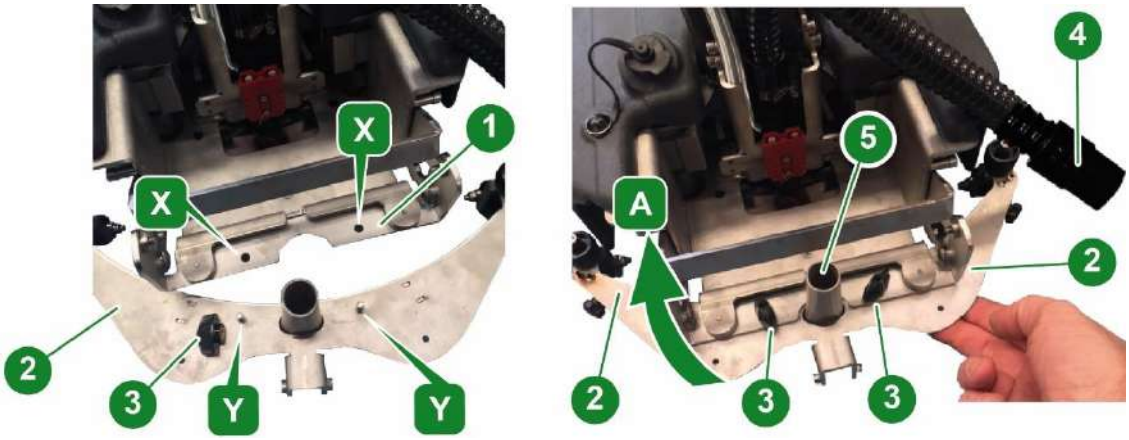

Demontageprocedure:

1) Positioneer de houder **(1)** van de vloertrekker in hoge positie **(A)**
2) Ontkoppel de afzuigleiding **(4)** van de huls **(5)**.
3) Draai de schroeven **(3)** los die de vloertrekker **(2)** op de steun **(1)** bevestigen.
4) Verwijder de vloertrekker **(2)**.

5.8 VERVANGING VAN RUBBERMESSEN VAN VLOERTREKKER

1) Verwijder vloertrekker **(A)** uit zijn houder (raadpleeg voorgaande paragraaf).
2) Draai de achterste schroeven **(1)** volledig los en verwijder de pennen **(2)**.
3) Verwijder de klemklampen **(3-7)** van de messen **(4-6)** van de vloertrekker.
4) Verwijder de rubbermessen **(4-6)** uit het lichaam **(5)** van de vloertrekker door te trekken aan een uiteinde ervan.
5) Om de rubbermessen te vervangen, herhaal deze procedure in de omgekeerde volgorde en begin bij het voorste mes **(6)**.
6) De rechthoekige openingen op de messen vastklikken op de aanwezige zittingen op het lichaam **(5)** van de vloertrekker.
7) Herbevestig de messen **(4-6)** en de klemklampen **(3-7)**.
8) Plaats de pennen **(2)** en bevestig het volledige blok met de kogelgrepen **(1)**.

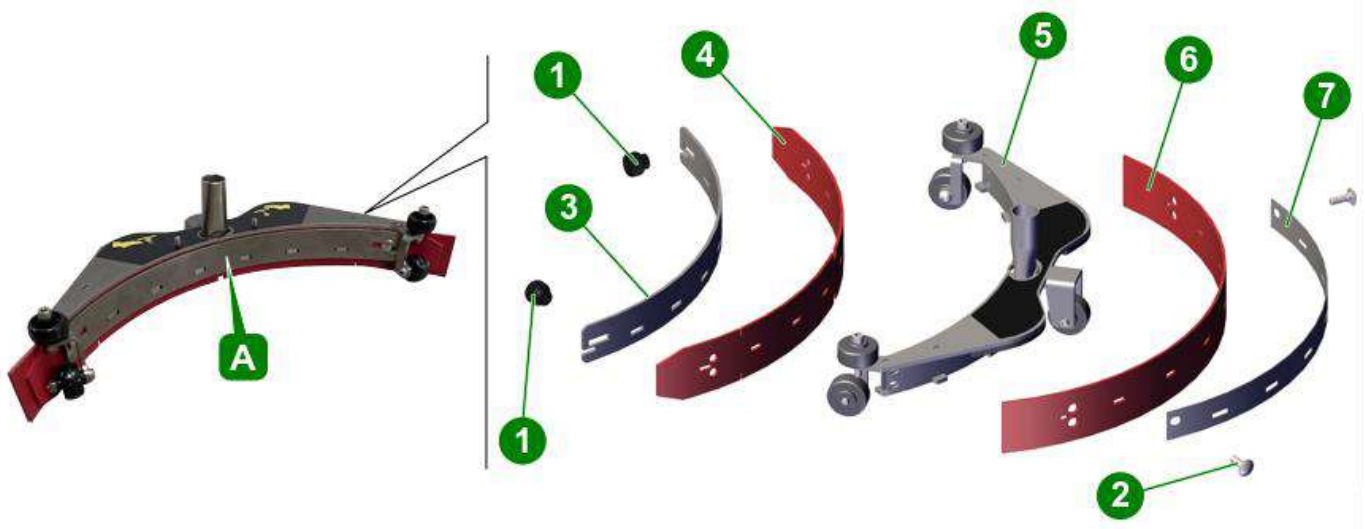

AANDACHT
Het voorste rubbermes verschilt van het achterste rubbermes, omdat deze groeven heeft voor de waterdoorgang.
De strips zijn gelijk.

5.9 VULLEN EN LEDIGEN VAN OPLOSTANK

OPMERKING:
De temperatuur van het water of van het reinigingsmiddel mag niet hoger zijn dan 50°C.
Bij iedere vulling van de oplostank moet altijd de vuilwatertank worden geledigd.

AANDACHT
Gebruik alleen producten die zijn geschikt voor de vloer en het te verwijderen vuil.

Laadprocedure:

1) Verwijder de vuldop **(1)**.
2) Giet in de tank de vereiste hoeveelheid van het chemische product met inachtname van het percentage (%) van de leverancier, met betrekking tot het vermogen van de volle tank dat is aangeduid op het productinformatieblad.
3) Giet met behulp van maatbeker **(2)** water in de vulopening.
4) Sluit de tank met de overeenkomstige dop **(1)**.

AANDACHT
Gebruik steeds niet-schuimende reinigingsmiddelen (brandvertragend schuim).
Het gebruik van andere chemische producten (zoals natriumhypochloriet, oxidanten, verdunners of koolwaterstoffen), kunnen de machine beschadigen of vernietigen.

De machine werd ontworpen om te worden gebruikt met niet-schuimende en bioafbreekbare reinigingsmiddelen die specifiek zijn geschikt voor schrobmachines.
Volg de veiligheidsnormen die zijn gespecificeerd in de betreffende paragraaf en op de verpakking van het reinigingsmiddel.

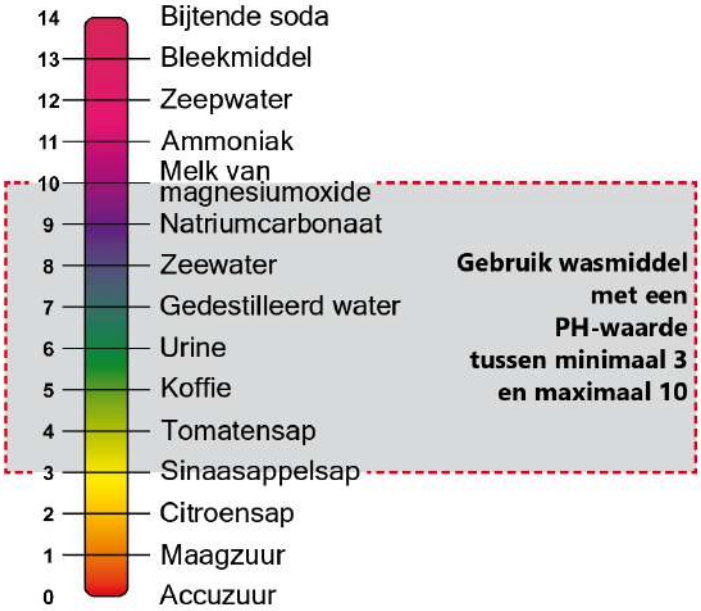

OPMERKING:
Contacteer de fabrikant van de machine voor een meer gedetailleerde lijst van geschikte beschikbare reinigingsmiddelen.

Ledigingsprocedure:

1) Draai de aftapplug **(2)** los met de juiste sleutel **(1)**, die zich in het onderste gedeelte van de tank bevindt.
2) Verwijder het filter **(3)** en wacht tot de tank helemaal leeg is.
3) Schroef de aftapplug **(2)** er weer stevig op.

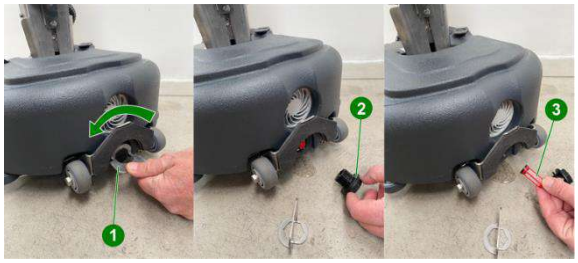

5.10 LEDIGING VAN OPLOSTANK

1) Verplaats de machine naar een geschikte plaats om het vuile water af te voeren, bij voorkeur in de buurt van een rioolafvoer (**neem de nationale voorschriften voor afvalwaterafvoer in acht**).
2) Koppel de buis **(1)** los van zijn zitting.
3) Koppel de buis **(2)** los van zijn zitting.
4) Verwijder de tank **(3)**.
5) Verwijder de bodemdop **(4)**.
6) Laat het opgevangen water in de riolering lopen tot de tank helemaal leeg is **(3)**.
7) Plaats de bodemdop **(4)**.
8) Plaats de tank **(3)** correct terug en haak hem vast aan de daarvoor bestemde bevestigingsclips **(5)**.
9) Steek de buis **(2)** in zijn zitting.
10) Steek de buis **(1)** in zijn zitting.

5.11 MACHINEBEDIENING

1) Controleer of de knoppen van het bedieningspaneel zijn uitgeschakeld:
   - Paneel B: lichten uit
2) Breng de vloertrekker in lage positie.
3) Trek de hendel **(4)** omhoog om het handvat **(5)** te deblokkeren.
4) Geef spanning aan de machine met behulp van de knop AAN/UIT **(1)** (de led **(6)** licht op).
5) Activeer de borstels en de verdeling van de oplossing (water+reinigingsmiddel) met behulp van de knop **(2)**
6) Activeer de afzuiging met behulp van de knop **(3)**.
7) Reinig de vloer door langzaam mee met de machine vooruit te bewegen door de beweging van de borstels.

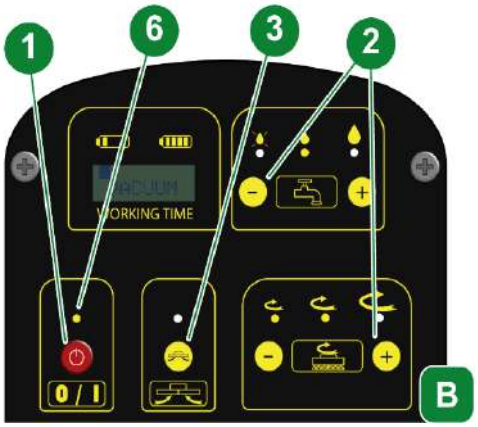

AANDACHT
Vergeet niet de vloertrekker op te heffen, alvorens u achteruit rijdt om zo schade aan de vloertrekker te voorkomen.

OPMERKING:
De machine is voorzien van een veiligheidssysteem dat de motor blokkeert en zo overbelasting voorkomt in geval herhaaldelijk en kortstondig de knop AAN/UIT wordt ingedrukt.
Om terug te keren naar normale bediening is het noodzakelijk de machine opnieuw op te starten.

5.12 WERKFASE

5.12.1 VOORBEREIDING EN WAARSCHUWINGEN

Maak het te behandelen oppervlak vrij (met geschikte instrumenten, zoals stofzuigers, vegers, enz.) van ieder vast residu. Als u deze voorafgaande verrichting niet uitvoert, kan het vast vuil de correcte werking van de vloertrekker en een perfecte droging in het gedrang brengen.
Deze machine mag alleen worden bediend door geschoold personeel.

AANDACHT
Blokkeer de luchttoevoer niet in het rooster van de motorkoelventilator.

5.12.2 DIRECTE REINIGING OF VOOR LICHTVUILE OPPERVLAKKEN

Reinigen en drogen in een enkele stap.
Bereid de machine voor en gebruik deze zoals beschreven in paragraaf 5.1.

OPMERKING:
Het gebruik van de machine zonder reinigingsmiddel kan de vloer beschadigen.

5.12.3 INDIRECTE REINIGING OF VOOR ZEER VUILE OPPERVLAKKEN

Reinigen en drogen in verscheidene stappen.
Bereid de machine voor zoals beschreven in paragraaf 5.1.

Eerste verrichting:
Voer de reiniging uit zoals beschreven in paragraaf 5.1, maar zonder de vloer te drogen.
Laat de reinigingsoplossing inwerken op het vuil, volgens wat is aangeduid in de informatie met betrekking tot het gebruikte reinigingsmiddel.

Tweede verrichting:
Ga te werk zoals beschreven in de voorgaande paragraaf 5.1 om te starten met het drogen van de vloer.

OPMERKING:
Het gebruik van de machine zonder reinigingsmiddel kan de vloer beschadigen.

5.12.4 VERRICHTINGEN VOORAFGAAND AAN DE REINIGING

1) De verdeling van het reinigingsmiddel stoppen.
2) Nadat u de eventuele lichte watersporen op het oppervlak volledig heeft gedroogd, moet u enkele seconden wachten en daarna de vloertrekker optillen en de afzuigmotor uitschakelen.
3) Ga naar een geschikte locatie om de tanks te ledigen.
4) Maak de tank leeg en maak deze schoon (raadpleeg 5.9 en 5.10).
5) Schakel de machine uit met de knop AAN/UIT.
6) Blokkeer het handvat met behulp van de gepaste vergrendelingshendel.
7) Laad indien nodig de batterij op.

6 ONDERHOUD

GEVAAR!
Alle onderhoudsverrichtingen of vervangingen van accessoires moeten worden uitgevoerd in goed verlichte ruimtes en alleen nadat de machine van de voeding werd ontkoppeld door de batterijconnector uit te trekken.

OPMERKING:
Laat de interventies op het elektrisch systeem en alle onderhoudsverrichtingen en herstellingen (in het bijzonder deze die niet uitdrukkelijk zijn beschreven in deze handleiding) uitvoeren door geautoriseerde assistentiecentra of gespecialiseerde technici die deskundig zijn in de sector en vertrouwd zijn met de toepasselijke veiligheidsnormen.
Aandachtig de instructies van de fabrikant volgen met betrekking tot de onderhoudsintervallen voor de machine garandeert een betere prestatie en een verhoogde levensduur van de machine.

6.1 TANKS

Ledig de twee tanks zoals beschreven in de desbetreffende paragrafen 5.9 en 5.10.
Verwijder vast vuil door de tanks te vullen en ledigen, totdat alle vuil is verwijderd.
Gebruik hiervoor een spoelleiding of soortgelijken en reinig alleen de binnenkant van de tank.

AANDACHT
Heet water van meer dan 50°, een hogedrukreiniger of te hevige besproeiingen kunnen schade toebrengen aan de tanks en de machine.
Laat de tankdoppen open (alleen met de machine in stilstand), zodat deze kunnen drogen om zo de vorming van slechte geuren te voorkomen.

6.2 REINIGINGSOPLOSSING VOOR DE FILTERTANK

1) Voor de filterreiniging van de reinigingsoplossing, verwijder dop **(1)** en het filterelement **(2)**.
2) Herbevestig na de reiniging het filterelement **(2)** in zijn zitting en schroef dop **(1)** vast.

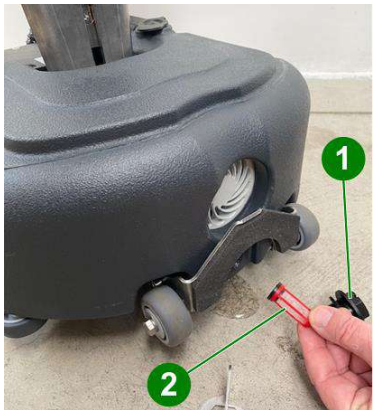

6.3 AFZUIGSLANG

3) Verwijder de afzuigslang **(1)** uit de vloertrekker **(2)**.
4) Nu is het mogelijk de slang **(1)** te reinigen en vrij te maken van obstakels.
5) Op het einde van de reiniging de slang **(1)** stevig aansluiten op het lichaam van de vloertrekker **(2)**.

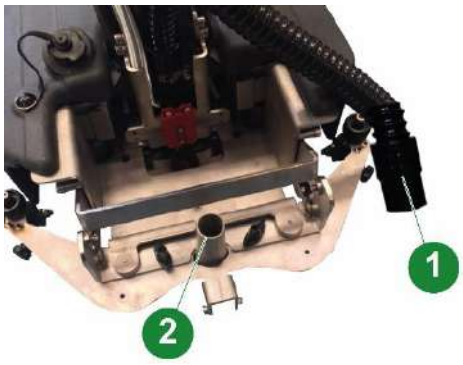

6.4 VLOERTREKKER

AANDACHT
Raak de vloertrekker niet aan met blote handen, draag handschoenen en veiligheidskledij die zijn geschikt voor de verrichting.

Verwijder de vloertrekker uit de machine en reinig deze onder stromend water met een spons of borstel.
Controleer de efficiëntie en slijtage van de rubbermessen bij aanraking met de vloer.
Ze werden ontworpen om de film van reinigingsmiddel en water op de vloer te verwijderen en dat deel van het oppervlak af te zonderen om de zuigkracht van de afzuigmotor te versterken: dit zorgt ervoor dat de machine efficiënt droogt.
Voortdurend op deze manier werken, tast de scherpe rand van de strip aan waardoor het drogen minder efficiënt verloopt. Dit is waarom de messen van de vloertrekker tijdig moeten worden vervangen.
Indien nodig de messen omkeren om de andere scherpe randen af te slijten of om nieuwe te installeren (raadpleeg paragraaf 5.8).

6.5 AFZUIGFILTER

1) Draai de vlottersteun **(1)** van de borgplaten **(3)**.
2) Trek steun **(1)** en vlotter/filter **(2)** uit de tank.
3) Haal de vlotter/filter **(2)** uit zijn zitting en reinig hem onder stromend water.
4) Plaats na het reinigen de vlotter/filter **(2)** terug op zijn plaats.
5) Herpositioneer alles correct in de tank.

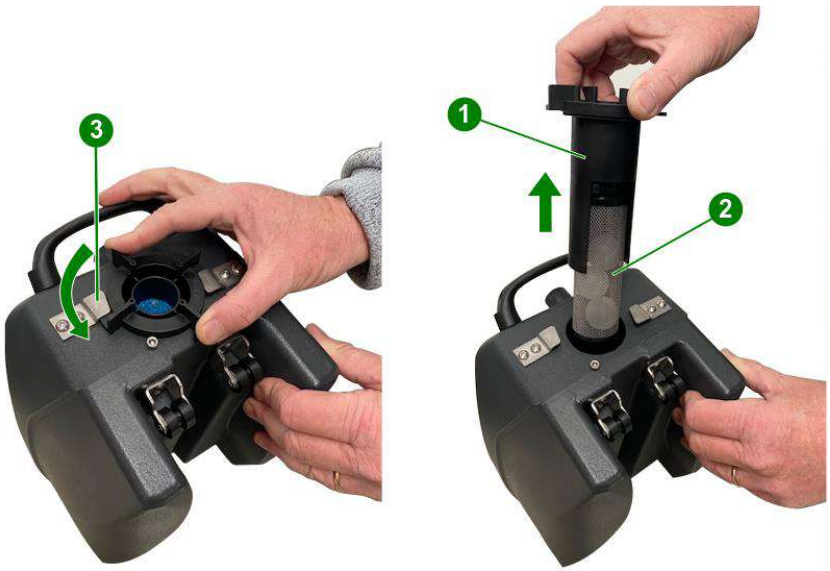

6.6 ACCESSOIRES

Verwijder en reinig de borstels of aandrijfschijven (raadpleeg paragraaf 5.3).
Controleer de vlakheid van de borstels als ze in aanraking komen met het oppervlak (controleer op onregelmatige schade van de borstels of aandrijfschijven).

AANDACHT
Controleer zorgvuldig of er geen vreemde voorwerpen vastzitten zoals metalen onderdelen, schroeven, chips, koorden of soortgelijken die de vloer en de machine kunnen beschadigen.

OPMERKING:
Gebruik alleen accessoires die zijn aangeraden door de fabrikant.
Het gebruik van niet-conforme producten brengt de veiligheid in het gedrang en beschadigt de machine.

6.7 MACHINELICHAAM

Gebruik een spons of vochtige doek om het externe lichaam van de machine te reinigen met behulp van, indien noodzakelijk, een zachte borstel om hardnekkig vuil te verwijderen.
Het schokbestendig oppervlak van de machine is ruw om krassen opgelopen tijdens gebruik te verbergen. Hoewel, dit maakt het niet gemakkelijker om lastige vlekken op het oppervlak te verwijderen.

AANDACHT
Het is verboden stoommachines, slangen met stromend water of hogedrukreinigers te gebruiken.

6.8 PERIODIEK ONDERHOUD

OPMERKING:
Raadpleeg voor alle hier beschreven verrichtingen de instructies en waarschuwingen die zijn beschreven in de desbetreffende paragrafen.

De regelmaat waarmee het gewone onderhoud wordt uitgevoerd wordt bepaald door het aantal volledige ontlaadcycli van de machine.
Ze hebben een autonomie van ongeveer 1 uur en iedere cyclus wordt beschouwd als 1 werkuur.

Cycli	Type verrichting
1	Reiniging van vloertrekker (raadpleeg paragraaf 5.7)
5	Reiniging van filter van magneetventiel (raadpleeg paragraaf 6.2).
	Reiniging van afzuigfilter (raadpleeg paragraaf 6.5).
10	Reinig de onderste plaat **(3)** en vooral de mondstukken van het schoon water **(4)** met een vochtige doek of schuurspons.

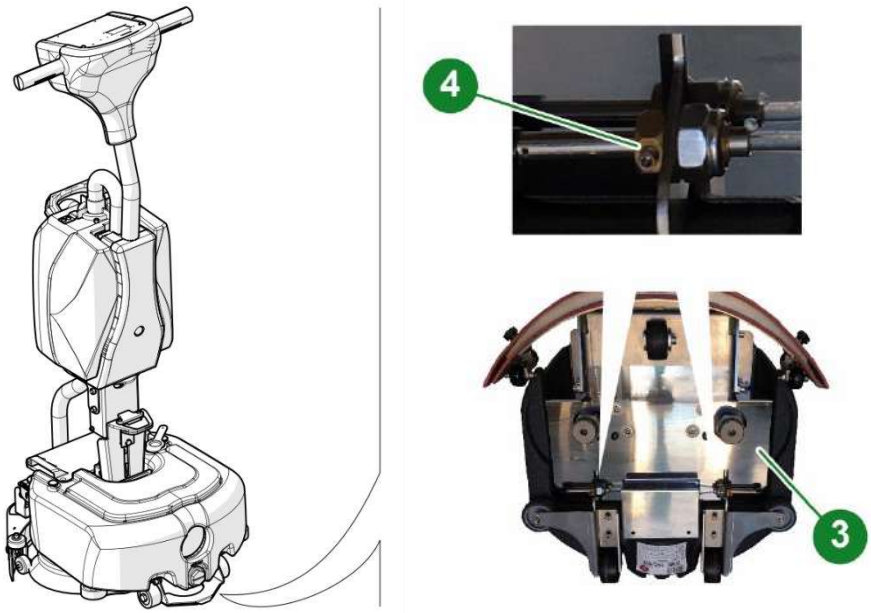

6.9 VERRICHTINGEN MET VERLENGDE TUSSENTIJDEN

Hoewel de machine met veel precisie werd ontworpen en conform de meest zware kwaliteitstesten is, zijn de elektrische en mechanische componenten onvermijdelijk onderhevig aan slijtage en aan veroudering na lange gebruiksperiodes.
Voor een veilige en probleemloze bediening moet uw machine **elk jaar** worden gecontroleerd door een technisch assistentiecentrum dat is geautoriseerd door de fabrikant (of door een expert in de sector die bekwaam is en vertrouwd is met alle veiligheidsnormen die zijn opgenomen in deze handleiding).
Dit soort werkzaamheden moeten mogelijk vaker worden uitgevoerd als de machine werkt in bijzondere/moeilijke situaties en/of als het vereiste onderhoud niet werd uitgevoerd.

6.10 AANGERADEN VERVANGINGSONDERDELEN

Om het maximale te halen uit uw machine wordt het aangeraden om altijd de meest gangbare verbruiksmaterialen ter beschikking te hebben en het gewone en buitengewone onderhoud correct uit te voeren.
Raadpleeg uw wederverkoper voor de reserveonderdelenlijst.

7 ONGEMAKKEN, OORZAKEN EN OPLOSSINGEN

AANDACHT
De inhoud van dit hoofdstuk is niet uitputtend, maar probeert informatie te verschaffen over de meest voorkomende ongemakken om de gebruiker te helpen bij het zoeken naar de fout.
De informatie in de kolom "OPLOSSINGEN" van de onderstaande tabel geeft GEEN TOESTEMMING voor interventies, als deze de veiligheid in het gedrang brengen.

Voor details met betrekking tot de uit te voeren actie, vragen wij de desbetreffende paragrafen te raadplegen in deze handleiding.

ONGEMAKKEN	OORZAKEN	OPLOSSINGEN
De machine start niet op	Batterij bijna leeg	Controleer of de batterij is aangesloten. Controleer het oplaadniveau van de batterij. Vervang de batterij.
De borstels draaien niet	Batterij bijna leeg	Controleer of de batterij is aangesloten. Controleer het oplaadniveau van de batterij. Vervang de batterij.
	Elektronische kaarten in stand-by	Schakel de machine uit en start deze opnieuw op
De afzuigmotor start niet op	Batterij bijna leeg	Controleer of de batterij is aangesloten. Controleer het oplaadniveau van de batterij. Vervang de batterij.
	Elektronische kaarten in stand-by	Schakel de machine uit en start deze opnieuw op
Het afzuigen zuigt geen water af	Afzuigslang en/of verstopte filter	Reinig de afzuigslang en/of filter
Het water valt niet op de borstels	De watertank is leeg of de interne filter is verstopt	Demonteer de aflaatdop van de tank en reinig de filter.
ERR 6 MOT	Huidige drempelfout	Motorprobleem, zet de machine uit en weer aan. Koppel de batterij los en sluit deze opnieuw aan.
ERR 2 SPZ	Fout bij afsluiten van penselen	Probleem met borstelmotor, zet de machine uit en weer aan. Koppel de batterij los en sluit deze opnieuw aan.
ERR 1 ASP	Fout bij zuigafsluiting	Probleem met zuigmotor, zet de machine uit en weer aan. Koppel de batterij los en sluit deze opnieuw aan.
ERR 3 TMP	Maximale temperatuur	Maximale motortemperatuur, schakel de machine uit en weer in. Laat het indien nodig afkoelen.

8 ACCESSOIRES

8.1 TRANSPORTWAGEN

Dit (optionele) accessoire kan op een wagen worden gemonteerd zodat het eenvoudiger kan worden vervoerd.

8.2 STAP TRANSPORTWAGEN

Dit accessoire (optioneel) kan aan het handvat van de machine worden bevestigd, waardoor het zelfs over trappen kan worden vervoerd.

8.3 VOEDINGSAPPARAAT

Dit (optionele) accessoire vervangt de standaard geleverde batterij en maakt een langere gebruiksduur van de machine mogelijk.

9 VERWIJDERING VAN DE MACHINE

Zodra het einde van zijn levensduur is bereikt, vereist de machine een speciale afvoer van de onderdelen, zoals aangegeven in de volgende lijst:

- Polyethyleen componenten ► Gereserveerd met versnippering en scheiding van verontreinigende stoffen.
- ABS-componenten ► Gereserveerd met versnippering en scheiding van verontreinigende stoffen.
- Roestvrijstalen componenten ► Directe terugwinning in metallurgische fabrieken, in reserve geplaatst voor de eliminatie van vreemde stoffen.
- Aluminium componenten ► Directe terugwinning in metallurgische installaties, in reserve geplaatst voor de eliminatie van vreemde stoffen door middel van granulatie.
- Gegalvaniseerde ferrocomponenten ► Directe terugwinning in metallurgische fabrieken, in reserve geplaatst voor de eliminatie van vreemde stoffen.
- Geverfde ferrocomponenten ► Directe terugwinning in metallurgische fabrieken, in reserve geplaatst voor de eliminatie van vreemde stoffen.
- Bedrading en dergelijke ► Gereserveerd bij mechanische bewerking voor het verwijderen van de coating, vermalen en granuleren van het rubber, granuleren van de metaalfractie voor terugwinning in de metallurgische industrie.
- Op rubber gebaseerde componenten ► Terugwinning in de rubberindustrie voor compatibele verbindingen, terugwinning bij de productie van bitumen, in reserve gezet voor de eliminatie van vreemde stoffen door granulatie.
- Houten verpakking ► Opslag van houtafval om grondstoffen te verkrijgen.
- Papieren verpakking ► Direct hergebruik in de papierindustrie of gereserveerd voor de productie van secundaire grondstof voor de papierindustrie.
- Motoren ► Demontage voor scheiding van herbruikbare componenten.
- Elektronische kaarten ► Demontage voor scheiding van herbruikbare componenten.
- Batterijen ► Ze zijn het enige onderdeel van de machine dat uit gevaarlijk materiaal bestaat. Wij raden u daarom aan het apparaat af te voeren door het naar een gespecialiseerd centrum te brengen.