4CleanPro

LAVAPAVIMENTI

# MIRA ERGO 40

## MANUALE ISTRUZIONI D'USO E MANUTENZIONE

CE

| IT | Istruzioni Originali |
|---|---|

*Revisione: 4.0*

# Sommario


**1 INFORMAZIONI GENERALI ..... 5**

1.1 DATI IDENTIFICATIVI DEL COSTRUTTORE ..... 5
1.2 SCOPO DEL MANUALE ..... 5
1.3 TERMINOLOGIA E LEGENDA SIMBOLI ..... 6
1.4 USO PREVISTO E NON PREVISTO ..... 7
1.5 MODIFICHE TECNICHE ..... 7
1.6 IDENTIFICAZIONE DEL PRODOTTO ..... 7

**2 INFORMAZIONI SULLA SICUREZZA ..... 8**

2.1 RACCOMANDAZIONI FONDAMENTALI ..... 8
2.2 ASSISTENZA TECNICA ..... 11
2.3 INFORMAZIONI SULLE VIBRAZIONI ..... 11

**3 INFORMAZIONI SULLA MOVIMENTAZIONE ..... 12**

3.1 DIMENSIONI E PESO DELL'IMBALLO ..... 12
3.2 SOLLEVAMENTO E TRASPORTO DELL'IMBALLO ..... 12
3.3 CONTROLLO ALLA CONSEGNA ..... 13
3.4 DISIMBALLO ..... 13
3.5 ASSEMBLAGGIO DELLA MACCHINA DOPO IL DISIMBALLO ..... 14

**4 INFORMAZIONI TECNICHE ..... 15**

4.1 DESCRIZIONE GENERALE DEI COMPONENTI ..... 15
4.2 QUADRO COMANDI (DA VERSIONE 4) ..... 16
*4.2.1 COMANDO DI REGOLAZIONE DI POTENZA DI ASPIRAZIONE ..... 16*
4.3 DIMENSIONI E DATI TECNICI ..... 16

**5 USO DELLA MACCHINA ..... 17**

5.1 PREPARAZIONE DELLA MACCHINA ..... 17
5.2 RICARICA DELLA BATTERIA ..... 18
5.3 MONTAGGIO E SMONTAGGIO DELLA SPAZZOLA ..... 18
*5.3.1 TIPOLOGIE DI SPAZZOLA ..... 19*
5.4 SPOSTAMENTO DELLA MACCHINA ..... 21
5.5 STOCCAGGIO ..... 21
5.6 BLOCCO/SBLOCCO SOLLEVAMENTO TERGIPAVIMENTO ..... 22
5.7 MONTAGGIO E SMONTAGGIO DEL TERGIPAVIMENTO ..... 22
5.8 SOSTITUZIONE DELLE LAME IN GOMMA DEL TERGIPAVIMENTO ..... 23
5.9 RIEMPIMENTO E SVUOTAMENTO DEL SERBATOIO SOLUZIONE ..... 23
5.10 SCARICO DEL SERBATOIO DI RECUPERO ..... 25
5.11 CONDUZIONE DELLA MACCHINA ..... 26
5.12 FASE DI LAVORO ..... 27
*5.12.1 PREPARAZIONE ED AVVERTENZE ..... 27*
*5.12.2 LAVAGGIO DIRETTO O PER SUPERFICI LEGGERMENTE SPORCHE ..... 27*
*5.12.3 LAVAGGIO INDIRETTO O PER SUPERFICI MOLTO SPORCHE ..... 27*

*5.12.4 OPERAZIONI POST LAVAGGIO ..... 27*

**6 MANUTENZIONE ..... 28**

6.1 SERBATOI ..... 28
6.2 FILTRO SERBATOIO SOLUZIONE DETERGENTE ..... 28
6.3 TUBO DI ASPIRAZIONE ..... 28
6.4 TERGIPAVIMENTO ..... 29
6.5 FILTRO DI ASPIRAZIONE/GALLEGGIANTE ..... 29
6.6 ACCESSORI ..... 29
6.7 CORPO MACCHINA ..... 30
6.8 PERIODICITÀ ..... 30
6.9 OPERAZIONI AD INTERVALLI ESTESI ..... 31
6.10 RICAMBI CONSIGLIATI ..... 31

**7 INCONVENIENTI, CAUSE E RIMEDI ..... 32**

**8 ACCESSORI ..... 33**

8.1 CARRELLO TRASPORTO ..... 33
8.2 CARRELLO TRASPORTO SCALINI ..... 33
8.3 ALIMENTATORE ..... 33

**9 SMALTIMENTO DELLA MACCHINA ..... 34**

# 1 INFORMAZIONI GENERALI

## 1.1 DATI IDENTIFICATIVI DEL COSTRUTTORE

**4CLEANPRO S.r.l.**
Via Mugellese, 99
50013 Campi Bisenzio (FI) - ITALY
Telefono: +39 055 898139

Sito web: www.4cleanpro.com

Il Costruttore declina ogni responsabilità in caso di danni a cose e/o persone derivanti da:

- Uso improprio della macchina o uso da parte di personale non autorizzato o non specializzato per effettuare certe operazioni e/o durante stage di formazione;
- Uso non conforme della macchina rispetto alle normative ed alle leggi nazionali sulla sicurezza e sulla prevenzione degli infortuni;
- Inibizione o smontaggio dei dispositivi di protezione installati;
- Errata installazione e/o allacciamento alle fonti di alimentazione previste (difetti di alimentazione);
- Mancata o scarsa manutenzione preventiva;
- Esecuzione di modifiche o di interventi non autorizzati;
- Uso di ricambi non originali o non adatti;
- Inosservanza totale o parziale delle istruzioni fornite;
- Eventi eccezionali.

## 1.2 SCOPO DEL MANUALE

Per facilitare la consultazione e la rilettura degli argomenti d'interesse, fare riferimento all'indice posto all'inizio.
Il presente manuale è stato redatto dal costruttore e costituisce parte integrante del prodotto; in quanto tale deve essere conservato con cura per tutta la vita della macchina fino alla demolizione.
Il cliente deve accertarsi che gli operatori abbiano letto o conoscano il contenuto del presente manuale al fine di attenersi scrupolosamente alle istruzioni qui descritte.
Solamente la costante osservanza delle indicazioni fornite in questo manuale permette di ottenere i migliori risultati in termini di sicurezza, prestazioni, efficacia e durata nel tempo del prodotto ora in Vostro possesso.
L'inosservanza di queste regole, potrà potenzialmente provocare danni all'uomo, alla macchina, alla superficie lavata ed all'ambiente che in nessun caso potranno essere imputati al costruttore.

## 1.3 TERMINOLOGIA E LEGENDA SIMBOLI

Per una maggior chiarezza e per evidenziare in modo adeguato i vari aspetti delle istruzioni descritte, sono stati utilizzati termini e simboli di seguito definiti ed illustrati:

| Termine | Definizione |
|---|---|
| Macchina | Sostituisce la denominazione commerciale a cui fa riferimento questo manuale. |
| Operatore | Persona che normalmente utilizza la macchina ed è a conoscenza degli aspetti relativi al funzionamento della stessa oltre ad avere dimestichezza con dell'utilizzo dei vari detergenti ma non è in grado di eseguire interventi sulla macchina che richiedono una specifica competenza tecnica. |
| Tecnico | Persona che possiede i necessari requisiti (esperienza, preparazione tecnica, conoscenza legislativa e normativa) che permettono di eseguire ogni tipo di intervento necessario, con la facoltà di riconoscere ed evitare possibili pericoli durante l'installazione, l'uso, la movimentazione e la manutenzione della macchina. |

**Simbologia ed avvertenze**

**PERICOLO!**
**Il simbolo a lato richiama informazioni vitali al fine di evitare gravi (o estreme) conseguenze alla salute delle persone e all'integrità del prodotto e dell'ambiente in cui opera.**

**ATTENZIONE**
**Il simbolo a lato accompagna le informazioni che contengono procedure e/o istruzioni che devono assolutamente essere comprese ed eseguite per evitare danni alla macchina, all'ambiente in cui si opera.**

**NOTA:**
*Il simbolo a lato viene utilizzato per mettere in evidenza informazioni importanti la cui inosservanza può causare danni alla macchina.*

## 1.4 USO PREVISTO E NON PREVISTO

La macchina oggetto di questo manuale (**MIRA ERGO 40**) è una lavasciuga pavimenti che deve essere condotta manualmente dall'operatore e deve essere utilizzata per il lavaggio ed aspirazione di liquidi di pavimenti piani, rigidi, orizzontali, lisci o moderatamente rugosi, uniformi e liberi da ingombri in ambienti sia civili che industriali.

**PERICOLO!**
**Ogni altro utilizzo è espressamente vietato!**
**Fare riferimento attentamente alle informazioni sulla sicurezza riportate nel presente manuale**

La lavasciuga distribuisce sulla superficie da trattare una quantità di soluzione (regolabile opportunamente) d'acqua e detergente mentre le spazzole effettuano la rimozione dello sporco a terra.
L'impianto di aspirazione di cui la macchina è dotata, attraverso un tergipavimento a terra, permette di asciugare perfettamente in un solo passaggio i liquidi e lo sporco appena rimosso dalle spazzole frontali.
Associando opportunamente un detergente per la pulizia con i vari tipi di spazzole (o dischi abrasivi) disponibili, la macchina è in grado di adattarsi a tutte le combinazioni di tipi di pavimento e sporco.

## 1.5 MODIFICHE TECNICHE

Questa macchina è stata concepita e costruita in accordo con i fondamentali requisiti per la sicurezza e la salute dell'utilizzatore previsti dalle direttive europee, per questo è stato apposto il marchio CE sull'etichetta identificativa.
Le direttive europee per le quali l'apparecchio risulta conforme sono citate nel Certificato di Conformità, allegato al presente manuale. Questo certificato risulterà invalido qualora l'apparecchio subisca qualsiasi tipo di modifica non precedentemente accordata con il costruttore.
Il costruttore si riserva il diritto di apportare, senza alcun preavviso, modifiche tecniche al prodotto atte ad aggiornarlo o migliorarlo tecnicamente.
Per questo motivo qualche dettaglio della macchina in Vostro possesso potrà risultare diverso dalle informazioni sui cataloghi commerciali o dalle stesse raffigurazioni contenute in questo libretto, senza che, per questo, vengano compromesse la sicurezza e le informazioni fornite a riguardo.

## 1.6 IDENTIFICAZIONE DEL PRODOTTO

Accertarsi che la macchina sia provvista di targhetta riportante il numero di matricola ed il marchio CE.
In caso contrario avvisare subito il rivenditore.

La targhetta identificativa contiene le seguenti informazioni:

- identificazione del costruttore
- marchio CE
- codice del modello
- numero di serie (n° di matricola)
- potenza nominale complessiva
- anno di fabbricazione

# 2 INFORMAZIONI SULLA SICUREZZA

## 2.1 RACCOMANDAZIONI FONDAMENTALI

**NOTA:**
*Leggere attentamente il "manuale istruzioni per l'uso" prima di procedere alle operazioni di avviamento, impiego, manutenzione, manutenzione ordinaria, o qualsiasi altro intervento sulla macchina.*

**ATTENZIONE**
**Rispettare rigorosamente tutte le prescrizioni contenute nel presente manuale ed in quelli relativi a batterie e carica batterie (con particolare attenzione per quelle di attenzione e pericolo).**
**Il costruttore declina ogni responsabilità per danni a persone o cose conseguenti all'inadempienza delle suddette prescrizioni.**

**NOTA:**
*Prima dell'utilizzo della macchina, assicurarsi che ogni componente sia correttamente posizionato.*

**ATTENZIONE**
**La macchina deve essere utilizzata solo da personale che sia stato addestrato all'impiego, che abbia dimostrato la propria capacità e che sia stato espressamente incaricato all'uso. Per evitare l'uso non autorizzato, custodire la macchina a riposo in un luogo non accessibile ad estranei.**
**L'impiego della macchina è vietato ai minori.**
**Non destinare questa macchina ad usi diversi da quelli espressamente previsti. Valutare il tipo di edificio nel quale si opera e rispettare scrupolosamente le norme e le condizioni di sicurezza lì vigenti.**

**PERICOLO!**
**Non utilizzare la macchina in luoghi non adeguatamente illuminati, in ambienti esplosivi, in presenza di sporco nocivo alla salute (polveri, gas, ecc.), su strade o passaggi pubblici ed in ambienti esterni in genere.**

**ATTENZIONE**
**Il campo di temperatura previsto per l'utilizzo della macchina è tra +4°C e + 35°C; depositare la macchina a riposo in un ambiente asciutto e non corrosivo dove la temperatura sia compresa tra + 10°C e + 50°C. Il campo di umidità previsto per la macchina in qualsiasi condizione si trovi è tra 30% e 95%.**

**PERICOLO!**
**Non usare o aspirare mai liquidi, gas, polveri secche, acidi e solventi (es. diluenti per vernici, acetone, ecc.), anche se diluiti, infiammabili o esplosivi (es. benzina, olio combustibile, ecc.); non aspirare mai oggetti in fiamme od incandescenti.**

**ATTENZIONE**
**Non impiegare la macchina su pendenza o rampe superiori al 2%. In caso di piccole pendenze non utilizzare la macchina in modo trasversale, manovrandola sempre con cautela e non facendo inversioni. Nel trasporto su rampe o pendenze più elevate, usare la massima attenzione per evitare ribaltamenti e/o accelerazioni incontrollate. Utilizzare solamente la velocità più bassa! Affrontare rampe e/o gradini esclusivamente con testata spazzole e tergipavimento sollevati.**
**Non parcheggiare MAI la macchina in pendenza.**

**NOTA:**
*La macchina non deve essere mai lasciata incustodita o abbandonata senza prima averla assicurata contro movimenti accidentali e scollegata dall'eventuale alimentazione elettrica.*

**PERICOLO!**
**Nell'uso prestare attenzione a terze persone, in particolare a bambini presenti nell'ambiente in cui si opera.**

**ATTENZIONE**
**Non utilizzare la macchina per il trasporto di persone/cose o il traino di cose. Non trainare la macchina.**

**NOTA:**
*Non utilizzare la macchina come banco d'appoggio per nessun peso e per nessun motivo.*
*Non ostruire le aperture di ventilazione e di smaltimento calore.*

**ATTENZIONE**
**Non rimuovere, modificare ed eludere i dispositivi di sicurezza.**
**Utilizzare sempre le protezioni individuali per la sicurezza dell'operatore (sia durante l'uso che la manutenzione della macchina):**

- **grembiule o tuta protettiva**
- **scarpe antiscivolo ed impermeabili**
- **guanti di gomma**
- **occhiali e cuffie di protezione**
- **mascherine per la protezione delle via respiratorie.**

**Prima di iniziare a lavorare, togliersi monili, orologi, cravatte ed altro potenzialmente in grado di provocare gravi infortuni.**
**Non mettere le mani tra le parti in movimento**

**NOTA:**
*Non impiegare detergenti diversi da quelli previsti e attenersi alle prescrizioni indicate nelle relative schede di sicurezza.*
*Raccomandiamo di conservare i detergenti in luogo inaccessibile ai bambini e inoltre, in caso di contatto con gli occhi, di lavare immediatamente e abbondantemente con acqua e, in caso d'ingestione, di consultare immediatamente un medico.*
*Accertarsi che le prese di corrente per l'alimentazione del caricabatterie siano collegate ad idonea rete di terra e che siano protette da interruttori magnetotermici e differenziali.*

**PERICOLO!**
**Non appoggiare utensili sulle batterie: pericolo di cortocircuito e di esplosione.**
**In presenza di campi magnetici particolarmente elevati, valutare l'eventuale effetto sull'elettronica di controllo.**
**Non lavare mai la macchina con getti d'acqua.**

**NOTA:**
*I fluidi recuperati contengono detergenti, disinfettanti, acqua, materiale organico ed inorganico recuperato durante le fasi di lavoro: essi vanno smaltiti seguendo la vigente legge in materia.*

**NOTA:**
*Prima di ogni utilizzo, controllare la macchina, in particolare, controllare che il cavo di ricarica della batteria ed il connettore siano in buone condizioni e sicuri per operare.*
*Se non sono in perfette condizioni, non utilizzare la macchina per nessun motivo prima della riparazione da parte di un tecnico autorizzato.*

**NOTA:**
*Spegnere immediatamente il motore di aspirazione se si notano fuoriuscite di schiuma o liquido.*
*Non utilizzare la macchina su pavimenti tessili quali tappeti, moquette, ecc.*
*L'utilizzo di cere, detergenti schiumosi o dispersioni lungo i tubi, possono provocare alla macchina problemi seri od ostruire gli stessi tubi.*

**ATTENZIONE**
**In caso di guasto e/o cattivo funzionamento della macchina, spegnerla immediatamente (scollegandola dalla rete di alimentazione elettrica o dalle batterie) e non manometterla.**
**Rivolgersi ad un centro di assistenza tecnica del costruttore.**

## 2.2 ASSISTENZA TECNICA

**PERICOLO!**
**Tutte le operazioni di manutenzione o sostituzione degli accessori devono essere eseguite in ambienti adeguatamente illuminati e solamente dopo aver scollegato la macchina dall'alimentazione elettrica staccando il connettore batteria.**

**NOTA:**
*Far effettuare qualsiasi genere di intervento sull'impianto elettrico e tutte le operazioni di manutenzione e riparazione (particolarmente quelle non esplicitamente descritte in questo manuale) solo da personale specializzato esperto nel settore e nelle rilevanti norme di sicurezza.*
*E' consentito solo l'uso di accessori e RICAMBI ORIGINALI forniti unicamente dal Costruttore in quanto solo questi offrono la certezza che l'apparecchio possa funzionare in modo sicuro e senza inconvenienti.*
*Non usare parti smontate da altre macchine o altri kit come ricambi.*
*Non attendere che i componenti siano logorati dall'uso; sostituire un componente al momento opportuno significa un migliore funzionamento della macchina e contemporaneamente un risparmio dovuto al fatto che si evitano danni maggiori.*

Il Costruttore mette al servizio della clientela il proprio Servizio Assistenza Tecnica per risolvere qualunque problema riguardante l'impiego e la manutenzione della macchina.
Le eventuali richieste d'intervento devono essere fatte dopo un'attenta analisi degli inconvenienti e delle loro cause.
In caso di richieste scritte si prega di specificare nel messaggio i seguenti dati:

- Modello macchina
- Numero matricola
- Il dettaglio dei difetti riscontrati
- I controlli eseguiti
- Le regolazioni effettuate e i loro effetti
- Ogni altra informazione ritenuta utile

Indirizzare le richieste al costruttore utilizzando il seguente indirizzo e-mail: info@4cleanpro.com

## 2.3 INFORMAZIONI SULLE VIBRAZIONI

Le condizioni di prova in cui sono stati eseguiti i rilievi di vibrazione sono conformi a quanto previsto dalle norme e dalle direttive europee vigenti e sono dettagliatamente descritte nella relativa relazione tecnica detenuta dal Costruttore.
Il valore giornaliero (8 ore) di esposizione alle vibrazioni trasmesse al sistema mano - braccio è inferiore a 2,5 m/s2.
Questo valore può essere usato solamente come valore di comparazione e non è adatto per la determinazione dei livelli reali che dipendono dalle condizioni e dall'ambiente di utilizzo.

# 3 INFORMAZIONI SULLA MOVIMENTAZIONE

## 3.1 DIMENSIONI E PESO DELL'IMBALLO

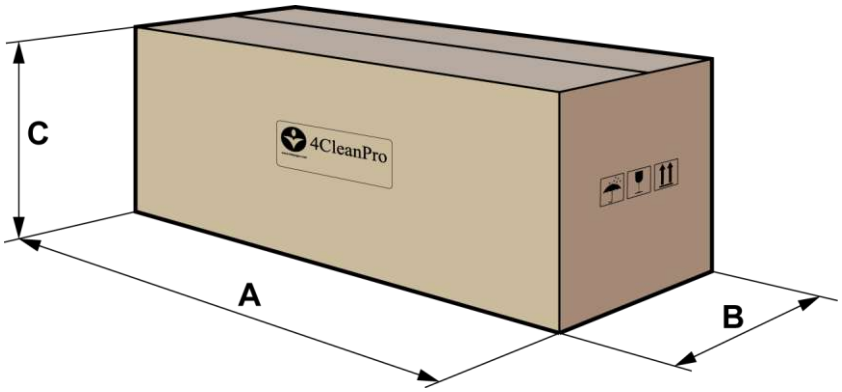


| | |
|---|---|
| **Peso:** | 38 kg |
| **Volume:** | 0,22 m3 |
| **A** | 1250 mm |
| **B** | 510 mm |
| **C** | 520 mm |

## 3.2 SOLLEVAMENTO E TRASPORTO DELL'IMBALLO

**ATTENZIONE**
**Durante tutte le operazioni di sollevamento o trasporto, assicurarsi di aver saldamente ancorato la macchina imballata, al fine di evitare ribaltamenti o cadute accidentali.**

Le operazioni di carico e scarico dagli automezzi, devono essere effettuate con illuminazione adeguata.
La macchina imballata deve essere movimentata con mezzi adeguati, prestando attenzione a non danneggiare/urtare l'imballo in nessuna parte, non capovolgerlo, ed utilizzare la necessaria cura nell'appoggiarlo a terra.

| Simbologia presente sull'imballo | |
|---|---|
| | **Fragile, manipolare con precauzione.**<br>Indica che il contenuto dell'imballo è fragile e che occorre manipolarlo con estrema precauzione. |
| | **Teme l'umidità.**<br>Indica che l'imballo deve essere tenuto in luogo asciutto. |
| | **Alto.**<br>Indica la posizione verticale corretta dell'imballo. |

## 3.3 CONTROLLO ALLA CONSEGNA

Al momento della consegna della merce (macchina, batteria o caricabatteria) da parte del trasportatore, verificare con attenzione l'integrità dell'imballo e del suo contenuto. Nel caso quest'ultimo avesse subito danni, farlo notare al trasportatore, e riservarsi, per iscritto (selezionare sul documento la dicitura "riserva"), di presentare la richiesta di risarcimento, prima di accettare la merce.
Il contenuto dell'imballo, una volta aperto, è il seguente:

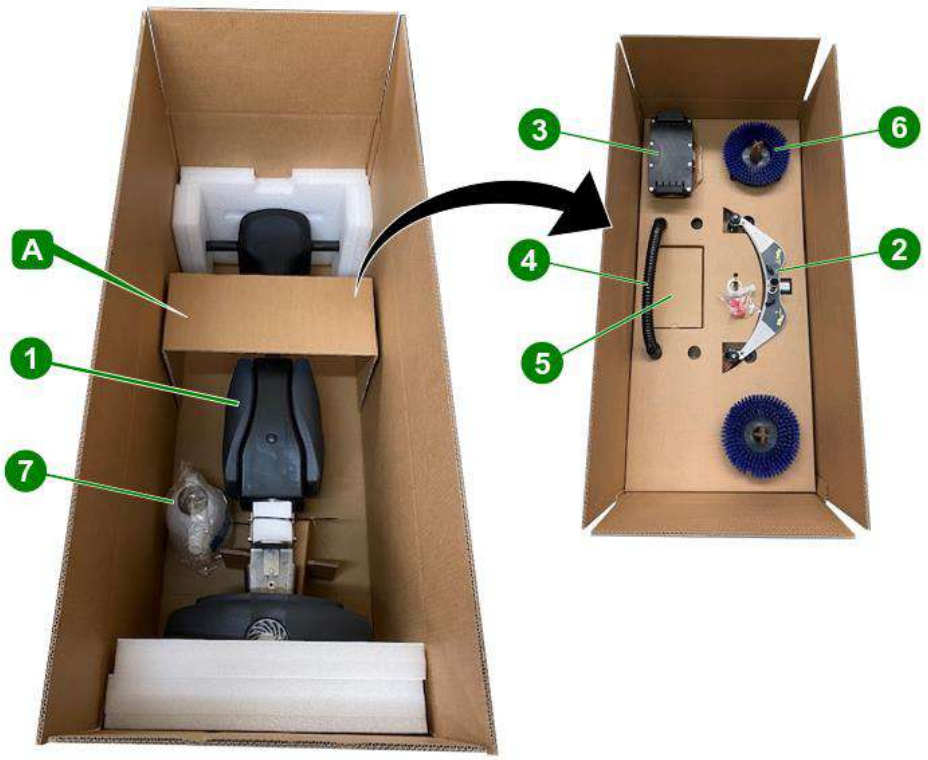


| | |
|---|---|
| **1** | Lavapavimenti |
| **2** | Tergipavimento |
| **3** | Batteria |
| **4** | Tubo aspirazione |
| **5** | Caricabatteria |
| **6** | Spazzole |
| **7** | Recipiente graduato |

## 3.4 DISIMBALLO

Per il disimballo procedere secondo la seguente sequenza:

1) Rimuovere il recipiente graduato **(7)**;
2) Rimuovere la sagoma superiore **(A)**;
3) Afferrare la macchina per il manico e, portarla in posizione verticale;
4) Estrarre la macchina dall'imballo.

**NOTA:**
*Si consiglia di conservare tutti gli elementi dell'imballo, poiché potrebbero tornare utili per proteggere la macchina e gli accessori in un successivo trasporto in altro luogo o presso centri assistenza autorizzati.*
*Contrariamente, gli imballi devono essere smaltiti secondo quanto previsto dalle leggi vigenti in materia.*

## 3.5 ASSEMBLAGGIO DELLA MACCHINA DOPO IL DISIMBALLO

**PERICOLO!**
**Tutte le operazioni di seguito descritte devono essere eseguite in ambienti adeguatamente illuminati e solamente con la macchina priva della batteria.**

Dopo avere disimballato la macchina è necessario eseguire le operazioni di assemblaggio di seguito descritte (fare riferimento ai relativi paragrafi del **Capitolo 5** per una descrizione dettagliata di queste procedure):

1) Montare le spazzole.
2) Montare il tergipavimento e verificare che sia ben fissato e collegato al tubo di aspirazione.
3) Effettuare un ciclo completo di ricarica.
4) Posizionare la batteria nel vano e collegare il connettore.

# 4 INFORMAZIONI TECNICHE

## 4.1 DESCRIZIONE GENERALE DEI COMPONENTI

| | |
|---|---|
| 1 | Pulsante ON/OFF |
| 2 | Spia alimentazione |
| 3 | Pulsante Spazzola / Spazzola+Acqua |
| 4 | Pulsante Aspirazione |
| 5 | Cruscotto |
| 6 | Tubo manico |
| 7 | Tubo aspiratore |
| 8 | Serbatoio di recupero |
| 9 | Tubo aspirazione |
| 10 | Batteria |
| 11 | Tergipavimento |
| 12 | Spazzole |
| 13 | Ruote trasporto |
| 14 | Tappo di scarico |
| 15 | Ventola motore aspirazione |
| 16 | Serbatoio soluzione |
| 17 | Tappo di carico |
| 18 | Leva di sblocco/blocco manico |
| 19 | Aggancio snodo |
| 20 | Recipiente graduato |
| 21 | Caricabatteria |

## 4.2 QUADRO COMANDI (DA VERSIONE 4)

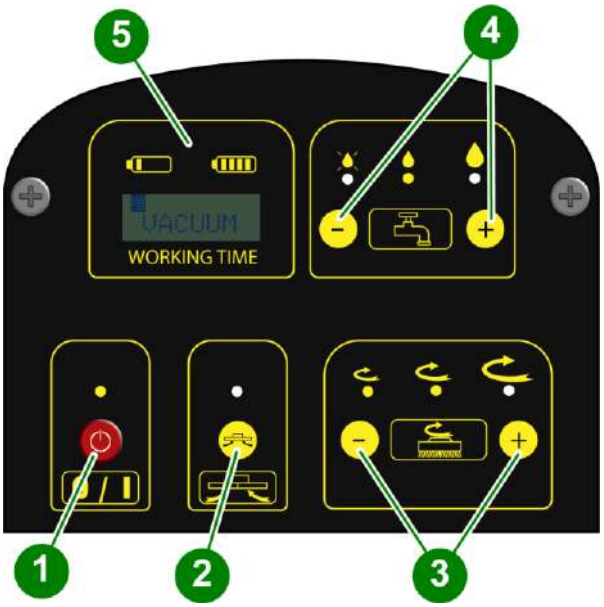


| N | FUNZIONE | DESCRIZIONE |
|---|---|---|
| 1 | ON/OFF | Accensione o spegnimento generale della macchina |
| 2 | Aspirazione | Attiva o disattiva la funzione di aspirazione |
| 3 | Regolazione velocità spazzole | Premendo i pulsanti + o – si aumenta o diminuisce la velocità delle spazzole |
| 4 | Regolazione soluzione | Premendo i pulsanti + o – si aumenta o diminuisce il volume di detergente |
| 5 | Display indicatore di carica batteria | Il display indica il livello di carica della batteria |

### *4.2.1 COMANDO DI REGOLAZIONE DI POTENZA DI ASPIRAZIONE*

Premendo per 5 sec. simultaneamente, i pulsanti **(1)** e **(2)**, sul display **(5)** appare la parola “VACUM”, sotto i settori di indicazione della carica della batteria.
Premendo i pulsanti **(3)** è possibile aumentare (+) o diminuire (-) la potenza di aspirazione della macchina; tale regolazione è segnalata sul display **(5)**.
Per memorizzare il livello di potenza selezionato, agire sul pulsante generale **(1)**, spegnendo la macchina.
In fase di accensione, pulsante **(1)**, sul display **(5)** si visualizza la taratura di aspirazione memorizzata.

## 4.3 DIMENSIONI E DATI TECNICI

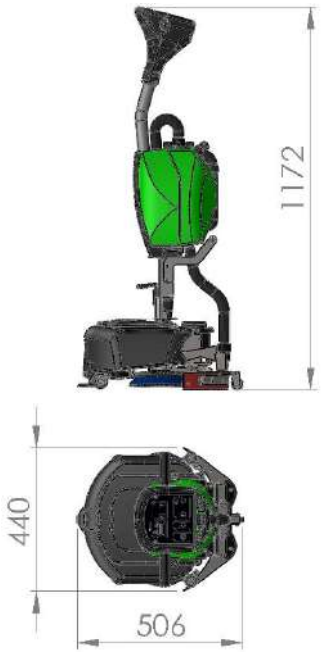


Le quote sono espresse in millimetri.

| Descrizione | UM | Valore |
|---|---|---|
| Alimentazione | V | 36 |
| Rendimento | $m^2/h$ | 1200 |
| Pista pulizia | mm | 400 |
| Larghezza tergipavimento | mm | 450 |
| Diametro spazzola | mm | 2 x 200 |
| Velocità spazzola | rpm | 210 |
| Pressione a terra | Kg | 22 |
| Potenza spazzole | W | 2 x 36/120 |
| Potenza aspirazione | W | 36/300 |
| Capacità soluzione/recupero | lt | 3/5 |
| Livello acustico | db | 66 |

# 5 USO DELLA MACCHINA

## 5.1 PREPARAZIONE DELLA MACCHINA

**PERICOLO!**
**Tutte le operazioni di manutenzione o sostituzione degli accessori devono essere eseguite in ambienti adeguatamente illuminati e solamente dopo aver scollegato la macchina dall'alimentazione elettrica staccando il connettore batteria.**

**ATTENZIONE**
**Prima di iniziare a lavorare, indossare scarpe antiscivolo, guanti ed ogni altro dispositivo di protezione personale indicato dal fornitore del detergente impiegato o richiesto dall'ambiente in cui si opera.**

**NOTA:**
*Eseguire le operazioni di seguito descritte prima di iniziare a lavorare (fare riferimento ai relativi paragrafi successivi per una descrizione dettagliata di queste procedure).*

1) Montare le spazzole o i dischi trascinatori (con il disco abrasivo) del tipo opportuno per la superficie ed il lavoro da svolgere. (vedere tabella pag. 19)
2) Montare il tergipavimento, verificare che sia ben fissato, collegato al tubo di aspirazione e con le lame di asciugatura non eccessivamente usurate.
3) Riempire il serbatoio soluzione con acqua pulita e detergente non schiumogeno in concentrazione adeguata (utilizzando il recipiente graduato fornito in dotazione). (N.20 pag.15)
4) Verificare il livello di carica della batteria e, se necessario, procedere con la ricarica della stessa.

**NOTA:**
*Per evitare pericoli, si consiglia di prendere dimestichezza con i movimenti della macchina, facendo delle prove su una superficie ampia e senza ostacoli.*

Per ottenere i migliori risultati in termini di pulizia e durata dell'apparecchiatura attenersi ad alcune semplici, ma importanti procedure:

- Individuare l'area di lavoro, allontanando i possibili ostacoli d'intralcio; se la superficie è molto ampia, operare per aree rettangolari contigue e parallele fra loro.
- Scegliere una traiettoria di lavoro rettilinea ed iniziare a lavorare dalla zona più remota per evitare di ripassare su aree già pulite.

## 5.2 RICARICA DELLA BATTERIA

1) Collegare il cavo di prolunga della batteria **(1)** allo spinotto del caricabatteria **(2)**.
2) Collegare il caricabatteria ad una presa di rete e mantenere in carica fino a quando il led rosso presente sul caricabatteria **(2)** rimane acceso.
3) Quando il led verde presente sul caricabatteria **(2)** si illumina significa che la ricarica è completa.
4) Scollegare lo spinotto del caricabatteria **(2)** al cavo di prolunga della batteria **(1)**.

## 5.3 MONTAGGIO E SMONTAGGIO DELLA SPAZZOLA

**ATTENZIONE**
**Lavorare sempre con le spazzole o i dischi trascinatori con disco abrasivo perfettamente installati sulla macchina.**

**Procedura di montaggio:**
1) Bloccare il manico tramite l'apposita leva di blocco. (N.18 pag.15)
2) Impugnare il manubrio e, facendo leva su di esso, sollevare la parte anteriore della macchina ruotandola **(A)** all'indietro.
3) Inserire **(B)** le spazzole negli appositi perni e premere **(C)** fino in fondo.

**Per lo smontaggio seguire la procedura inversa a quanto descritto al punto 3.**

**NOTA:**
*Per il montaggio/smontaggio del disco trascinatore seguire la stessa procedura.*

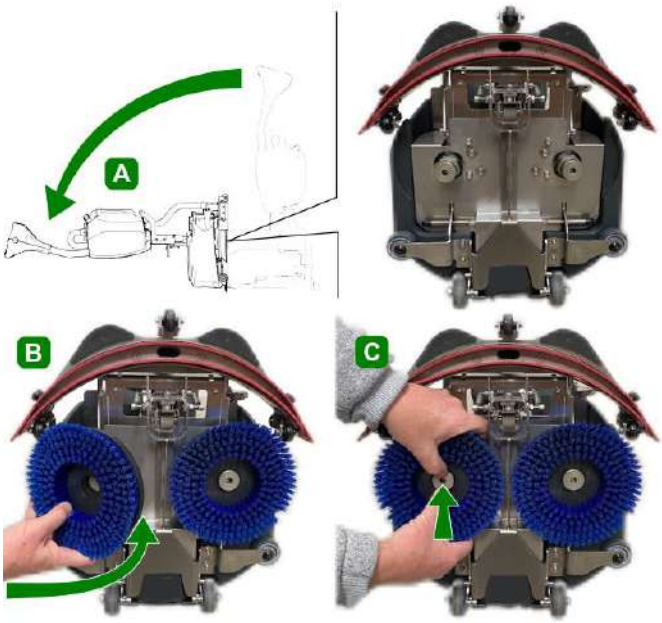


**ATTENZIONE**
**SOSTITUIRE le spazzole/dischi abrasivi prima che la lunghezza delle setole della spazzola o lo spessore dei dischi abrasivi si riduca al di sotto di 1 cm.**
**Lavorare con la spazzola troppo consumata o con il disco abrasivo troppo sottile può provocare danni alla macchina ed al pavimento.**
**Controllare regolarmente lo stato di usura di questi componenti prima di iniziare il lavoro.**

### *5.3.1 TIPOLOGIE DI SPAZZOLA*

In dotazione alla macchina vengono fornite 2 spazzole in PPL. Su richiesta sono disponibili diverse tipologie di spazzole, differenziate a seconda delle caratteristiche, composizione e abrasività, in funzione del tipo di pavimento o la finalità dell'impiego specifico.

| N | Immagine | Nome spazzola | Descrizione |
|---|---|---|---|
| 1 | | **SPAZZOLA PPL 06** | Può essere usata per il lavaggio di superfici dure come il cemento, piastrelle, klinker, porfido ecc. |
| 2 | | **DISCO TRASCINATORE** | Ricoperto di un velcro e un disco a spugna (pad, vedere tab. pag.20). L'abrasività della spugna può variare a seconda del colore: dal bianco (morbidissima) al nero (molto abrasiva).<br>Usare la tipologia di spugna in funzione del tipo di pavimento, ad esempio:<br>· parquet - disco bianco o giallo;<br>· PVC - colore blu o rosso;<br>· cemento o deceratura - marrone o nero. |
| 3 | | **SPAZZOLA P.E.S.** | Composta da fibre di diversi diametri di setole (da 0,1 a 0,6 mm).<br>Può essere usata anche senza detersivo su superficie trattate o legno. Grazie al suo misto di setole può essere usata anche solo per lucidare i pavimenti trattati. |
| 4 | | **SPAZZOLA TYNEX** | Composta da fibra di carbonio, può essere usata solamente nel caso di pulizie gravose, ad esempio sulle piastrelle delle cucine industriali, reparti produttivi con macchine utensili, fonderie ecc.<br>Impiegando un detergente adatto, può essere usata per levare la morchia o strati di sporco d'origine calcare, vegetale o animale (grasso).<br>**Attenzione:** la spazzola Tynex **NON deve essere usata su pavimenti teneri** (come parquet, marmo, PVC ecc). |

| N | Immagine | Nome spazzola | Descrizione |
|---|---|---|---|
| 1 | | **DISCO BLU** | PULIZIA LEGGERA<br>Pulitura leggera e lavaggio spray. |
| 2 | | **DISCO VERDE** | PULIZIA INTERMEDIA<br>Disco per la rimozione degli strati superficiali di cera e per preparare il pavimento al trattamento successivo. Uso umido. |
| 3 | | **DISCO MARRONE** | PULIZIA ENERGICA<br>Disco aggressivo per raschiatura a umido o a secco, con deceranti. Prepara il pavimento alla nuova inceratura. Resiste agli acidi. |
| 4 | | **DISCO NERO** | PULIZIA DI FONDO<br>Per raschiatura a umido di forti strati di cera. Rimuove il vecchio finissaggio ed elimina le bave di cemento. |
| 5 | | **DISCO BIANCO** | FINITURA E LUCIDATURA<br>Indicato per finire pavimenti trattati e per lucidature brillanti. Uso a secco o leggermente umido. |
| 6 | | **DISCO ROSSO** | LUCIDATURA SPRAY<br>Per uso frequente su pavimenti relativamente puliti. Pulisce anche a secco e lucida rimuovendo i segni. |
| 7 | | **DISCO BEIGE** | LUCIDATURA<br>Per la pulitura leggera e il mantenimento di tutti i tipi di pavimenti. Si usa asciutto. |
| 8 | | **DISCO MICROFIBRA** | PER TUTTE LE SUPERFICI<br>Vasta gamma di dischi abrasivi in microfibra. |

## 5.4 SPOSTAMENTO DELLA MACCHINA

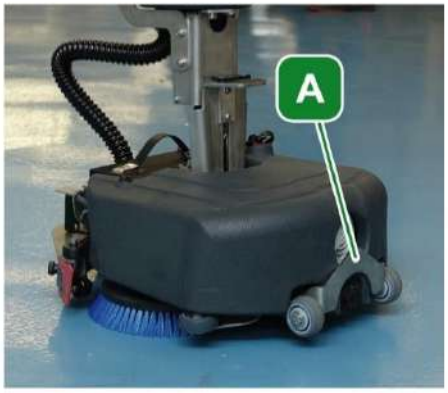


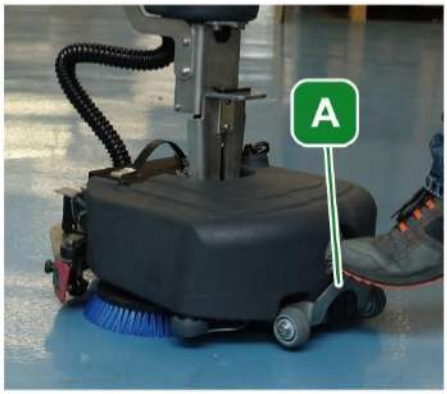

A macchina spenta, premendo e facendo ruotare la leva anteriore “A”, la macchina appoggia sulle tre ruote e solleva le spazzole da terra. In questa fase è possibile spostare la macchina manovrandola come in fase di lavoro senza bloccare il manico.

**ATTENZIONE**
**Non spostare la macchina con il manico bloccato inclinandola sulle ruote anteriori. Questa manovra errata può danneggiare il meccanismo di blocco del manico; l’inclinazione del serbatoio soluzione potrebbe causare fuoriuscita di detergente dal serbatoio stesso.**

## 5.5 STOCCAGGIO

Per lo stoccaggio della macchina procedere ad abbassare la leva di blocco/sblocco manico; accertarsi che la macchina appoggi a terra sulle tre ruote (non sulle spazzole) e che la leva “A” sia in posizione orizzontale come durante lo spostamento della macchina.

**ATTENZIONE**
**Non stoccare la macchina con le spazzole appoggiate a terra, il peso potrebbe deformarne le setole diminuendone le prestazioni.**

## 5.6 BLOCCO/SBLOCCO SOLLEVAMENTO TERGIPAVIMENTO

Sollevando il tergipavimento da terra dalla piastra **(1)** si aziona il fermo a scatto **(2)** che permette al tergipavimento di rimanere sollevato da terra.
Per riportare a terra il tergipavimento fare pressione verso il basso con il piede, svincolandolo dal fermo a scatto **(2).**

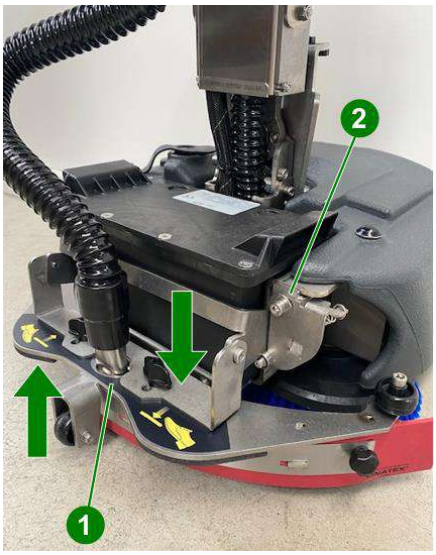


## 5.7 MONTAGGIO E SMONTAGGIO DEL TERGIPAVIMENTO

**Procedura di montaggio:**

1) Posizionare il supporto **(1)** del tergipavimento in posizione alta **(A)**
2) Inserire il tergipavimento **(2)** sui fori **(X)** presenti nel relativo supporto **(1)**.
3) Serrare energicamente i pomelli **(3)** per fissare il tergipavimento **(2)** al supporto **(1)**.
4) Inserire il tubo di aspirazione **(4)** nel manicotto **(5)**.

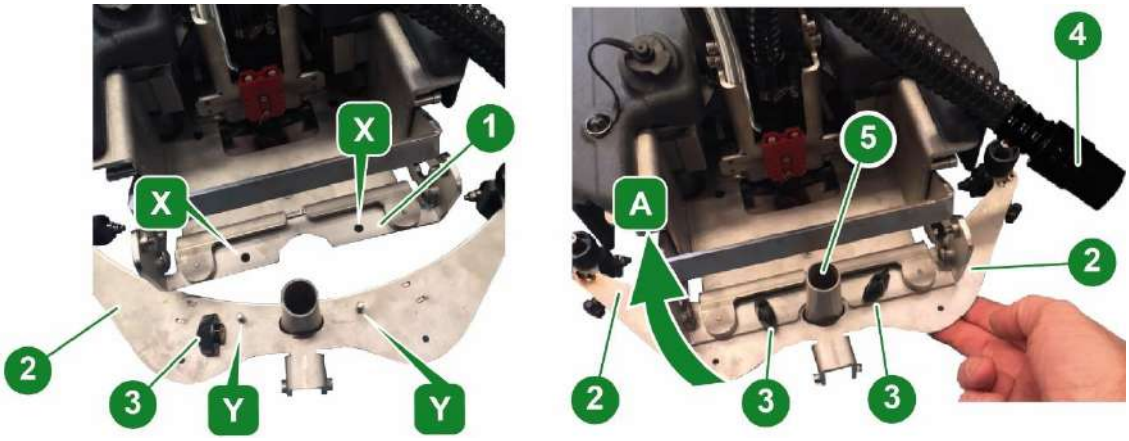


**Procedura di smontaggio:**

1) Posizionare il supporto **(1)** del tergipavimento in posizione alta A
2) Scollegare il tubo di aspirazione **(4)** dal manicotto **(5)**.
3) Svitare i pomelli **(3)** che fissano il tergipavimento **(2)** al supporto **(1)**.
4) Rimuovere il tergipavimento **(2)**.

## 5.8 SOSTITUZIONE DELLE LAME IN GOMMA DEL TERGIPAVIMENTO

1) Smontare il tergipavimento **(A)** dal suo supporto (vedere paragrafo precedente).
2) Svitare completamente i pomelli posteriori **(1)** e sfilare i perni **(2)**.
3) Rimuovere i listelli di bloccaggio **(3-7)** delle lame **(4-6)** del tergipavimento.
4) Rimuovere le lame in gomma **(4-6)** dal corpo **(5)** del tergipavimento tirandole da un'estremità.
5) Per sostituire le lame in gomma, ripetere la procedura inversa iniziando dalla lama anteriore **(6)**.
6) Incastrare le aperture rettangolari presenti sulle lame con le sedi presenti sul corpo **(5)** del tergipavimento.
7) Riposizionare le lame **(4-6)** ed i listelli di bloccaggio **(3-7)**.
8) Inserire i perni **(2)** e fissare tutto il blocco con i pomelli **(1)**.

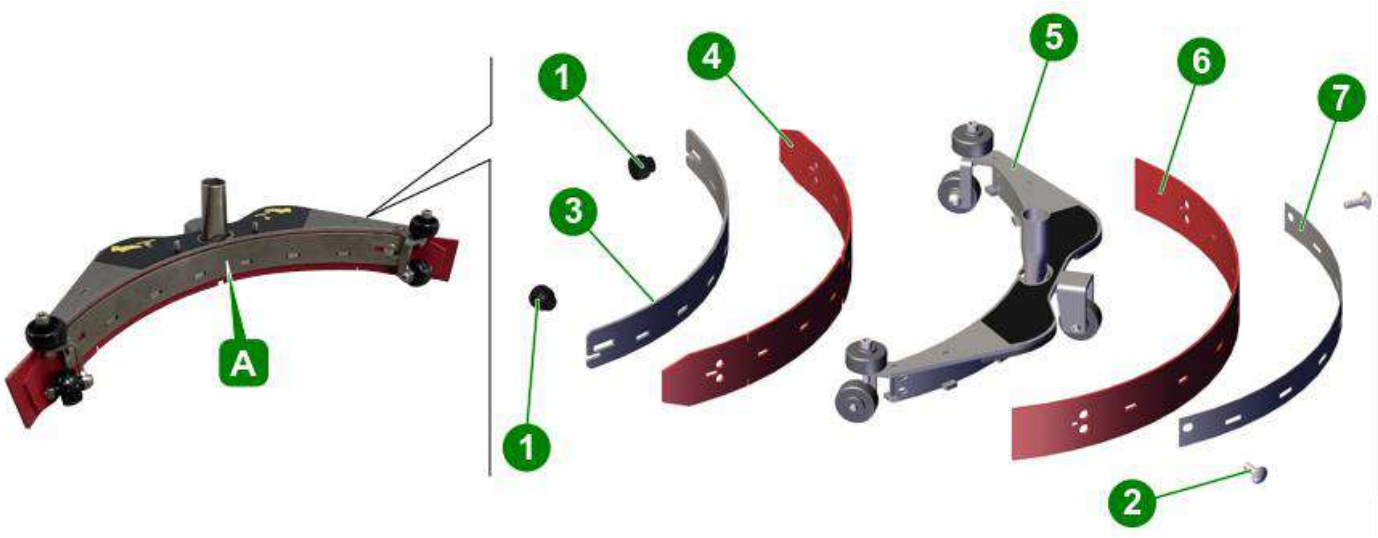


**ATTENZIONE**
**La lama in gomma anteriore è diversa da quella posteriore per la presenza di intagli per il passaggio dell'acqua.**
**Le bandelle sono uguali.**

## 5.9 RIEMPIMENTO E SVUOTAMENTO DEL SERBATOIO SOLUZIONE

**NOTA:**
*La temperatura dell'acqua o del detergente immesso non deve essere superiore ai 50°C.*
*Ad ogni riempimento del serbatoio soluzione, provvedere sempre a svuotare il serbatoio recupero.*

**ATTENZIONE**
**Utilizzare esclusivamente prodotti idonei al pavimento ed allo sporco da rimuovere.**

**Procedura di caricamento:**

1) Rimuovere il tappo di carico **(1)**.
2) Versare nel serbatoio la quantità richiesta del prodotto chimico, considerando la quantità percentuale (%) del fornitore, riferita alla capacità del serbatoio pieno indicata nella scheda del prodotto.
3) Servendosi del recipiente graduato **(2)** versare l'acqua nell'apertura di carico.
4) Chiudere il serbatoio con il relativo tappo **(1)**.

**ATTENZIONE**
**Utilizzare sempre detergenti non schiumogeni (a schiuma frenata).**
**L'utilizzo di altri prodotti chimici, (come ad esempio ipoclorito di sodio, ossidanti, solventi od idrocarburi) può danneggiare o distruggere la macchina.**

La macchina è stata progettata per essere impiegata con detergenti non schiumogeni e biodegradabili, specifici per lavapavimenti.
**Seguire le norme di sicurezza specificate nel relativo paragrafo e sul contenitore del detergente.**

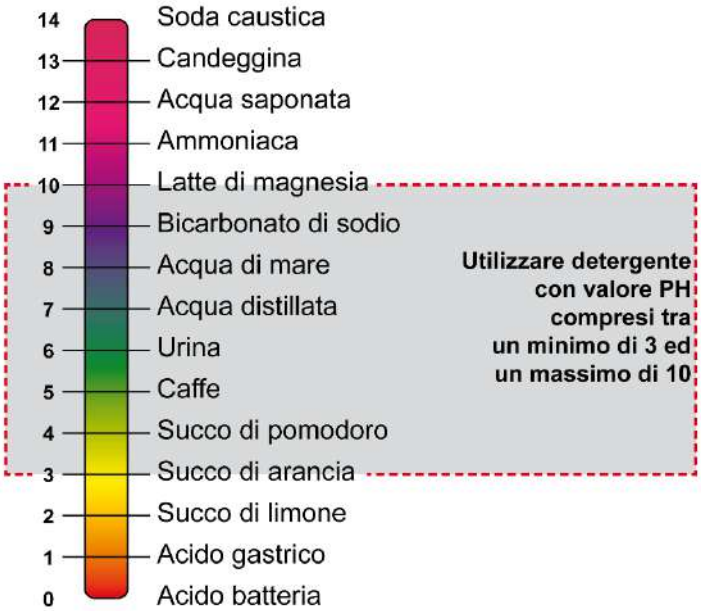


**NOTA:**
*Per una lista completa dei detergenti adeguati disponibili, contattare il costruttore della macchina.*

**Procedura di svuotamento:**

1) Svitare il tappo di scarico **(2)**, con l'apposita chiave **(1)**, posto nella zona inferiore del serbatoio.
2) Estrarre il filtro **(3)** e attendere il completo svuotamento del serbatoio.
3) Riavvitare saldamente il tappo di scarico **(2)**.

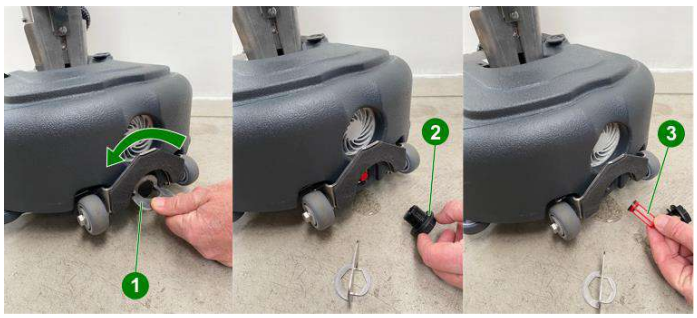


## 5.10 SCARICO DEL SERBATOIO DI RECUPERO

1) Spostare la macchina nel luogo adatto per lo scarico dell'acqua sporca, preferibilmente in prossimità di uno scolo fognario (**osservare le regole nazionali per lo smaltimento delle acque reflue**).
2) Scollegare il tubo **(1)** dalla propria sede.
3) Scollegare il tubo **(2)** dalla propria sede.
4) Rimuovere il serbatoio **(3)**.
5) Togliere il tappo inferiore **(4).**
6) Far defluire l'acqua di recupero nello scolo fognario fino al completo svuotamento del serbatoio **(3)**
7) Inserire il tappo inferiore **(4).**
8) Riposizionare correttamente il serbatoio **(3)** e agganciarlo alle apposite clip di fissaggio **(5)**.
9) Inserire il tubo **(2)** nella propria sede.
10) Inserire il tubo **(1)** nella propria sede.

## 5.11 CONDUZIONE DELLA MACCHINA

1) Controllare che i pulsanti del quadro comandi siano spenti:
   - Quadro B: spie spente
2) Portare il tergipavimento in posizione bassa.
3) Sollevare la leva **(4)** per sbloccare il manico **(5)**.
4) Dare tensione alla macchina tramite il pulsante ON/OFF **(1)** (il led **(6)** si illumina).
5) Avviare le spazzole e l'erogazione della soluzione (acqua + detergente) tramite il pulsante **(2)**.
6) Azionare l'aspirazione tramite il pulsante **(3).**
7) Eseguire il lavaggio del pavimento, procedendo lentamente in avanti e accompagnando l'avanzamento della macchina dato dal movimento delle spazzole in funzione.

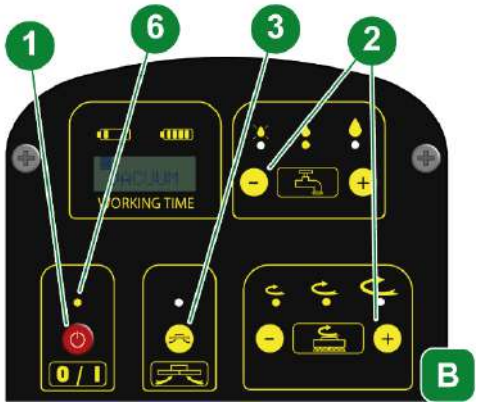


**ATTENZIONE**
**Ricordarsi di sollevare il tergipavimento prima di retrocedere per evitare guasti al tergipavimento.**

**NOTA:**
*La macchina è dotata di un sistema di sicurezza che blocca il motore, evitandone il sovraccarico, nel caso venga premuto ripetutamente e a brevi intervalli il pulsante ON/OFF.*
*Per ripristinare il normale funzionamento è necessario riavviare la macchina.*

## 5.12 FASE DI LAVORO

### *5.12.1 PREPARAZIONE ED AVVERTENZE*

Liberare la superficie da trattare (con strumenti idonei quali aspiratori, spazzatrici, ecc.) da ogni residuo solido libero. Se non si procede con questa operazione preliminare, lo sporco solido potrebbe impedire il corretto funzionamento del tergipavimento, compromettendo la perfetta asciugatura.
Questa macchina deve essere guidata esclusivamente da personale addestrato.

**ATTENZIONE**
**Non ostruire il passaggio dell'aria nella griglia della ventola di raffreddamento del motore.**

### *5.12.2 LAVAGGIO DIRETTO O PER SUPERFICI LEGGERMENTE SPORCHE*

Lavaggio ed asciugatura in un unico passaggio.
Preparare la macchina e utilizzarla come descritto nel paragrafo 5.1.

**NOTA:**
*L'utilizzo della macchina senza soluzione detergente potrebbe danneggiare il pavimento.*

### *5.12.3 LAVAGGIO INDIRETTO O PER SUPERFICI MOLTO SPORCHE*

Lavaggio ed asciugatura in diversi passaggi.
Preparare la macchina come descritto nel paragrafo 5.1.

**Prima operazione:**
Eseguire il lavaggio come descritto nel paragrafo 5.1 senza però procedere all'asciugatura del pavimento.
Lasciare che la soluzione detergente faccia effetto sullo sporco, secondo quanto indicato nelle informazioni relative al detergente utilizzato.

**Seconda operazione:**
Procedere come spiegato nel paragrafo precedente per procedere anche con l'asciugatura del pavimento.

**NOTA:**
*L'utilizzo della macchina senza soluzione detergente potrebbe danneggiare il pavimento.*

### *5.12.4 OPERAZIONI POST LAVAGGIO*

1) Chiudere l'erogazione del detergente.
2) Dopo aver asciugato completamente la superficie da eventuali leggere tracce d'acqua, attendere qualche secondo, poi sollevare il tergipavimento e spegnere il motore d'aspirazione.
3) Spegnere la macchina con il pulsante ON/OFF.
4) Dirigersi verso un punto adatto di scarico dei serbatoi.
5) Svuotare e pulire i serbatoi (vedere paragrafi 5.9 e 5.10).
6) Bloccare il manico tramite l'apposita leva di blocco.
7) Procedere, se necessario, alla ricarica della batteria.

# 6 MANUTENZIONE

**PERICOLO!**
**Tutte le operazioni di manutenzione o sostituzione degli accessori devono essere eseguite in ambienti adeguatamente illuminati e solamente dopo aver scollegato la macchina dall'alimentazione elettrica staccando il connettore batteria.**

**NOTA:**
*Far eseguire gli interventi sull'impianto elettrico e tutte le operazioni di manutenzione e riparazione (particolarmente quelle non esplicitamente descritte in questo manuale) solo a centri assistenza autorizzati o a personale tecnico specializzato esperto nel settore e nelle rilevanti norme di sicurezza. La regolarità della manutenzione sulla macchina, seguendo attentamente le indicazioni del costruttore, garantisce un migliore rendimento ed una maggiore durata della macchina.*

## 6.1 SERBATOI

Scaricare i due serbatoi come descritto nei relativi paragrafi 5.9 e 5.10.
Rimuovere lo sporco solido riempiendo e scaricando i serbatoi fino all'effettiva eliminazione di tutto lo sporco.
Utilizzare per l'operazione un tubo di lavaggio o simili e lavare solo l'interno del serbatoio.

**ATTENZIONE**
**Acqua calda oltre i 50°, un'idropulitrice ad alta pressione o spruzzi troppo violenti possono danneggiare i serbatoi e la macchina.**
**Lasciare i tappi dei serbatoi aperti (solo con macchina a riposo), in modo che possano asciugarsi ed evitare così il formarsi di cattivi odori.**

## 6.2 FILTRO SERBATOIO SOLUZIONE DETERGENTE

1) Per la pulizia del filtro della soluzione detergente, rimuovere il tappo **(1)** e l'elemento filtrante **(2)**.
2) Dopo averli puliti, reinserire l'elemento filtrante **(2)** nella sua sede e riavvitare il tappo **(1)**.

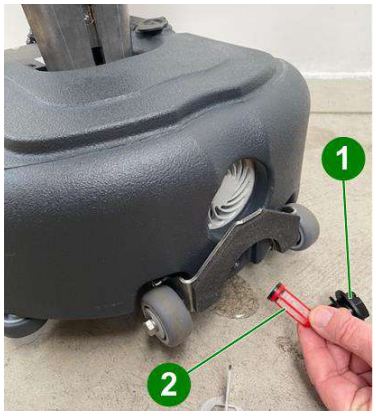


## 6.3 TUBO DI ASPIRAZIONE

1) Staccare il tubo d'aspirazione **(1)** dal tergipavimento **(2)**.
2) Ora è possibile lavare e liberare il tubo **(1)** da ostruzioni.
3) Al termine della pulizia infilare saldamente il tubo **(1)** sul corpo del tergipavimento **(2)**.

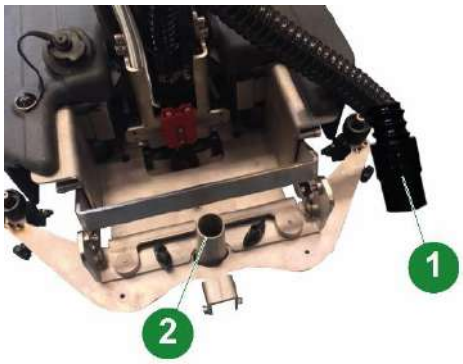

## 6.4 TERGIPAVIMENTO

**ATTENZIONE**
**Non maneggiare il tergipavimento a mani nude, indossare guanti ed ogni indumento protettivo adatto per l'operazione.**

Staccare il tergipavimento dalla macchina e pulirlo sotto acqua corrente con una spugna o una spazzola.
Controllare l'efficacia ed il consumo delle lame in gomma a contatto con il pavimento.
Queste hanno il compito di raschiare la pellicola di detergente ed acqua sul pavimento ed isolare la porzione di superficie per ottenere la massima depressione del motore di aspirazione: in questo modo l'asciugatura della macchina è perfetta.
Lavorando continuamente in questo modo, lo spigolo vivo della lamina tende ad arrotondarsi o deteriorarsi, compromettendo la perfetta asciugatura, per questo occorre sostituire spesso le lame del tergipavimento.
Se necessario girare le lame per consumare gli altri spigoli vivi o montarne altre nuove (vedere paragrafo 5.8).

## 6.5 FILTRO DI ASPIRAZIONE/GALLEGGIANTE

1) Ruotare il supporto galleggiante **(1)** dalle piastrine di blocco **(3).**
2) Estrarre supporto **(1)** e galleggiante/filtro **(2)** dal serbatoio.
3) Estrarre il galleggiante/filtro **(2)** dalla propria sede e pulirlo sotto acqua corrente.
4) Al termine della pulizia reinserire il galleggiante/filtro **(2)** nella propria sede.
5) Riposizionare correttamente il tutto nel serbatoio.

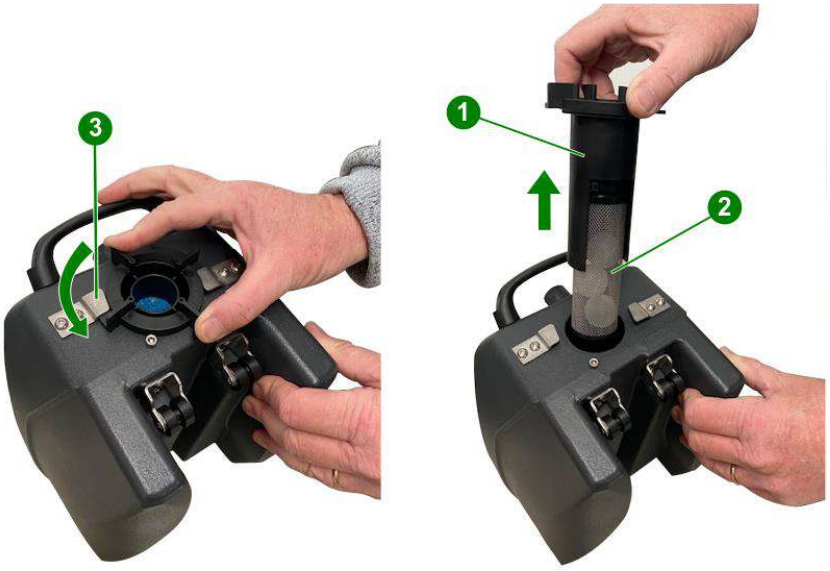


## 6.6 ACCESSORI

Rimuovere e pulire le spazzole o i dischi trascinatori (vedere paragrafo 5.3).
Verificare la planarità di lavoro delle spazzole (controllare se si è verificato un consumo irregolare sulle spazzole o sui dischi abrasivi).

**ATTENZIONE**
**Controllare attentamente che non ci siano incastrati corpi estranei come parti metalliche, viti, trucioli o corde e simili, per evitare di danneggiare il pavimento e la macchina.**

**NOTA:**
*Utilizzare solamente accessori suggeriti dal costruttore.*
*L'utilizzo di prodotti non conformi possono compromettere la sicurezza e danneggiare la macchina.*

## 6.7 CORPO MACCHINA

Per pulire il corpo esterno della macchina, utilizzare una spugna od un panno umidi, aiutandosi, se necessario con una spazzola morbida per vincere lo sporco ostinato.
La superficie antiurto della macchina è rugosa per evitare di evidenziare graffi procurati durante l'utilizzo, tuttavia questa soluzione non facilita l'asportazione di macchie persistenti sulla superficie.

**ATTENZIONE**
**È vietato l'utilizzo di macchine a vapore, di tubi con acqua corrente o idropulitrice.**

## 6.8 PERIODICITÀ

**NOTA:**
*Per tutte le operazioni qui descritte fare riferimento alle istruzioni ed avvertenze dettagliate nei relativi paragrafi.*

La periodicità con cui viene effettuata la manutenzione ordinaria viene determinata dal numero di cicli completi di scarico della macchina.
Avendo un'autonomia di circa 1 ora, ogni ciclo viene considerato 1 ora di lavoro.

| Cicli | Tipo di operazione |
|---|---|
| **1** | Pulizia del tergipavimento (vedere paragrafo 5.7) |
| **5** | Pulizia del filtro elettrovalvola (vedere paragrafo 6.2). |
| | Pulizia del filtro di aspirazione (vedere paragrafo 6.5). |
| **10** | Pulire con panno umido o spugna abrasiva la piastra inferiore **(3)** e, soprattutto, gli ugelli dell'acqua pulita **(4)**. |

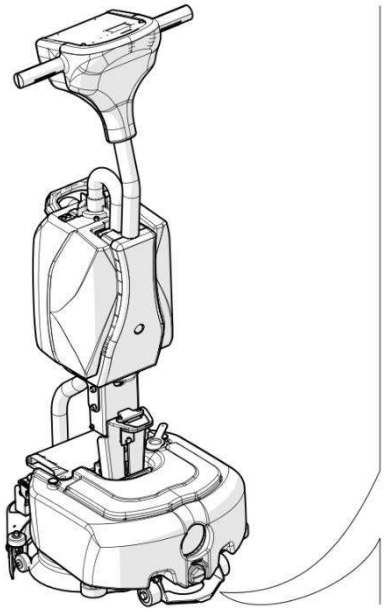

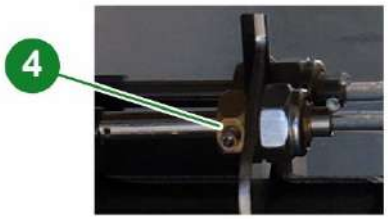


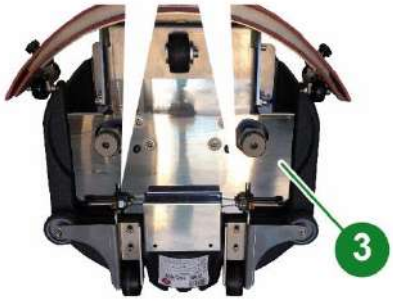

## 6.9 OPERAZIONI AD INTERVALLI ESTESI

Nonostante la macchina sia stata costruita con rigore e sia conforme ai più severi test qualitativi, i componenti elettrici e meccanici sono inevitabilmente soggetti all'usura ed all'invecchiamento dopo lunghi periodi di utilizzo.
Per operare in sicurezza e senza inconvenienti, si consiglia di far controllare attentamente **ogni anno** la Vostra macchina da un centro assistenza tecnica autorizzato dal costruttore (o da uno specialista del settore che abbia la competenza e la giusta familiarità con tutte le rilevanti norme di sicurezza contenute in questo manuale).
Interventi di questo tipo potranno risultare necessari con più frequenza, qualora la macchina lavori in situazioni di particolari e/o non sia stata correttamente mantenuta.

## 6.10 RICAMBI CONSIGLIATI

Per ottenere sempre il massimo dalla Vostra macchina è consigliabile tenere sempre a disposizione il materiale di consumo più comune e programmare correttamente le manutenzioni ordinarie e straordinarie.
Per l'elenco dei ricambi fare riferimento al proprio rivenditore.

# 7 INCONVENIENTI, CAUSE E RIMEDI

**ATTENZIONE**
**Il contenuto di questo capitolo non è esaustivo, ma cerca di fornire informazioni sugli inconvenienti più comuni per aiutare l'utilizzatore nella ricerca del guasto.**
**Le indicazioni nella voce "RIMEDI" della tabella sottostanti NON AUTORIZZANO interventi se possono compromettere la sicurezza.**

Per i dettagli relativi al tipo di azione da eseguire si prega comunque di far riferimento ai paragrafi corrispondenti presenti nel presente manuale.

| INCONVENIENTE | CAUSA | RIMEDI |
|---|---|---|
| La macchina non si accende | Batteria scarica | Controllare il collegamento della batteria. Controllare il livello di carica della batteria. Sostituire la batteria. |
| La spazzola non gira | Batteria scarica | Controllare il collegamento della batteria. Controllare il livello di carica della batteria. Sostituire la batteria. |
| | Schede elettroniche in standby | Spegnere e riaccendere la macchina |
| Il motore aspirazione non parte | Batteria scarica | Controllare il collegamento della batteria. Controllare il livello di carica della batteria. Sostituire la batteria. |
| | Schede elettroniche in standby | Spegnere e riaccendere la macchina |
| L'aspirazione non aspira acqua | Tubo di aspirazione e/o filtro intasati | Pulire il tubo di aspirazione e/o il filtro |
| L'acqua non scende sulle spazzole | Il serbatoio dell'acqua è vuoto o il filtro interno intasato | Smontare il tappo di scarico del serbatoio e pulire il filtro. |
| ERR 6 MOT | Errore soglia corrente | Problema al motore, spegnere e riaccendere la macchina. Staccare e riattaccare batteria. |
| ERR 2 SPZ | Errore Shut_down spazzole | Problema ai motori spazzola, spegnere e riaccendere la macchina. Staccare e riattaccare batteria. |
| ERR 1 ASP | Errore Shut_down aspirazione | Problema al motore aspirazione, spegnere e riaccendere la macchina. Staccare e riattaccare batteria. |
| ERR 3 TMP | Temperatura massima | Temperatura massima motori, spegnere e riaccendere la macchina. Se necessario far raffreddare. |

# 8 ACCESSORI

## 8.1 CARRELLO TRASPORTO

Questo accessorio (opzionale) può essere montato su un carrello delle pulizie per essere trasportato con maggiore facilità.

## 8.2 CARRELLO TRASPORTO SCALINI

Questo accessorio (opzionale) può essere agganciato al manico della macchina, rendendola trasportabile anche attraverso delle scale.

## 8.3 ALIMENTATORE

Questo accessorio (opzionale) sostituisce la batteria fornita di serie e consente una maggiore autonomia nell'utilizzo della macchina.

# 9 SMALTIMENTO DELLA MACCHINA

Una volta arrivata al termine della sua vita, la macchina richiede uno smaltimento speciale dei suoi componenti il quale è indicato nel seguente elenco:

- Componenti in polietilene ► Messa in riserva con triturazione e separazione degli inquinanti.
- Componenti in ABS ► Messa in riserva con triturazione e separazione degli inquinanti.
- Componenti in acciaio inox ► Recupero diretto in impianti metallurgici, messa in riserva per l'eliminazione delle sostanze estranee.
- Componenti in alluminio ► Recupero diretto in impianti metallurgici, messa in riserva per l'eliminazione delle sostanze estranee per granulazione.
- Componenti ferrosi zincati ► Recupero diretto in impianti metallurgici, messa in riserva per l'eliminazione delle sostanze e estranee.
- Componenti ferrosi verniciati ► Recupero diretto in impianti metallurgici, messa in riserva per l'eliminazione delle sostanze e estranee.
- Cablaggi e affini ► Messa in riserva con lavorazioni meccaniche per la rimozione del rivestimento, macinazione e granulazione della gomma, granulazione della frazione metallica per il recupero dell'industria metallurgica.
- Componenti a base di gomma ► Recupero nell'industria della gomma per mescole compatibili, recupero nella produzione di bitumi, messa in riserva per l'eliminazione delle sostanze estranee per granulazione.
- Imballaggi di legno ► Messa in riserva di rifiuti di legno per l'ottenimento di materie prime.
- Imballaggi di carta ► Riutilizzo diretto nell'industria cartaria o messa in riserva per la produzione di materia prima secondaria per l'industria cartaria.
- Motori ► Disassemblaggio per separazione dei componenti riutilizzabili.
- Schede elettroniche ► Disassemblaggio per separazione dei componenti riutilizzabili.
- Batterie ► Sono l'unico componente della macchina costituito da materiale pericoloso. Se ne consiglia, quindi, lo smaltimento mediante consegna presso un centro specializzato.