AMICA 55BT + DOSAGGIO

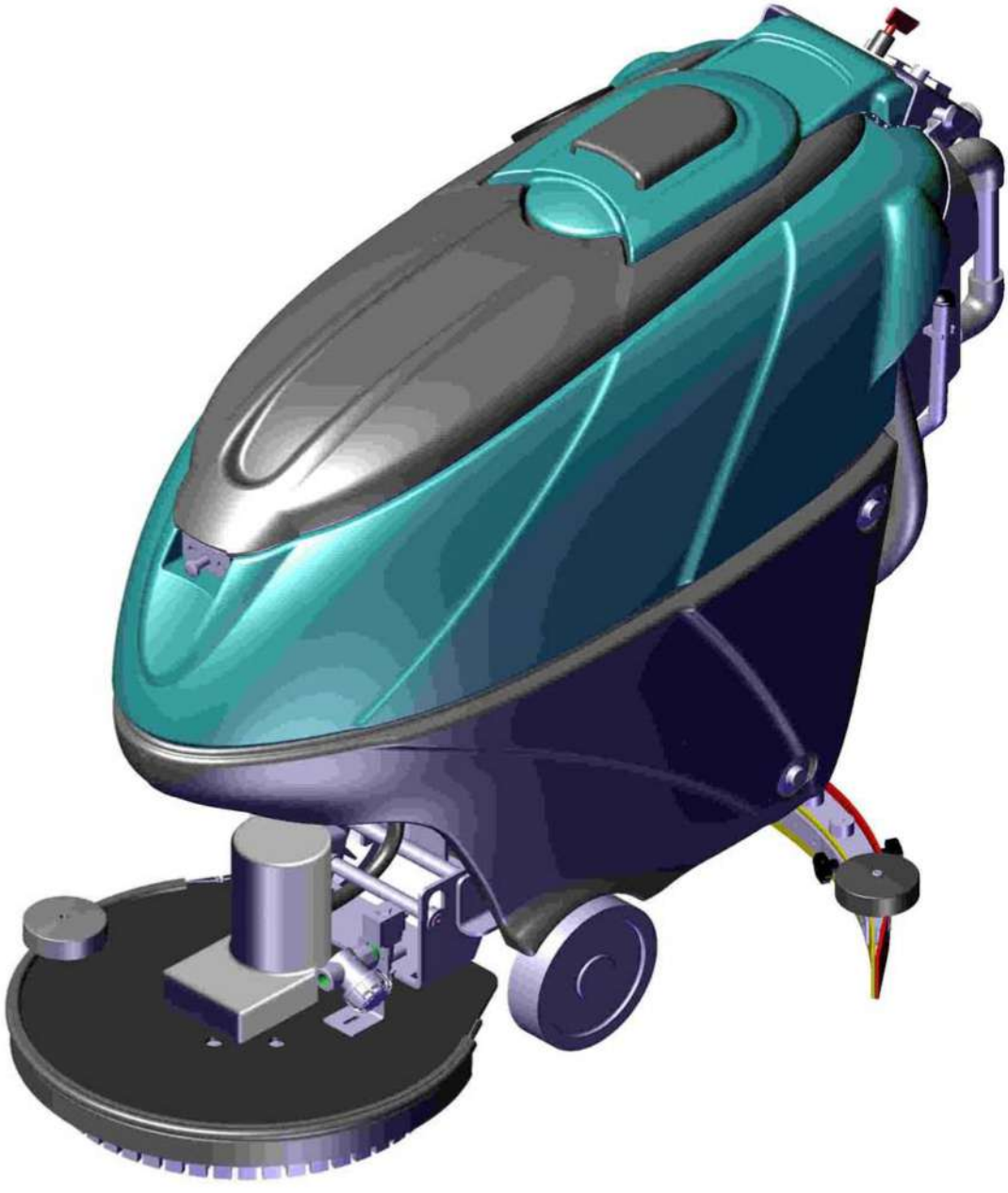

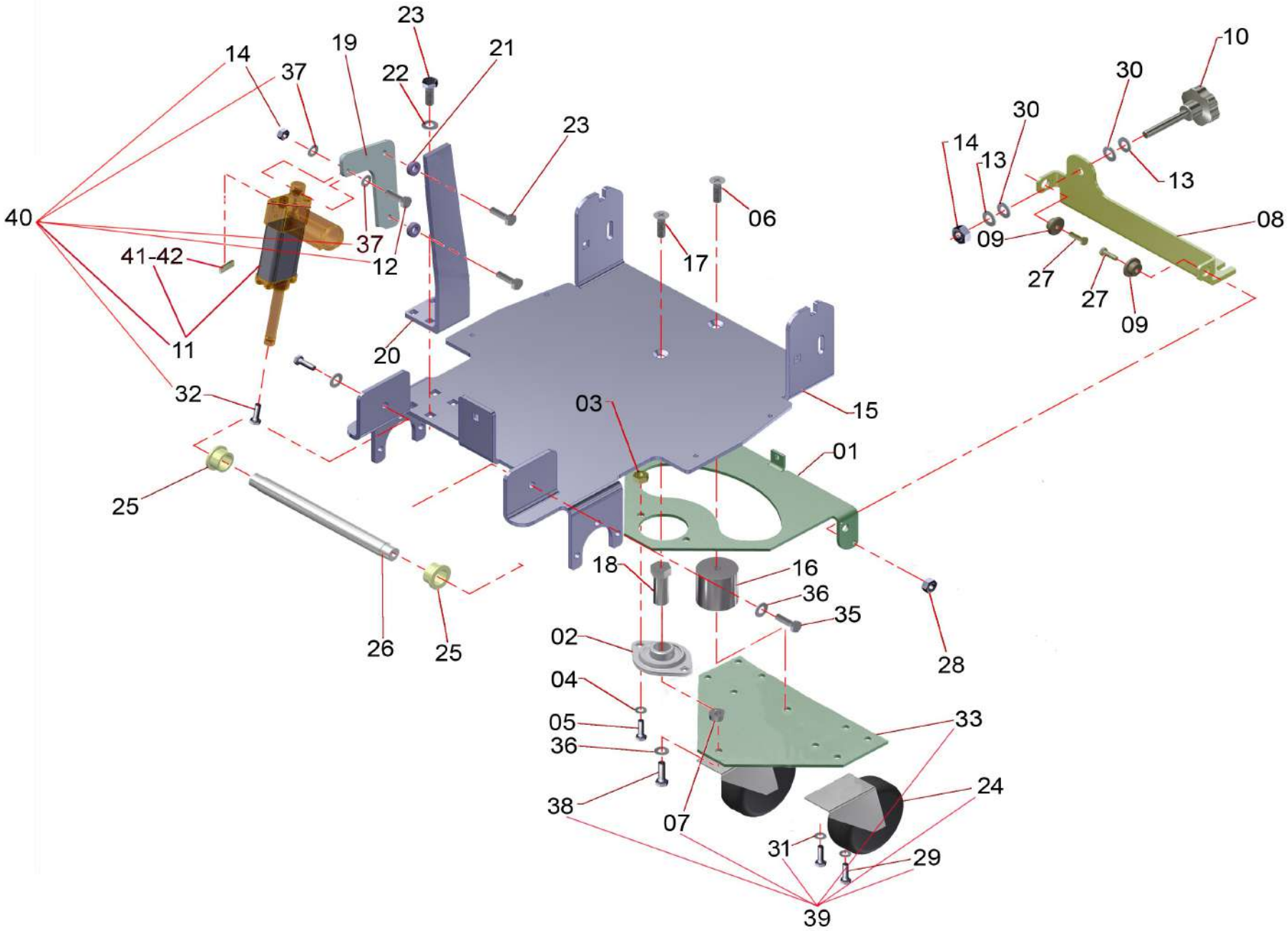

CODICE	DESCRIZIONE	TAV
GRP0056	GRUPPO TELAIO	1

GRP0056 – GRUPPO TELAIO			
POS.	**CODICE**	**DESCRIZIONE**	**Q.TA'**
01	**LEV0012**	SUPPORTO FISSO	1
02	**CUS0012**	CUSCINETTO A FLANGIA	1
03	**DAD0013**	DADO AUTOFRENANTE M8 BASSO UNI 7474 INOX	2
04	**ROS0012**	ROSETTA 8,4x17x1,6 UNI 6592 INOX	4
05	**VIT0044**	VITE TSEI M8X25 UNI 5933 INOX	2
06	**VIT0087**	VITE TSEI M10x90 UNI 5933 INOX	1
07	**BOC0070**	DISTANZIALE ANTERIORE	1
08	**LEV0013**	SUPPORTO SQG MOBILE	1
09	**BOC0015**	PERNO MOBILE	2
10	**COM0019**	VOLANTINO 6 LOBI M8X45	1
11	**ASS0039**	ASSIEME ATTUATORE CABLATO	1
12	**VIT0070**	VITE TE M8x40 UNI 5739 INOX	1
13	**ROS0018**	ROSETTA 8x24x2 UNI 6593 INOX	2
14	**DAD0013**	DADO AUTOFRENANTE M8 BASSO UNI 7474 INOX	2
15	**TEL0015**	TELAIO	1
16	**BOC0069**	SUPPORTO RUOTA PIVOT	1
17	**VIT0012**	VITE TSEI M10X20 UNI 5933 INOX	1
18	**ALB0017**	ASSE ATTACCO SQG	1
19	**PIA0078**	STAFFA ATTACCO ATTUATORE	1
20	**LEV0093**	ATTACCO ATTUATORE	1
21	**BOC0038**	BOCCOLA DI BASCULAMENTO	2
22	**ROS0013**	ROSETTA 11x21x2,5 UNI 6593 INOX	4
23	**VIT0021**	VITE TE M10x16 UNI 5739 INOX	4
24	**ROT0017**	RUOTA PIVOT	2
25	**CUS0010**	BOCCOLA D1=20, D2=26, b=15	2
26	**ALB0011**	ASSE FISSO	1
27	**VIT0056**	VITE TSEI M6x25 UNI 5933 INOX	2
28	**DAD0011**	DADO AUTOFRENANTE M6 BASSO UNI 7474 INOX	2
29	**VIT0063**	VITE TE M8x12 UNI 5739 INOX	8
30	**ROS0025**	MOLLA A TAZZA D=8	4
31	**ROS0024**	ROSETTA SPEZZATA 8,4x14,4x2 UNI 1751 INOX	8
32	**VIT0027**	VITE TE M8x16 UNI 5739 INOX	1
33	**PIA0080**	PIASTRA ATTACCO RUOTE	1
35	**VIT0021**	VITE TE M10x16 UNI 5739 NOX	2
36	**ROS0013**	ROSETTA 11x21x2,5 UNI 6593 INOX	2
37	**ROS0012**	ROSETTA 8,4x17x1,6 UNI 6592 INOX	2
38	**VIT0059**	VITE TE M10x40 UNI 5739 DIN 933 INOX	1
39	**ASS0054**	ASSIEME 2 RUOTE PIVOT	1
40	**ASS0100**	ASSIEME ATTUATORE LINEARE	1
41	**ELE0033**	CAPOCORDA MASCHIO	2
42	**ELE0037**	BLOCCHETTO 2 VIE PORTAMASCHIO	1

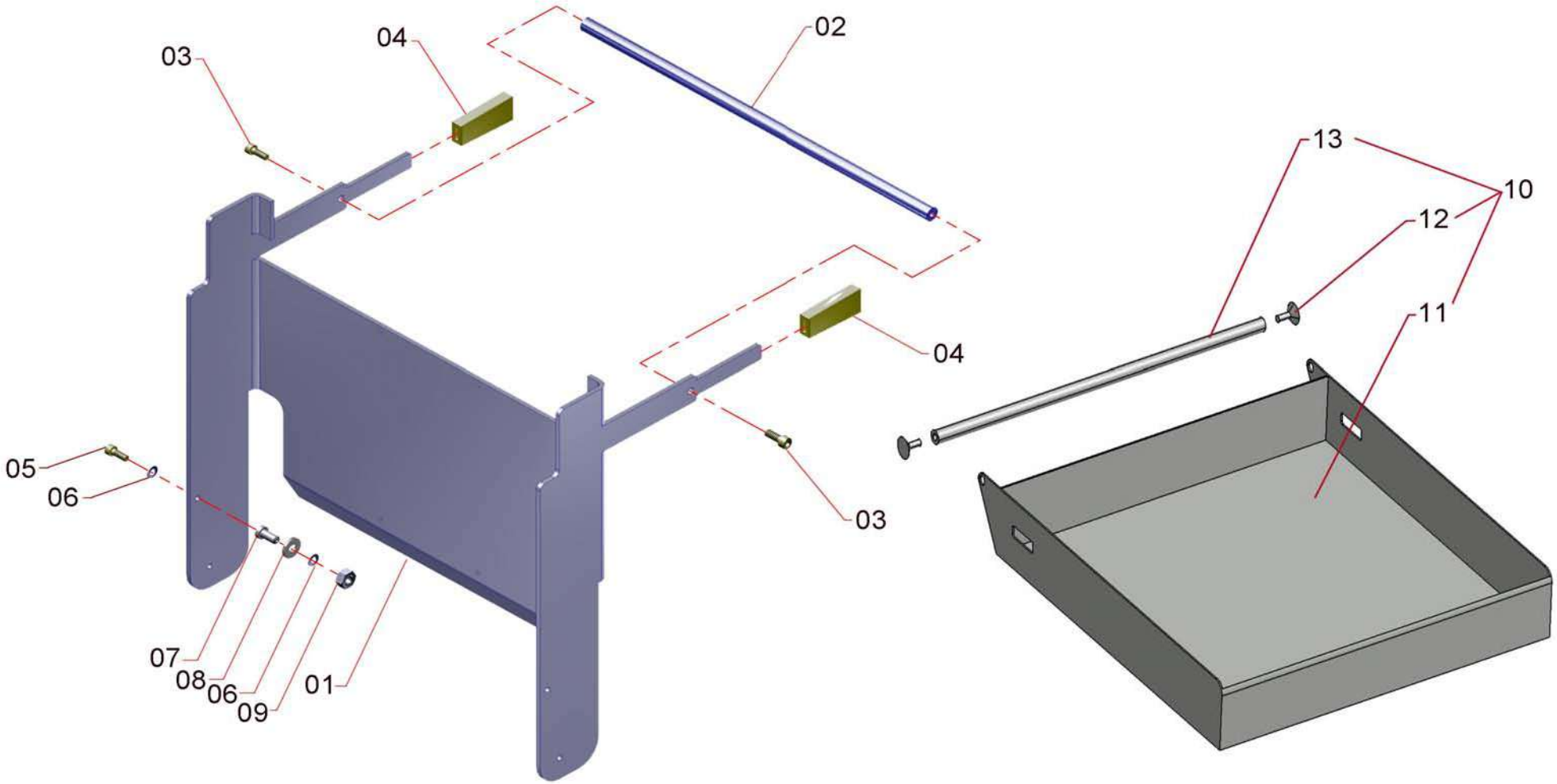

CODICE	DESCRIZIONE	TAV
ASS0023	ASSIEME CARRELLO + VASCA BATTERIE	1

ASS0023 – ASSIEME CARRELLO + VASCA BATTERIE			
POS.	**CODICE**	**DESCRIZIONE**	**Q.TA'**
01	**TEL0011**	CARRELLO BATTERIE	1
02	**ALB0015**	ASSE CARRELLO	1
03	**VIT0023**	VITE TE M6x12 UNI 5739 INOX	2
04	**COM0011**	IMPUGNATURA LEVE	2
05	**VIT0026**	VITE TE M6x30 UNI 5739 INOX	2
06	**ROS0016**	ROSETTA 6,6x18x2 UNI 6593 INOX	4
07	**ALB0026**	ASSE CUSCINETTO RADIALE	2
08	**CUS0013**	CUSCINETTO 6001-2RS1	2
09	**DAD0011**	DADO AUTOFRENANTE M6 BASSO UNI 7474 INOX	2
10	**ASS0024**	ASSIEME VASCA BATTERIE	1
11	**COS0010**	VASCA BATTERIE	1
12	**VIT0046**	VITE TSEI M5x12 UNI 5933 INOX	2
13	**ALB0027**	MANIGLIA VASCA BATTERIE	1

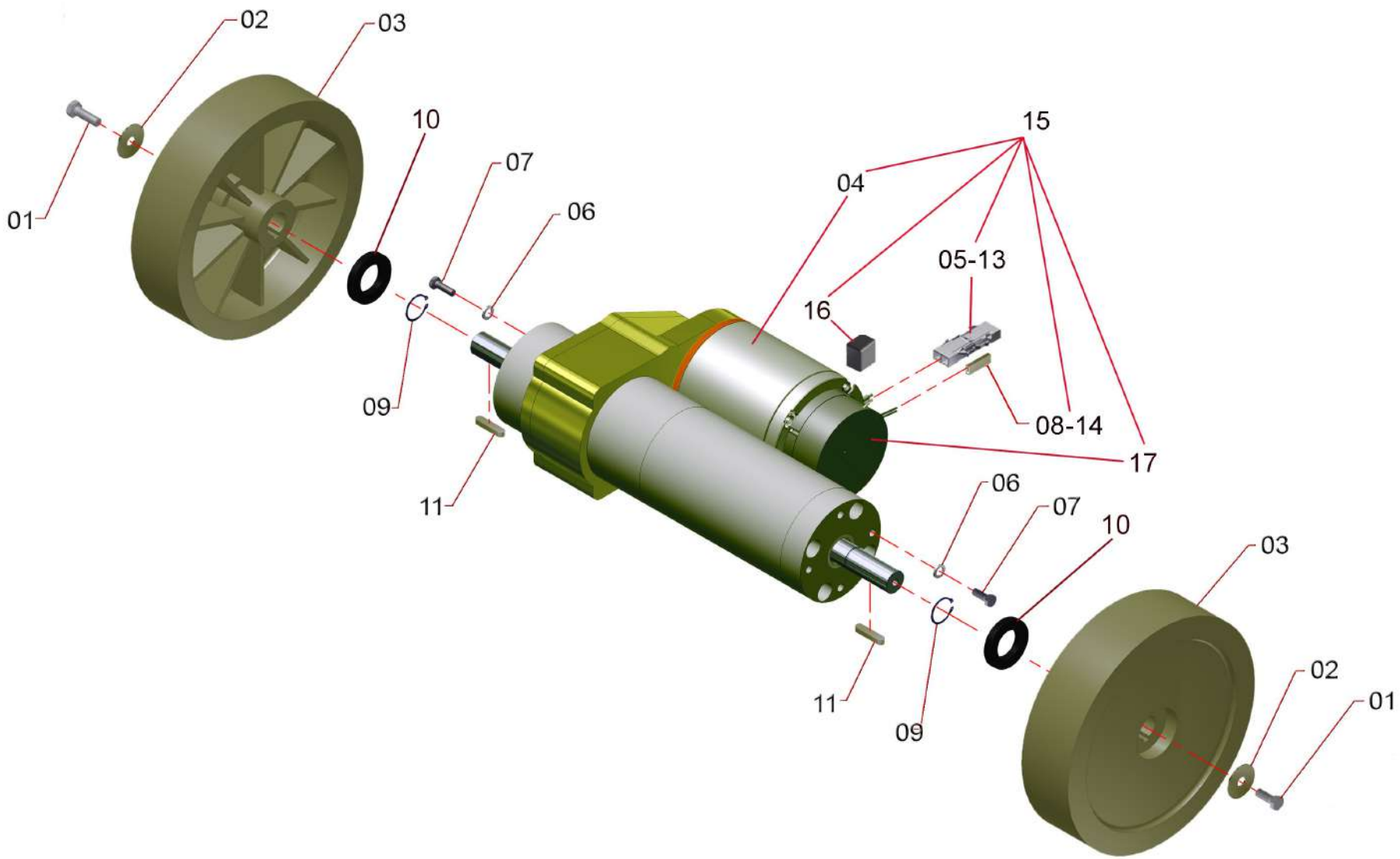

CODICE	DESCRIZIONE	TAV
GRP0057	GRUPPO TRAZIONE MECCANICA	1

GRP0057 – GRUPPO TRAZIONE MECCANICA			
POS.	**CODICE**	**DESCRIZIONE**	**Q.TA'**
01	**VIT0028**	VITE TE M8x20 UNI 5739 INOX	2
02	**ROS0018**	ROSETTA 8x24x2 UNI 6593 INOX	2
03	**ROT0022**	RUOTA D200x50 CHIAVETTA 6x3	2
04	**MOT0010**	MOTODIFFERENZIALE 200W	1
05	**ELE0021**	CONNETTORE FEMMINA PORTA MASCHI 2 VIE MOLEX	1
06	**ROS0012**	ROSETTA 8,4x17x1,6 UNI 6592 INOX	6
07	**VIT0028**	VITE TE M8x20 UNI 5739 INOX	6
08	**ELE0037**	BLOCCHETTO 2 VIE PORTA-MASCHIO	1
09	**MIN0011**	ANELLO SEEGER D20 UNI 7435	2
10	**BOC0011**	ANELLO SPALLAMENTO D20	2
11	**MIN0012**	LINGUETTA A6x6x28 UNI 6604/A	2
13	**ELE0020**	CONTATTO MASCHIO MOLEX	2
14	**ELE0033**	CAPICORDA MASCHIO	2
15	**ASS0063**	ASSIEME MOTODIFFERENZIALE	1
16	**ELE0103**	CARBONCINO MOTODIFFERENZIALE	2
17	**ELE0104**	ELETTROFRENO MOTODIFFERENZIALE	1

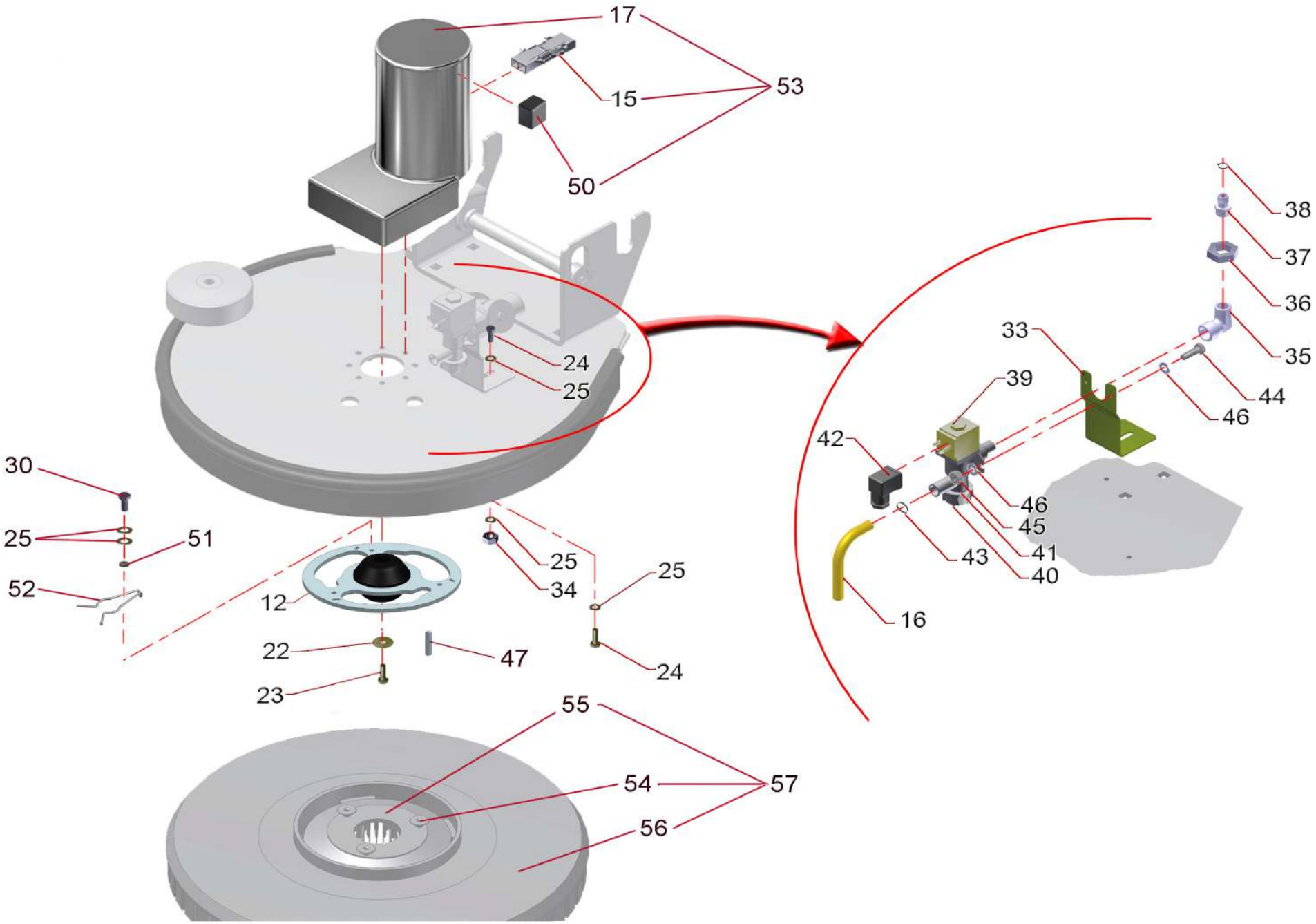

CODICE	DESCRIZIONE	TAV
GRP0060	GRUPPO PIATTO 55 cm	1

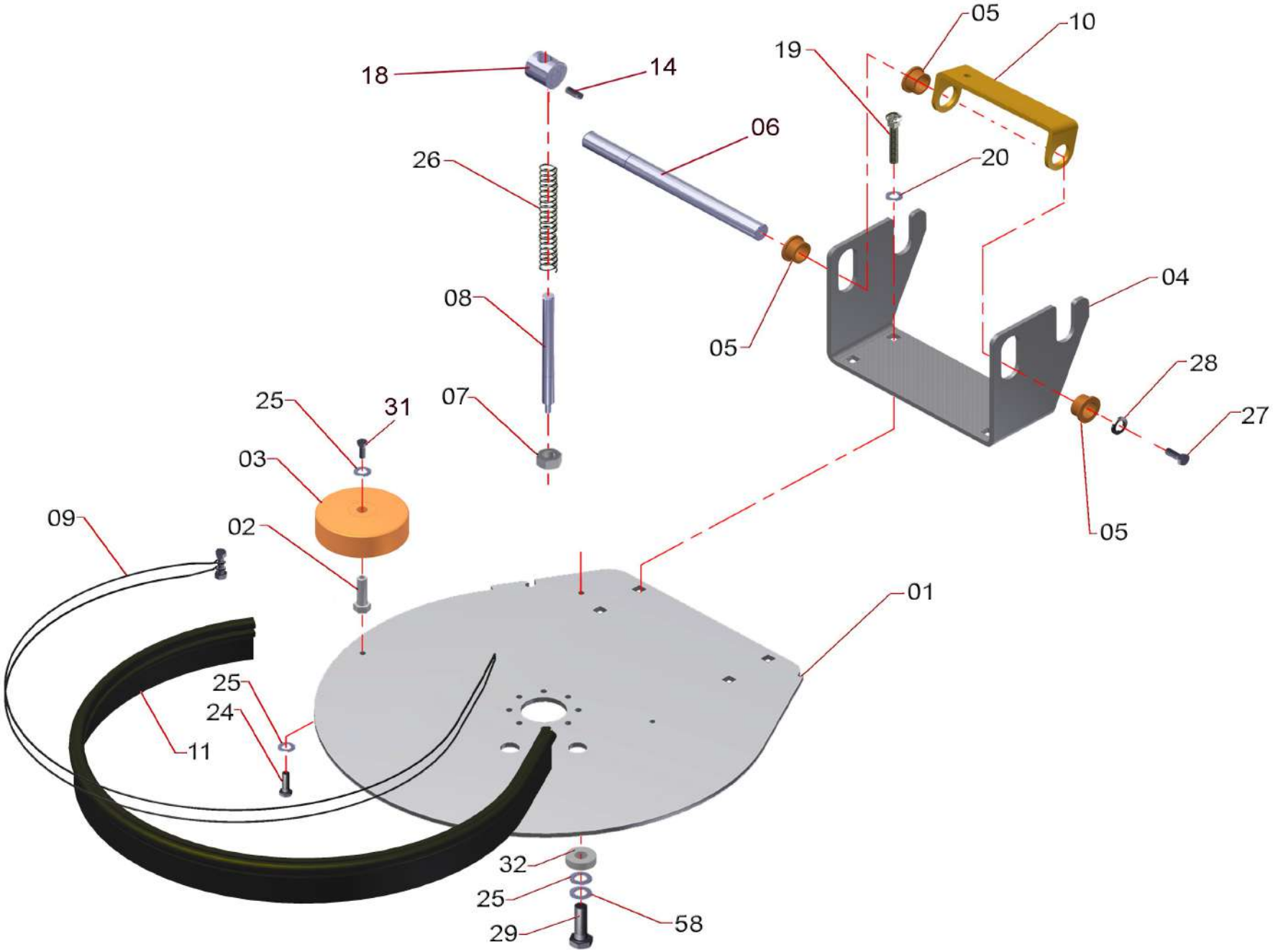

CODICE	DESCRIZIONE	TAV
GRP0060	GRUPPO PIATTO 55 cm	2

GRP0060 – GRUPPO PIATTO SPAZZOLA 55 cm			
POS.	**CODICE**	**DESCRIZIONE**	**Q.TA'**
01	**PIA0075**	PIATTO 55 cm	1
02	**ALB0024**	SUPPORTO RUOTA PARACOLPI	1
03	**ROT0012**	RUOTA PARACOLPI	1
04	**LEV0092**	PIASTRA ATTACCO PIATTI	1
05	**CUS0010**	BOCCOLA D1=20, D2=26, b=15	4
06	**ALB0011**	ASSE FISSO	1
07	**DAD0014**	DADO AUTOFRENANTE M12 BASSO UNI 7474 INOX	1
08	**ALB0014**	ASSE PRESSORE	1
09	**ASS0061**	ASSIEME CAVO TENSIONAMENTO BOOMPER 50/55/56	1
10	**LEV0031**	FORCELLA ATTUATORE	1
11	**BMP0010**	BOOMPER	1
12	**INN0017**	INNESTO COSTAMPATO	1
14	**VIT0062**	GRANO M10x20 UNI 5923 INOX	1
15	**ELE0011**	SPINA ANDERSON 50A + TERMINALI	1
16	**TUB0013**	TUBO CRISTALSPIR - ATOX D14	0,15
17	**MOT0023**	MOTORIDUTTORE 600W	1
18	**BOC0048**	BOCCOLA DI PRESSIONE	1
19	**VIT0021**	VITE TE M10x16 UNI 5739 INOX	4
20	**ROS0013**	ROSETTA 11x21x2,5 UNI 6593 INOX	4
21	**DAD0010**	DADO AUTOFRENANTE M10 BASSO UNI 7474 INOX	4
22	**ROS0018**	ROSETTA 8x24x2 UNI 6593 INOX	1
23	**VIT0028**	VITE TE M8x20 UNI 5739 INOX	1
24	**VIT0024**	VITE TE M6x16 UNI 5739 INOX	6
25	**ROS0016**	ROSETTA 6,6x18x2 UNI 6593 INOX	10
26	**MOL0015**	MOLLA PRESSORE 2mm	1
27	**VIT0021**	VITE TE M10x16 UNI 5739 NOX	1
28	**ROS0023**	ROSETTA FASCIA LARGA 10X30 INOX	1
29	**VIT0024**	VITE TE M6x16 UNI 5739 INOX	1
30	**VIT0019**	VITE TCEI M6x8 UNI 5931 INOX	1
31	**VIT0023**	VITE TE M6X12 UNI 5739 INOX	1
32	**BOC0032**	BOCCOLA CONTRASTO PIATTO	1
33	**LEV0020**	STAFFA ELETTROVALVOLA	1
34	**DAD0011**	DADO AUTOFRENANTE M6 BASSO UNI 7474 INOX	1
35	**RAC0024**	RACCORDO A "L" F.F. 1/2”	1
36	**RAC0026**	RIDUZIONE CILINDRICA M.F. 1/2” x 3/8"	1
37	**RAC0027**	PORTAGOMMA FILETTATO M. 3/8" D=10	1
38	**COM0041**	FASCETTA HUFIRMA STRING. BPF HF6016 8-10/16	1
39	**ELE0010**	ELETTROVALVOLA + BOBINA 24V	1
40	**RAC0010**	TAPPO 1/2" F. BIANCO X ELETTROVALVOLA	1
41	**GUA0014**	OR 3x14 ORM0140-30 EPDM	1
42	**ELE0024**	CONNETTORE PER ELETTROVALVOLA	1
43	**COM0029**	FASCETTA W4 16-25 BANDA 9	1
44	**VIT0016**	VITE TCEI M4x16 UNI 5931 INOX	2
45	**DAD0016**	DADO AUTOFRENANTE M4 BASSO UNI 7474 INOX	2
46	**ROS0020**	ROSETTA 4,3x9x0,8 UNI 6592 INOX	2
47	**MIN0012**	LINGUETTA A6x6x28 UNI 6604/A	1
50	**ELE0167**	CARBONCINO	2
51	**BOC0046**	BOCCOLA PER MOLLA INNESTO.	1
52	**MOL0016**	MOLLA DI INNESTO	1
53	**ASS0101**	ASSIEME MOTORE SPAZZOLA 600W	1
54	**BOC0036**	BOCCOLA DI INNESTO	3
55	**PIA0029**	FLANGIA DI ATTACCO	1
56	**SPA0012**	SPAZZOLA 500/530 PPL (OPTIONAL)	1
	SPA0017	SPAZZOLA 500/530 PES (OPTIONAL)	1
	SPA0018	TRASCINATORE 500 (OPTIONAL)	1
	SPA0022	SPAZZOLA 500/530 TYNEX (OPTIONAL)	1
57	**ASS0033**	ASSIEME SPAZZOLA 500/530 PPL (OPTIONAL)	1
	ASS0033.P	ASSIEME SPAZZOLA 500/530 PES (OPTIONAL)	1
	ASS0033.T	ASSIEME TRASCINATORE 500 (OPTIONAL)	1
	ASS0033.TX	ASSIEME SPAZZOLA 500/530 TYNEX (OPTIONAL)	1
58	**ROS0028**	RONDELLA SPEZZATA D6 ZNT	1

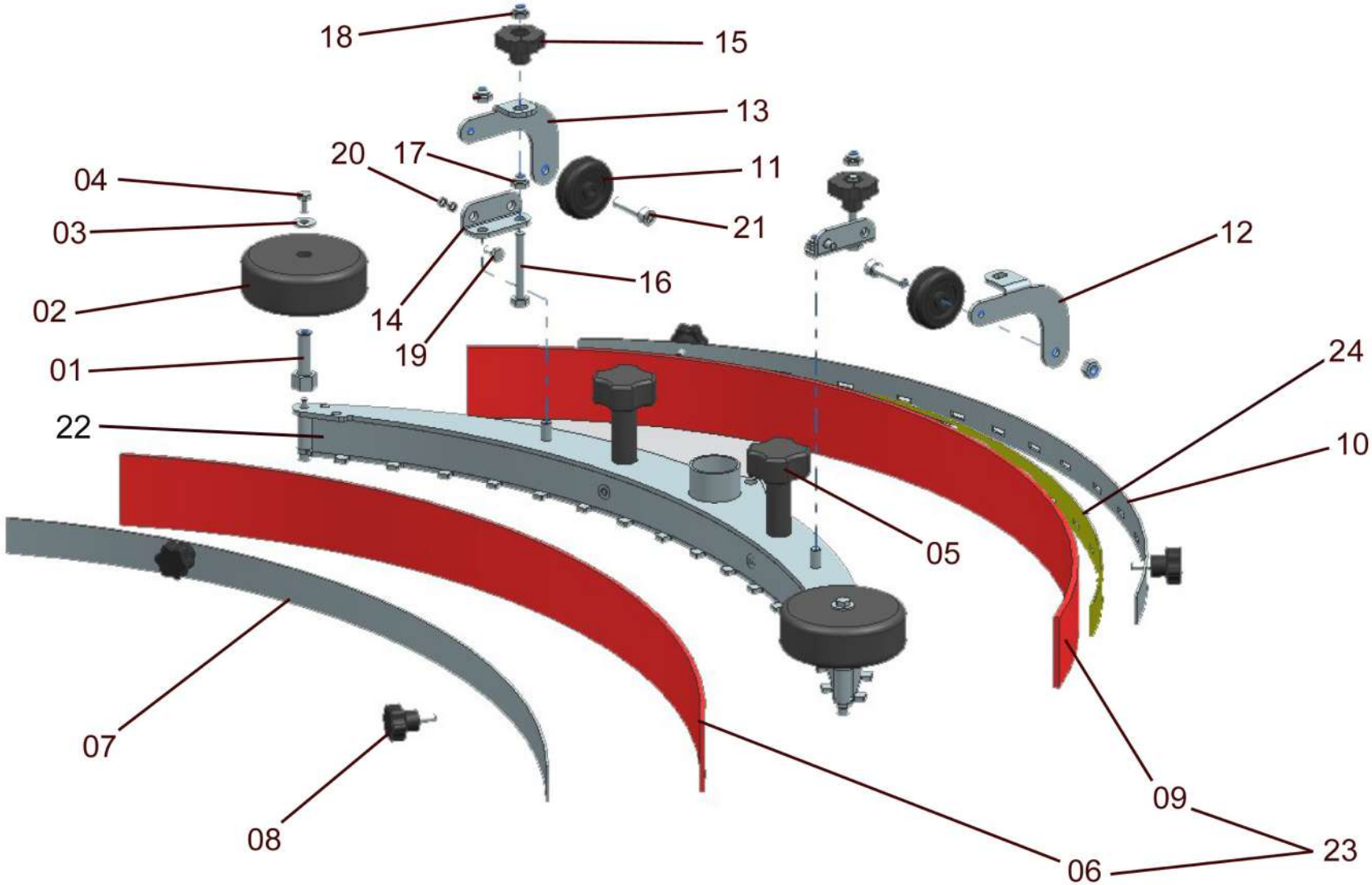

CODICE	DESCRIZIONE	TAV
GRP0063 GRP0072	GRUPPO SQUEGEE LAINATEX GRUPPO SQUEGEE POLIURETANO	3

GRP0063 – GRUPPO SQUEGEE LAME IN LAINATEX			
GRP0072 – GRUPPO SQUEGEE LAME IN POLIURETANO			
POS.	**CODICE**	**DESCRIZIONE**	**Q.TA'**
01	**ALB0024**	SUPPORTO RUOTA PARACOLPI	2
02	**ROT0012**	RUOTA D100 ME f. 12x36 (PARACOLPI)	2
03	**ROS0016**	ROSETTA 6,6x18x2 UNI 6593 INOX	2
04	**VIT0023**	VITE TE M6X12 UNI 5739 INOX	2
05	**COM0052**	VOLANTINO 4 LOBI D50 B.F.M08 MOZZO 50	2
06	**RAS0010.15**	RASATORE ANTERIORE LAINATEX (OPTIONAL)	1
	RAS0010.11	RASATORE ANTERIORE POLIURETANO (OPTIONAL)	1
07	**PIA0022.03**	FERMALAMA ANTERIORE	1
08	**COM0017**	VOLANTINO 6 LOBI M6X15	4
09	**RAS0011.15**	RASATORE POSTERIORE LAINATEX (OPTIONAL)	1
	RAS0011.11	RASATORE POSTERIORE POLIRETANO (OPTIONAL)	1
10	**MOL0013**	MOLLA FISSAGGIO LAMA POSTERIORE	1
11	**ROT0016**	RUOTA REGOLAZ. SQG D50 DIAM. INT. ME 8 G/G	2
12	**LEV0067**	SUPPORTO RUOTA SQUEGEE SINISTRO	1
13	**LEV0068**	SUPPORTO RUOTA SQUEGEE DESTRO	1
14	**LEV0069**	ATTACCO LEVE SQUEGEE	2
15	**COM0057**	VOLANTINO A 3 LOBI THENAR	2
16	**VIT0071**	VITE TE M8x55 INOX	6
17	**DAD0017**	DADO M8 UNI 5588 INOX	4
18	**DAD0013**	DADO AUTOFRENANTE M8 BASSO UNI 7474 INOX	4
19	**VIT0023**	VITE TE M6X12 UNI 5739 INOX	2
20	**BOC0046**	BOCCOLA PER MOLLA INNESTO	4
21	**VIT0062**	VITE TCEI M8x35 UNI 5739 INOX	2
22	**ASS0096**	ASIEME SQUEGEE (430)	1
23	**KIT0011**	ASSIEME LAME ASPIRAZIONE IN LAINATEX (OPTIONAL)	1
	KIT0010	ASSIEME LAME ASPIRAZIONE IN POLIRETANO (OPTIONAL)	1
24	**PIA0039**	CONTROLAMA SP.1,5	1

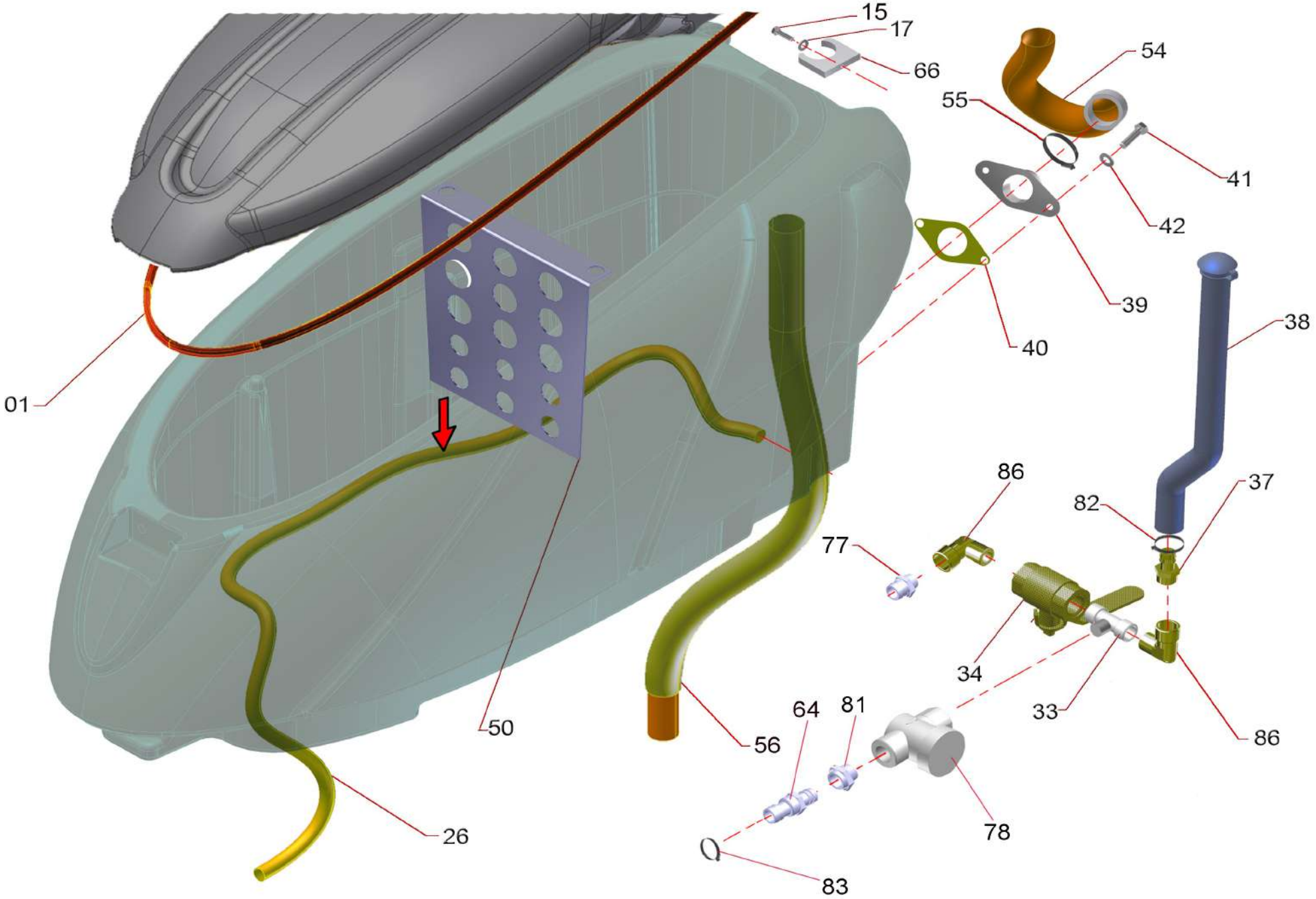

CODICE	DESCRIZIONE	TAV
GRP0064	GRUPPO SERBATOI TRAZIONATE	1

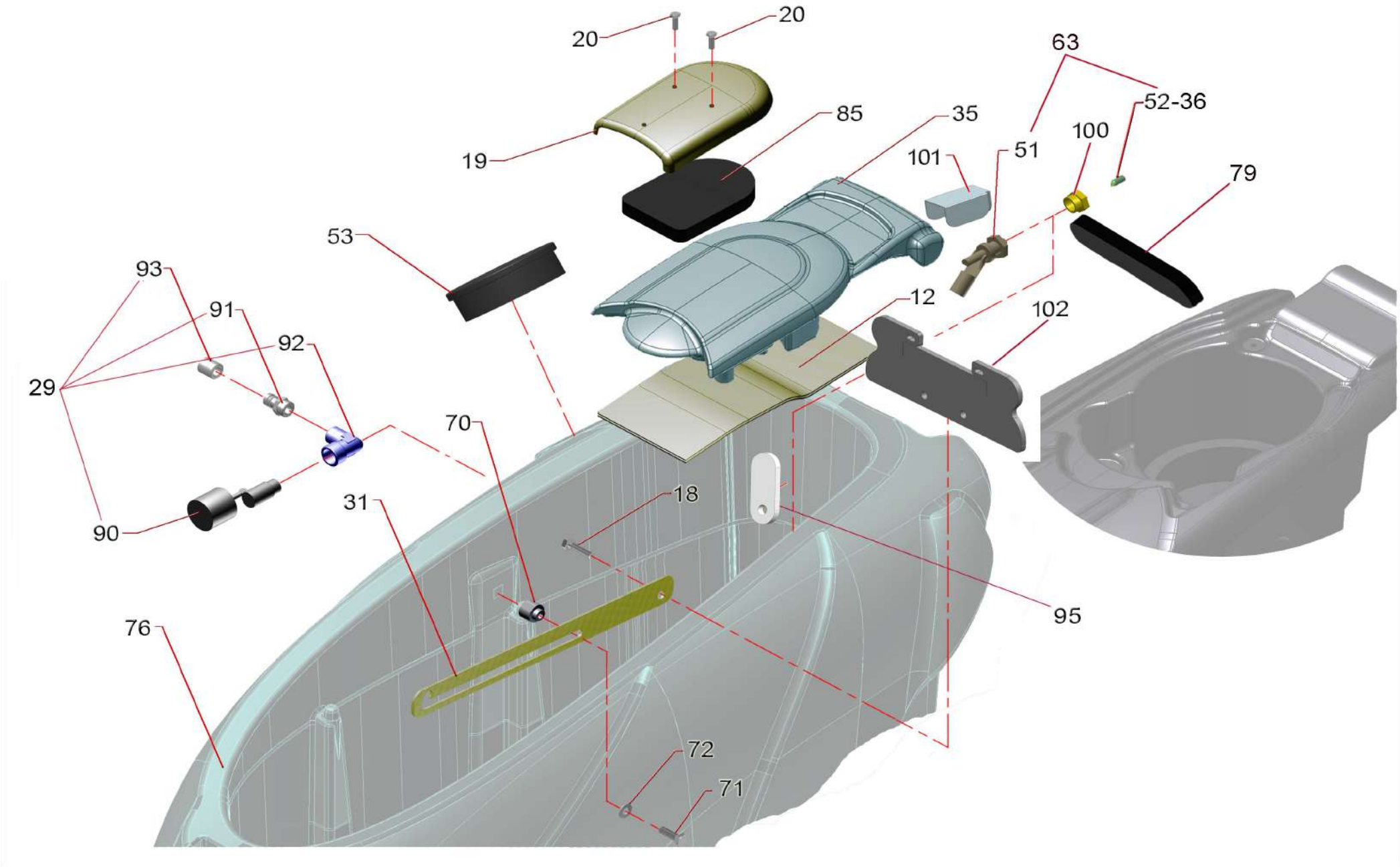

CODICE	DESCRIZIONE	TAV
GRP0064	GRUPPO SERBATOI TRAZIONATE	2

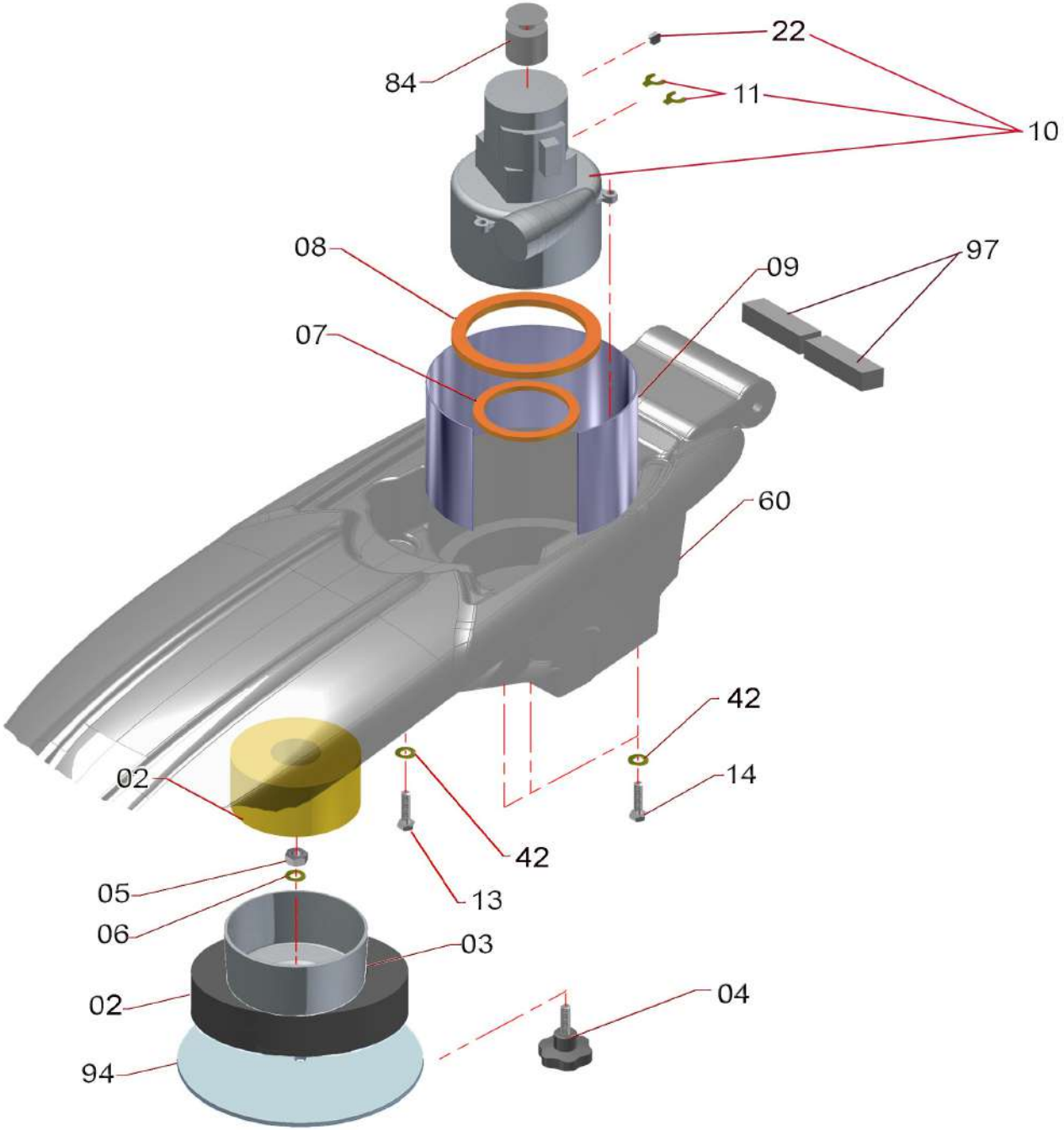

CODICE	DESCRIZIONE	TAV
GRP0064	GRUPPO SERBATOI TRAZIONATE	3

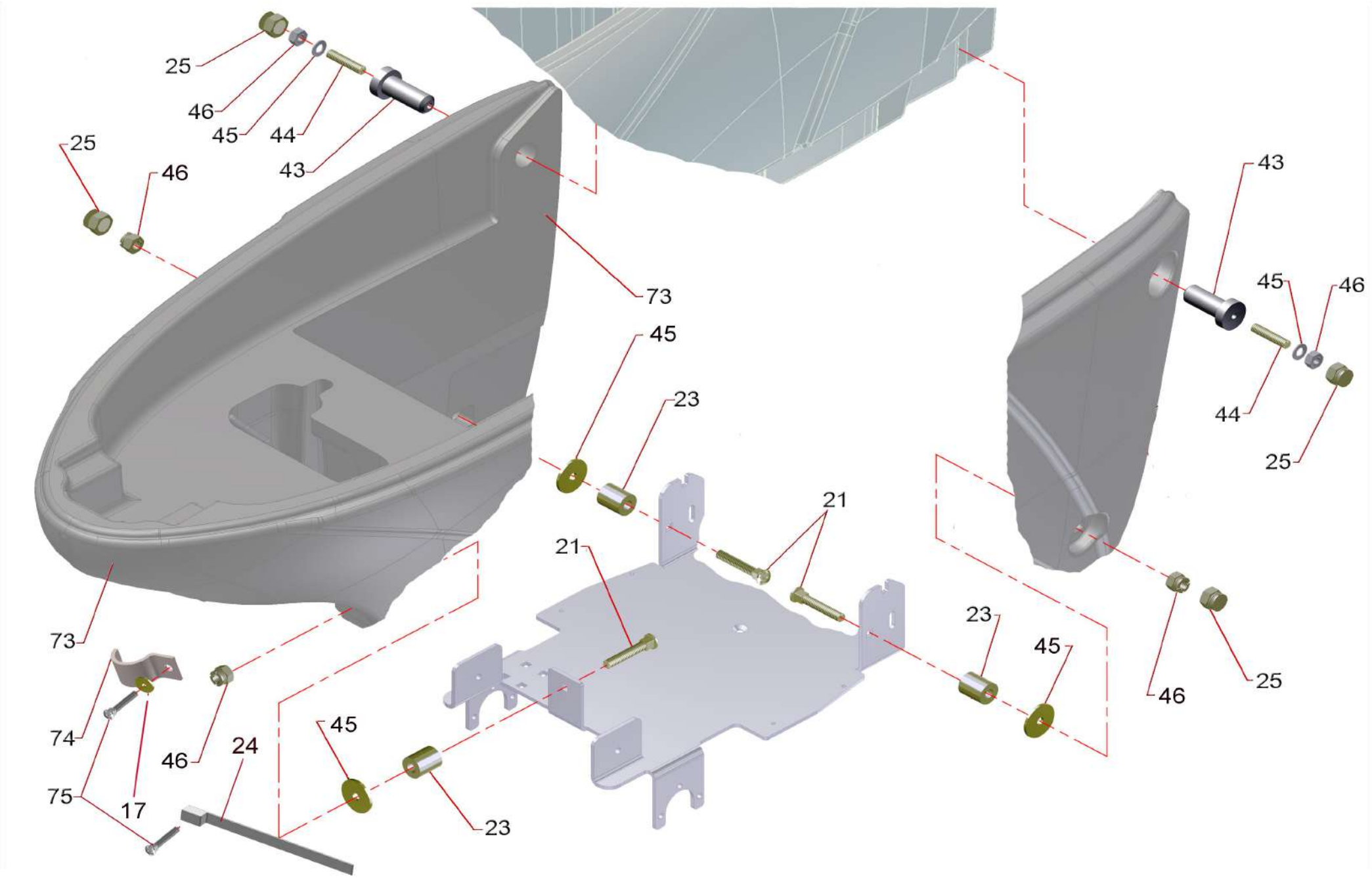

CODICE	DESCRIZIONE	TAV
GRP0064	GRUPPO SERBATOI TRAZIONATE	4

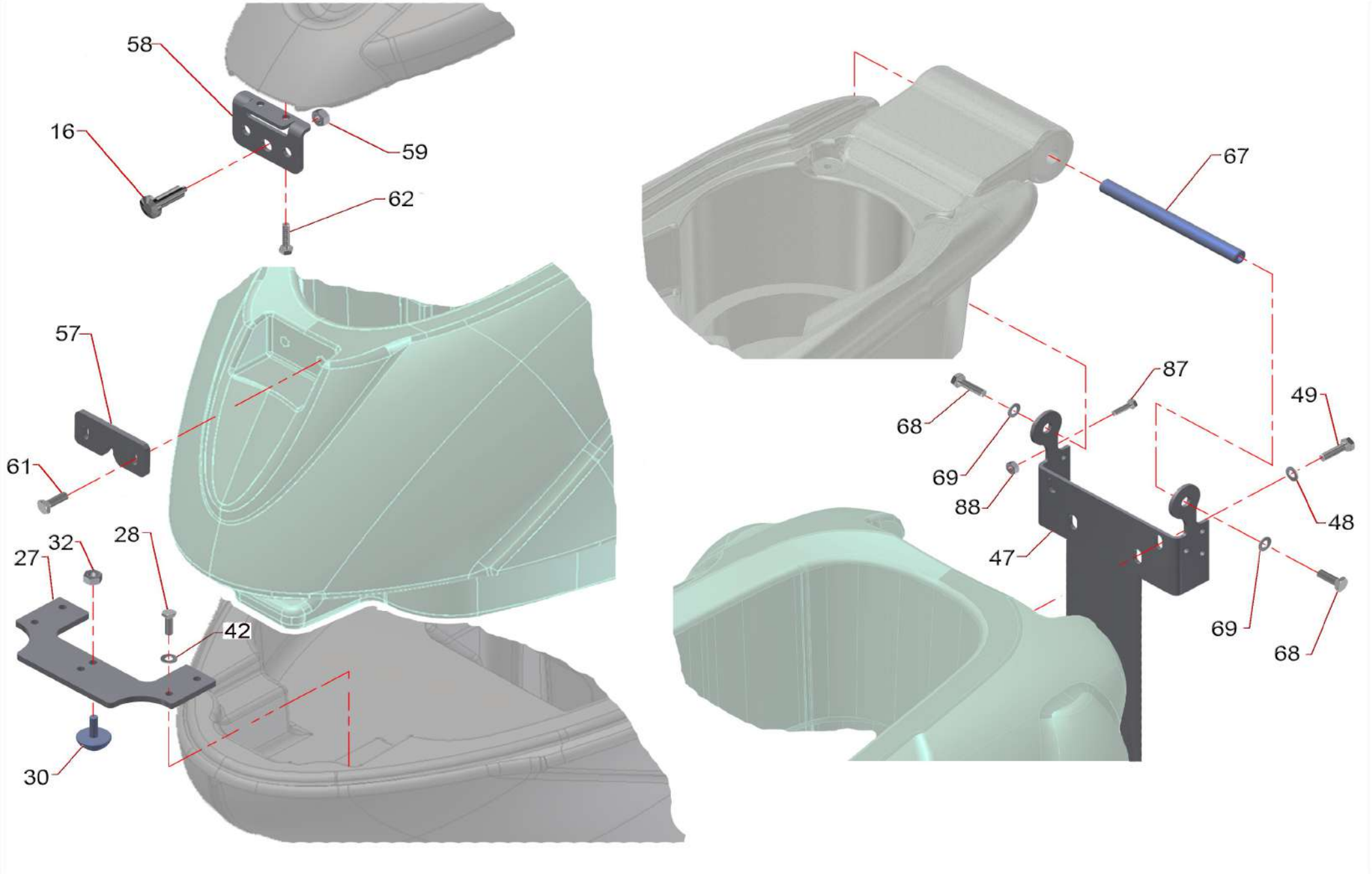

CODICE	DESCRIZIONE	TAV
GRP0064	GRUPPO SERBATOI TRAZIONATE	5

GRP0064 – GRUPPO SERBATOI			
POS.	**CODICE**	**DESCRIZIONE**	**Q.TA'**
01	**GUA0012**	GUARNIZIONE 223mm	2,23
02	**FIL0011**	FILTRO MOTORE ASPIRAZIONE PPI 20	1
03	**FLA0011**	CALOTTA FILTRO ASP. ABS NERO "D" SP. 3	1
04	**COM0018**	VOLANTINO 6 LOBI M8X30	1
05	**DAD0013**	DADO AUTOFRENANTE M8 BASSO UNI 7474 INOX	1
06	**ROS0018**	ROSETTA 8x24x2 UNI 6593 INOX	1
07	**GUA0013**	GUARNIZIONE DISTANZIALE MOTORE BISTADIO	1
08	**GUA0011**	GUARNIZIONE MOTORE ASPIRAZIONE	1
09	**COS0019**	FONOASSORBENTE SUL GIRANTE	1
10	**ASS0103**	ASSIEME MOTORE ASPIRAZIONE TANGENZIALE	1
11	**ELE0048**	CAPOCORDA A FORCELLA PREISOLATO	2
12	**COS0020**	FONOASSORBENTE SU FUNGO	1
13	**VIT0022**	VITE TCEI M6x45 UNI 5931 INOX	1
14	**VIT0025**	VITE TCEI M6x25 UNI 5931 INOX	3
45	**VIT0017**	VITE TCEI M5x12 UNI 5931 INOX	1
16	**COM0037**	PISTONCINO A MOLLA M12x1,5	1
17	**ROS0015**	ROSETTA 5,5x15x1,6 UNI 6593 INOX	3
18	**VIT0044**	VITE TSEI M8X25 UNI 5933 INOX	1
19	**SER0016**	CALOTTA DI RAFFREDD. ABS NERO "D" SP. 3	1
20	**VIT0050**	VITE TSEI M5x35 UNI 5933 INOX	2
21	**VIT0033**	VITE TESTA TONDA SOTTOTESTA QUADRO M10X50 UNI 5732 INOX	3
22	**ELE0101**	CARBONCINO MOTORE ASPIRAZIONE	2
23	**BOC0017**	ANELLO FISSAGGIO	3
24	**ELE0130**	FASCETTA A VITE IN PLASTICA	1
25	**COM0038**	COPRIDADO M10 IN PLASTICA	4
26	**TUB0019**	TUBO CRISTALSPIR DIAM. 10mm.	1,3
27	**LEV0014**	ATTACCO MOLLA FISSAGGIO	1
28	**VIT0024**	VITE TE M6x16 UNI 5739 INOX	4
29	**ASS0027**	KIT RIEMPIMENTO AUTOMATICO	1
30	**VIT0032**	VITE TESTA TONDA SOTTOTESTA QUADRO M10x30 UNI 5731 INOX	1
31	**PIA0013**	STECCA TRATTENIMENTO	1
32	**DAD0020**	DADO M10 UNI 5588 INOX	1
33	**RAC0018**	RACCORDO A T 1/2”	1
34	**RUB0010**	RUBINETTO 1/2"	1
35	**SER0013.E**	FUNGHETTO BLU	1
36	**ELE0033**	CAPOCORDA MASCHIO	2
37	**RAC0030**	RACCORDO DRITTO M. P GOMMA D 20	1
38	**TUB0014**	TUBO LIVELLO H2O D20 380 mm	1
39	**MAN0012**	MANICOTTO SCARICO	1
40	**GUA0010**	GUARNIZIONE SCARICO	1
41	**VIT0024**	VITE TE M6x16 UNI 5739 INOX	2
42	**ROS0016**	ROSETTA 6,6x18x2 UNI 6593 INOX	10
43	**BOC0019**	ASSE FISSAGGIO	2
44	**VIT0061**	GRANI M10x120 UNI 5923 INOX	2
45	**ROS0021**	ROSETTA FASCIA LARGA 12x48 INOX ~	5
46	**DAD0010**	DADO AUTOFRENANTE M10 BASSO UNI 7474 INOX	5
47	**LEV0094**	INTERFACCIA COMANDI	1
48	**ROS0012**	ROSETTA 8x17x1,6 UNI 6593 INOX	5
49	**VIT0027**	VITE TE M8x16 UNI 5739 INOX	5
50	**COS0011**	PARATIA	2
51	**ELE0017**	GALLEGGIANTE RECUPERO	1
52	**ELE0037**	BLOCCHETTO 2 VIE PORTAMASCHI	1
53	**RAC0011**	TAPPO D125	1
54	**TUB0011**	TUBO SCARICO D38 680 mm	1
55	**COM0028**	FASCETTA W4 40-60 BANDA 9	1
56	**TUB0010**	TUBO ASPIRAZIONE D38 1400 mm	1
57	**PIA0030**	PIASTRA CONTRASTO CHIUSURA	1

58	**LEV0028**	STAFFA ATTACCO PISTONE	1
59	**DAD0012**	DADO BASSO M12x1,5 UNI 5589 (SPESSORE 6) ZNT	1
60	**SER0012.F**	COFANO GRIGIO SCURO 721	1
61	**VIT0018**	VITE TBEI M5x16 UNI 7380 INOX	2
62	**VIT0019**	VITE TCEI M6x8 UNI 5931 INOX	2
63	**ASS0067**	ASSIEME GALLEGGIANTE RECUPERO	1
64	**RAC0027**	PORTAGOMMA FILETTATO M 3/8” D=10	1
66	**COM0016.02**	CLIP FERMATUBO SCARICO D40 ACCIAIO	1
67	**ALB0020**	ASSE ROTAZIONE	1
68	**VIT0024**	VITE TE M6x16 UNI 5739 INOX	2
69	**ROS0017**	ROSETTA 6,6x24x2 UNI 6593 INOX	2
70	**BOC0016**	PERNO FISSO	1
71	**VIT0026**	VITE TE M6X30 UNI 5739 INOX	1
72	**ROS0017**	ROSETTA 6,6x24x2 UNI 6592 INOX	1
73	**SER0010.F**	SUPPORTO INFERIORE GRIGIO SCURO	1
74	**COM0031**	GRAFFE FISSACAVO D 20	2
75	**VIT0040**	VITE TS AUTOFILETANTE 4,2x25 UNI 9709 INOX	4
76	**SER0011.E**	SERBATOIOBLU	1
77	**RAC0029**	RACCORDO NIPPLO M/M 1/2"	1
78	**FIL0010**	FILTRO 1/2"	1
79	**COS0021**	FILTRO INTERNO SU FUNGO	2
81	**RAC0026**	RIDUZIONE CILINDRICA M/F 1/2x3/8	1
82	**COM0029**	FASCETTA W4 16-25 BANDA 9	1
83	**COM0041**	FASCETTE HUFIRMA STRING. BPF HF6016 8-10/16	1
84	**GUA0015**	GUARNIZIONE RAFFREDDAMENTO SP. 25	1
85	**FIL0012**	FILTRO RAFFREDDAMENTO	1
86	**RAC0025**	RACCORDO A "L" M/F 1/2”	2
87	**VIT0054**	VITE TCEI M6x40 INT. FIL. UNI 5931 ZINCATA	2
88	**DAD0011**	DADO AUTOFRENANTE M6 BASSO UNI 7474 INOX	2
90	**RAC0012**	GALLEGGIANTE + GHIERA	1
91	**RAC0014**	INNESTO GALLEGGIANTE	1
92	**RAC0028**	RACCORDO A "L" M.F. 3/4”	1
93	**RAC0020**	RACCORDO PORTAGOMMA "ACQUA-STOP" 1/2"	1
94	**PIA0124**	FLANGIA PARASCHIZZI	1
95	**COS0039**	TAMPONE PER SPURGO	1
97	**COS0040**	PROTEZIONE SCHIZZI	2
100	**BOC0061**	BOCCOLA SERRAGGIO GALLEGGIANTE	1
101	**LEV0075**	PROTEZIONE GALLEGGIANTE	1
102	**COS0038**	PANNELLO PROTETTIVO	1

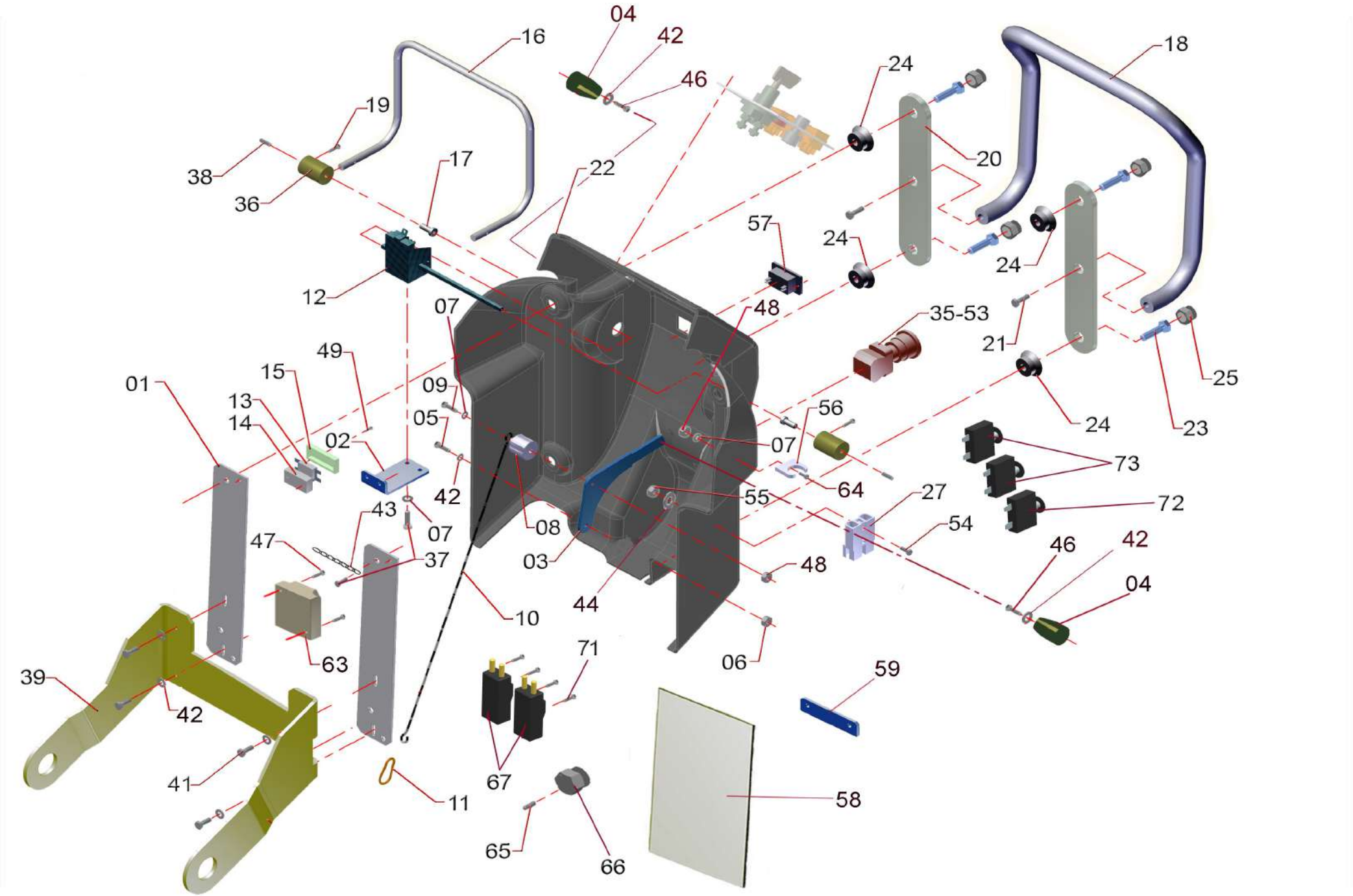

CODICE	DESCRIZIONE	TAV
GRP0098	GRUPPO COMANDI TRAZIONATE	1

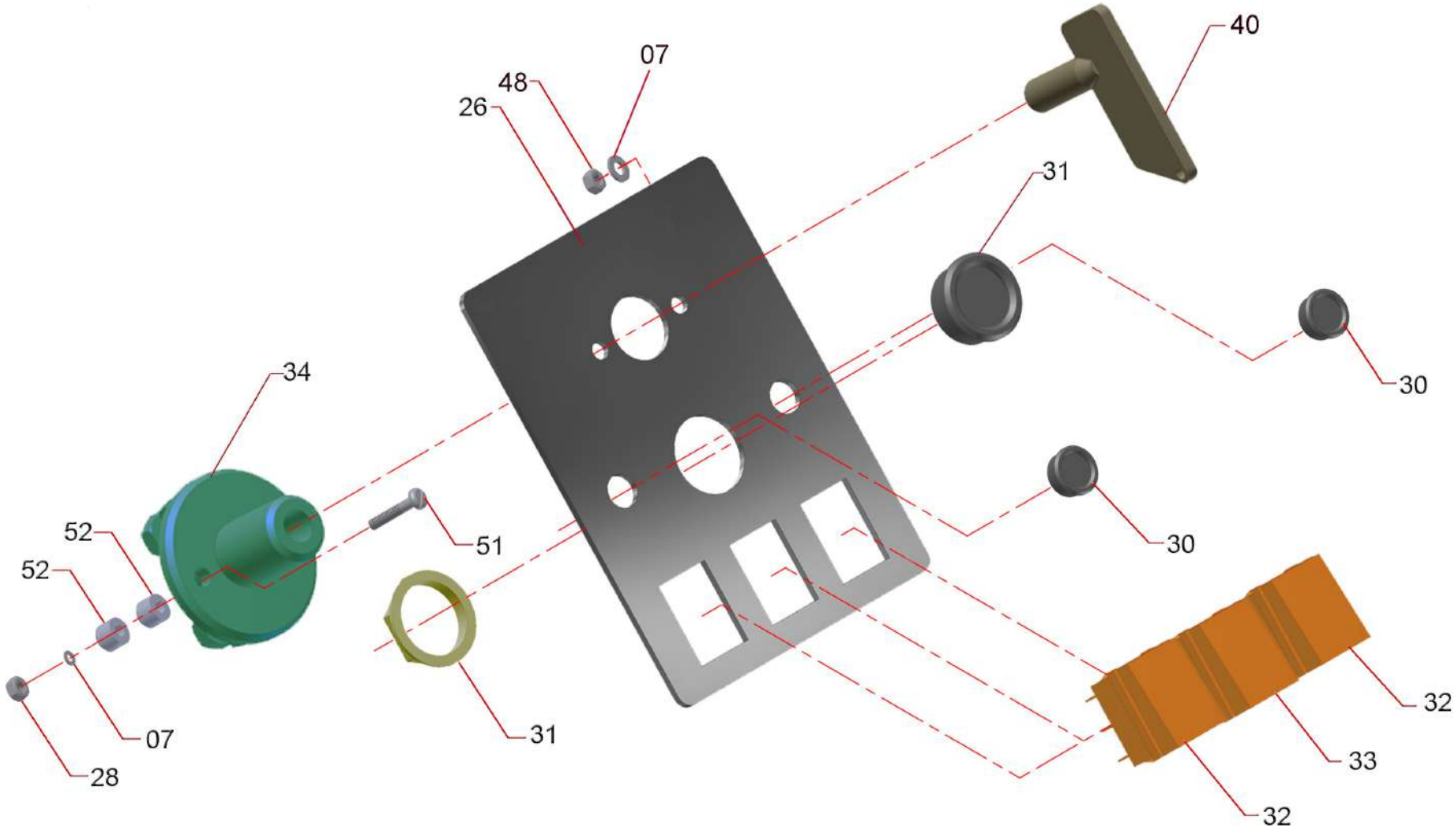

CODICE	DESCRIZIONE	TAV
GRP0098	GRUPPO COMANDI TRAZIONATE	2

GRP0098 – GRUPPO COMANDI TRAZIONATA			
POS.	**CODICE**	**DESCRIZIONE**	**Q.TA'**
01	**PIA0045**	ATTACCO LEVA	2
02	**LEV0033**	STAFFA ATTACCO HES ACCELLERATORE	1
03	**LEV0018**	LEVA SOLLEVAMENTO SQG	1
04	**COM0040**	IMPUGNATURA M6	2
05	**VIT0024**	VITE TE M6x16 UNI 5739 INOX	1
06	**DAD0011**	DADO AUTOFRENANTE M6 BASSO UNI 7474 INOX	1
07	**ROS0015**	ROSETTA 5,5x15x1,6 UNI 6593 INOX	9
08	**BOC0027**	DISTANZIALE LEVA SQG	1
09	**VIT0060**	VITE TBCE M5x45 (TESTA BOMBATA CHIAVE BRUGOLA) INOX	1
10	**CAV0011**	CAVO SOLLEVAMENTO SQG	1
11	**COM0015**	MOSCHETTONE SQG	1
12	**CHP0010**	AVANZAMENTO HES/2FIX-227mm	1
13	**ELE0028**	FUSIBILE 80A 60mm	1
14	**ELE0029**	PORTAFUSIBILE	1
15	**ELE0030**	COPERCHIO X PORTAFUSIBILE	1
16	**LEV0043**	LEVA ACCELLERATORE TUBOLARE 10 mm	1
17	**COM0025**	DISTANZIALE FARFALLA	2
18	**LEV0037**	MANICO ROLLBAR	1
19	**VIT0065**	VITE TCEI M6X12 UNI 5931 INOX	2
20	**PIA0079**	PIASTRA ATTACCO MANICO	2
21	**VIT0021**	VITE TE M10x16 UNI 5739 NOX	2
22	**SER0015**	CARTER POSTERIORE	1
23	**VIT0059**	VITE TE M10x40 UNI 5739 DIN 933 INOX	4
24	**BOC0013**	BOCCOLA DISTANZIALE MANIGLIA	4
25	**COM0038**	COPRIDADO M10 IN PLASTICA	4
26	**PIA0015**	PANNELLO COMANDI	1
27	**ELE0011**	SPINA ANDERSON 50A + TERMINALI	1
28	**DAD0015**	DADO AUTOFRENANTE M5 BASSO UNI 7474 INOX	2
30	**COM0032**	TAPPO COPRIFORO D 12 mm.	4
31	**ELE0023**	SCHEDA ELETTRONICA OJO 24 STATO CARICA BATTERIA	1
32	**ELE0012**	INTERRUTTORE BIPOLARE 1/0	2
33	**ELE0025**	INTERRUTTORE BIPOLARE 1/0/2	1
34	**ELE0015**	STACCABATTERIA	1
35	**ELE0013**	FUNGO EMERGENZA	1
36	**BOC0034**	BOCCOLA LEVA ACCELLERATORE	2
37	**VIT0017**	VITE TCEI M5x12 UNI 5931 INOX	3
38	**VIT0057**	VITE STEI M8x12 ESTREMITA' PIANA UNI 5923 INOX	2
39	**LEV0063**	BRACCI BASCULANTI	1
40	**ELE0105**	CHIAVE STACCABATTERIA	1
41	**VIT0023**	VITE TE M6X12 UNI 5739 INOX	4
42	**ROS0016**	ROSETTA 6,6x18x2 UNI 6593 INOX	9
43	**COM0050**	CATENA GENOVESE 2,8 ZINC/CROM.	0,22
44	**ROS0020**	ROSETTA 4,3x9x0,8 UNI 6592 INOX	2
46	**VIT0026**	VITE TE M6x30 UNI 5739 INOX	2
47	**VIT0016**	VITE TCEI M4x16 UNI 5931 INOX	2
48	**DAD0015**	DADO AUTOFRENANTE M5 BASSO UNI 7474 INOX	6
49	**VIT0013**	VITE TSEI M6x16 UNI 5933 INOX	2
51	**VIT0060**	VITE TBCE M5x45 (TESTA BOMBATA CHIAVE BRUGOLA) INOX	2
52	**BOC0028**	DISTANZIALE ASSE ATTUATORE	4
53	**ELE0026**	BASETTA FUNGO EMERGENZA	1
54	**VIT0035**	VITE TCEI M4x20 UNI 5931 INOX	4
55	**DAD0016**	DADO AUTOFRENANTE M4 BASSO UNI 7474 INOX	2
56	**COM0022**	CLIP FERMATUBO D20 H2O IN ACCIAIO	1
57	**ASS0036**	CONTAORE	1
58	**COS0023**	PANNELLO DI PROTEZIONE	1
59	**PIA0047**	PIASTRINA FISSAGGIO PANNELLO	1
63	**CHP0014**	GX2026 CONTROLLER MX 24V 90A	1
64	**VIT0018**	VITE TBEI M5x16 UNI 7380 INOX	5
65	**VIT0088**	GRANO M8x12 INOX	1
66	**ELE0153**	TORRETTA M8 ISOLANTE	1
67	**ELE0147**	TELERUTTORE C29971 SU60AB 24V CO	2
71	**VIT0017**	VITE TCEI M5x12 UNI 5931 INOX	4
72	**ELE0131**	DISGIUNTORE TERMICO 3A	1
73	**ELE0132**	DISGIUNTORE TERMICO 30A	2

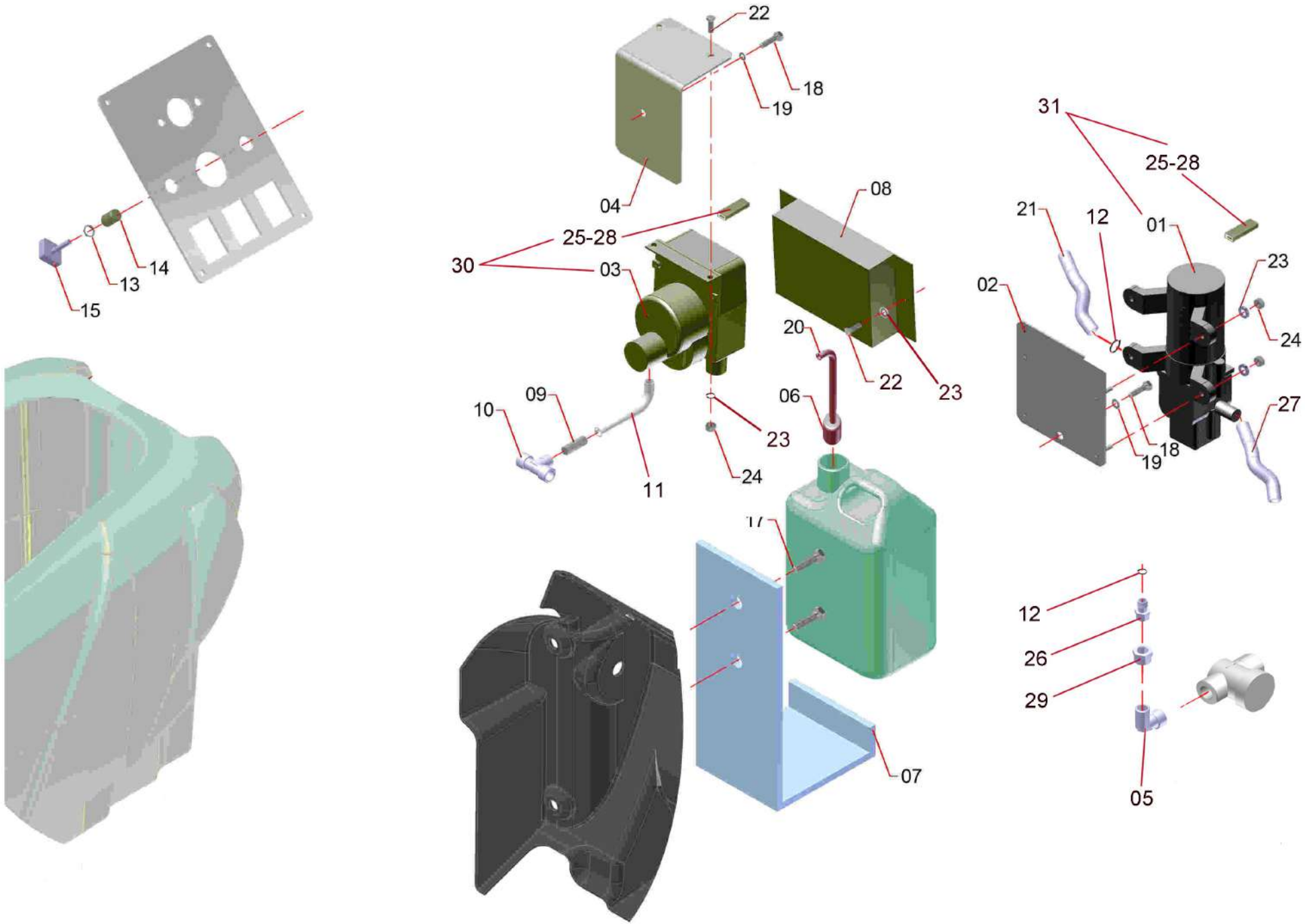

CODICE	DESCRIZIONE	TAV
ASS0028	KIT DOSATORE	1

ASS0028- KIT DOSATORE			
POS.	**CODICE**	**DESCRIZIONE**	**Q.TA'**
01	**MOT0015**	POMPA H2O	1
02	**PIA0031**	PIASTRA INTERFACCIA POMPA	1
03	**MOT0016**	POMPA DETERGENTE 24VCC	1
04	**LEV0029**	STAFFA PER POMPA	1
05	**RAC0025**	RACCORDO A "L" M/F 1/2”	1
06	**FIL0014**	FILTRO DI FONDO	1
07	**LEV0045**	STAFFA X TANICA 5 L.	1
08	**CHP0012**	SCHEDA ELET. ARIEL SOAP	1
09	**RAC0022**	RACCORDO X DOSAGGIO DI NON RITORNO	1
10	**RAC0023**	RACCORDO A 'T' IN PP FEMMINA	1
11	**TUB0018**	TUBO PVC CRISTAL 4x6	0,3
12	**COM0041**	FASCETTE HUFIRMA STRING. BPF HF6016 8-10/16	3
13	**BOC0030**	GHIERA PER POTENZIOMETRO	2
14	**ELE0046**	POMELLO X POTENZIOMETRO 4,7 KOHM	2
15	**ELE0045**	POTENZIOMETRO 4,7 KOHM	2
17	**VIT0013**	VITE TSEI M6x16 UNI 5933 INOX	2
18	**VIT0027**	VITE TE M8x16 UNI 5739 INOX	2
19	**ROS0012**	ROSETTA 8,4x17x1,6 UNI 6592 INOX	2
20	**TUB0018**	TUBO PVC CRISTAL 4x6	0,8
21	**TUB0019**	TUBO CRISTALSPIR DIAM. 10mm.	0,3
22	**VIT0016**	VITE TCEI M4x16 UNI 5931 INOX	2
23	**ROS0020**	ROSETTA 4,3x9x0,8 UNI 6592 INOX	8
24	**DAD0016**	DADO AUTOFRENANTE M4 BASSO UNI 7474 INOX	6
25	**ELE0037**	BLOCCHETTO 2 VIE PORTA-MASCHIO	2
26	**RAC0027**	PORTAGOMMA FILETTATO MASCHIO 3/8” D10	1
27	**TUB0019**	TUBO CRISTALSPIR DIAM. 10mm.	0,4
28	**ELE0033**	CAPICORDA MASCHIO	4
29	**RAC0026**	RIDUZIONE CILINDRICA M/F 1/2”-3/8”	1
30	**ASS0068**	ASSIEME POMPA ACQUA	1
31	**ASS0069**	ASSIEME POMPA DETERGENTE	1